MONOSEM

NC - 2018
Réf.10640072

COMPAGNIE COMMERCIALE RIBOULEAU

NOTICE SEMOIRS
PLANTER MANUAL
ИНСТРУКЦИЯ ДЛЯ СЕЯЛОК
КЕРІВНИЦТВО З ЕКСПЛУАТАЦІЇ СІВАЛОК

NC - 2018

NC Technic

NC Classic

Notice de montage,
Réglage,
Entretien

Assembly, Adujstment
and Maintenance
Instructions

Инструкции по сборке,
регулировке и техническому
обслуживанию

Керівництво з монтажу,
регулювання та технічного
обслуговування

www.monosem.com

Cette notice est à lire attentivement avant montage et utilisation, elle est à conserver soigneusement. Pour plus d'informations, ou en cas de réclamation, vous pouvez appeler l'usine RIBOULEAU MONOSEM, numéro de téléphone en dernière page.
L'identification et l'année de fabrication de votre semoir se trouvent sur la boîte de distances.

Par souci d'amélioration continue de notre production, nous nous réservons le droit de modifier sans préavis nos matériels qui de ce fait, pourront par certains détails être différents de ceux décrits sur cette notice.

NOTICE ORIGINALE

This manual should be read carefully before assembly and operation. It should be kept in a safe place. For further information or in the event of claims, please call the RIBOULEAU MONOSEM factory. You will find the telephone number on the last page of this manual.
The identification and year of manufacture of your planter are on the central gear box.

With the aim of continuously improving our products, we reserve the right to modify our equipment without notice. As a result, some elements may differ from those describeb in these instructions.

ORIGINAL INSTRUCTIONS

Это руководство по эксплуатации должно быть прочитано перед сборкой и использованием сеялки. Оно находится в безопасном месте. За дополнительной информацией или в других случаях вы можете позвонить на завод РИБОУЛЕАУ MONOSEM, телефоны даны на последней странице руководства.
Серийный и заводской номера вашей машины выбиты на пластине, которая находится на коробке передач точного высева.

Руководствуясь неуклонным стремлением к совершенствованию своей продукции, мы оставляем за собой право модифицировать наше оборудование без предварительного уведомления, что может привести к отклонениям в отдельных деталях от описания в настоящем руководстве.

Оригинальные инструкции

Це керівництво з експлуатації необхідно уважно прочитати перед здійсненням монтажу та експлуатацією сівалки. Зберігайте документ для подальшого використання. За додатковою інформацією або в інших випадкахзвертайтеся до заводу RIBOULEAU MONOSEM за номером телефону, наданим на останній сторінці керівництва.
Серійний номер та рік випуску сівалки зазначені на заводській пластині, що розташована на коробці передач точного висіву.

Керуючись неухильним прагненням до вдосконаленнясвоєї продукції, ми залишаємо за собою право модифікуватинаше обладнання без попереднього повідомлення користувачів про це, що може призвести до відхилень деяких параметрів в окремих деталях від тих, що зазначені в цьому керівництві.

ОРИГІНАЛЬНЕ КЕРІВНИЦТВО

Vous venez d'acquérir un appareil fiable mais **ATTENTION** à son utilisation !...

2 PRÉCAUTIONS POUR RÉUSSIR VOS SEMIS :

- Choisissez une vitesse de travail raisonnable adaptée aux conditions et à la régularité désirée.
- Assurez-vous dès la mise ne route puis de temps en temps de la DISTRIBUTION, de l'ENTERRAGE, de la DENSITÉ.

You have just purchased a reliable machine but **BE CAREFUL** using it !...

2 PRECAUTIONS FOR SUCCESSFUL PLANTING :

- Choose a reasonable working speed adapted to the field conditions and desired accuracy.
- Check proper working of the seed metering, speed PLACEMENT, SPACING and DENSITY before planting and from time to time during planting.

Вы купили надежную машину но БУДЬТЕ ОСТОРОЖНЫ при использовании ее!...

2 РЕКОМЕНДАЦИИ ДЛЯ УСПЕШНОГО ПОСЕВА:

- Выберите разумную рабочую скорость, приспособленную к полевым условиям и желательной точности высева.
- Проверьте надлежащую работу высевающего аппарата, РАЗМЕЩЕНИЕ, ИНТЕРВАЛ И НОРМУ ВЫСЕВА семян перед посевом и время от времени при посеве.

Ви купили надійну машину, але **БУДЬТЕ ОБЕРЕЖНІ** під час її експлуатації!

2 РЕКОМЕНДАЦІЇ ДЛЯ УСПІШНОГО ПОСІВУ:

- Виберіть розумну робочу швидкість, пристосовану до польових умов та бажаної точності висіву.
- Перед посівом і час від часу в ході його проведення здійснюйте перевірку належної роботи висівного апарату: РОЗМІЩЕННЯ, ІНТЕРВАЛ та НОРМУ ВИСІВУ насіння.

Les instructions de cette notice sont destinées à nos semoirs MONOSEM NC ; elles ne concernent pas les sous ensembles utilisés seuls ou sur d'autres appareils (boîtiers , turbine...)
The instructions in this manual are intended for our MONOSEM NC planters; they do not concern sub-assemblies used alone or on other appliances (units, turbine...)
Инструкции данного руководства по эксплуатации предназначены для наших сеялок MONOSEM NC, они не применимы к их узлам, используемым отдельно или в составе других машин (бункеры, турбина...).
Надані в даному керівництві інструкції відносяться до наших сівалок MONOSEM NC, і не застосовні до їхніх вузлів, використовуваних окремо або в складі інших машин (бункери, турбовентилятор та інше).

MONOSEM

MONTAGES ET RÉGLAGES

ASSEMBLY INSTALLATION

Инструкции по сборке, регулировке и техническому обслуживанию

МОНТАЖ ТА РЕГУЛЮВАННЯ

Prescriptions de sécurité
Safety regulations
Меры безопасности
Заходи безпеки
1

Montage général des châssis
General frame assembly
Общая сборка рам
Загальний монтаж рами

Rayonneurs
Row markers
Рядные маркеры
Рядні маркери

Boîtier de distribution
Metering box
Высевающий аппарат
Розподільна камера добрив

Élément NC Classic – NC Technic
Planter metering unit Classic – NC Technic
Высевающая секция NC Classic - NC Technic
Висівні секції NC Classic та NC Technic

Distances et densités de semis
Seed spacing gearbox
Коробка передач для изменения интервала между семенами
Інтервали на норми висіву

Fertiliseur
Fertilizer
Устройство Kunstmeststrooierдля внесения удобрений
Удобрювачі

ENTRETIEN ET DÉPANNAGE
ADVICE FOR MAINTENANCE AND TROUBLE SHOOTING
Неисправности и способы их устранения
ТЕХНІЧНЕ ОБСУЛОВУВАННЯ ТА УСУНЕННЯ НЕСПРАВНОСТЕЙ

PIÈCES DE RECHANGE
SPARE PARTS
Каталог запасных частей
ЗАПАСНІ ДЕТАЛІ

PRESCRIPTIONS DE SÉCURITÉ

La machine ne doit être utilisée, entretenue et réparée que par du personnel formé à cet effet et averti des risques inhérents.
Il est impératif de respecter les consignes de sécurité mentionnées sur les autocollants de la machine, de ses accessoires et de la présente notice.
Avant tout déplacement sur la voie publique, il est impératif de s'assurer du respect des dispositions du Code de la route en vigueur et de la conformité avec la réglementation en matière de sécurité du travail.

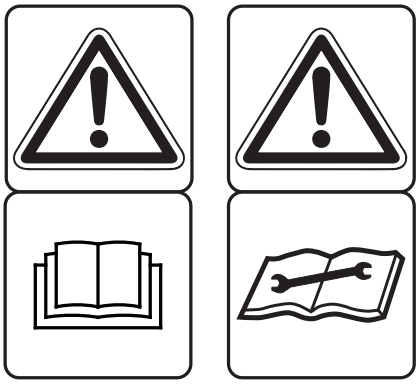

Attention aux consignes de sécurité:
● Prise de force : voir notice jointe.
● Ne pas travailler sous le semoir.
● Rayonneurs : ne pas stationner sous la charge.
● Châssis repliables : ne pas stationner sous la charge.
ATTENTION : A cause de son poids important, ne pas laisser le semoir en appui uniquement sur ces 2 roues centrales. Il est interdit d'atteler ou de dételer appareil replié, celui-ci doit être remisé ouvert.
● Manipulation de produits dangereux : voir emballage.

CONSIGNES GÉNÉRALES DE SÉCURITÉ

1 - En complément des instructions contenues dans cette notice, respectez la législation relative aux prescriptions de sécurité et de prévention des accidents.
2 - Les autocollants apposés sur la machine et ses accessoires fournissent des indications importantes pour une utilisation sans risque. En les respectant, vous assurez votre sécurité.
3 - Respectez les prescriptions du Code de la route lors de la circulation sur la voie publique.
4 - Familiarisez-vous avec l'utilisation de la machine avant le travail. En cours de travail, il sera trop tard.
5 - L'utilisateur doit éviter de porter des vêtements flottants qui risqueraient d'être happés par des éléments en mouvement.
6 - Il est recommandé d'utiliser un tracteur équipé d'une cabine ou d'un arceau de sécurité, conformes aux normes en vigueur.
7 - Vérifiez que les alentours proches soient dégagés (pas d'enfant).
8 - Le transport de personnes et d'animaux en cours de travail et de transport est interdit.
9 - Attelez la machine sur les points d'attelage prévus à cet effet, conformément aux normes en vigueur.
10 - Les opérations d'attelage et de dételage doivent se faire avec précaution.
11 - Lors du dételage, assurez-vous du bon positionnement des béquilles pour une bonne stabilité de la machine.
12 - Avant l'attelage de la machine, assurez-vous du bon lestage de l'essieu avant du tracteur.
13 - La mise en place des masses doit se faire sur les supports prévus à cet effet, conformément aux prescriptions du constructeur du tracteur et dans le respect des charges maximum par essieu et du poids total autorisé en charge.
14 - Mettez en place et contrôlez les équipements réglementaires lors du transport : éclairage, signalisation…
15 - Les commandes à distance (cordes, flexible…) doivent être positionnées de façon à éviter le déclenchement accidentel d'une manœuvre génératrice de risque d'accident ou de dégâts.
16 - Mettez la machine en position de transport conformément aux indications avant de vous engager sur la voie publique.
17 - Ne quittez jamais le poste de conduite lorsque le tracteur est en marche.
18 - Adaptez la vitesse et le mode de conduite au terrain. Évitez les brusques changements de direction.
19 - La tenue de route, la direction et le freinage sont influencés par les outils portés et tractés. Pour ces raisons, soyez vigilant et veillez à avoir suffisamment de réponse avec la direction et les organes de freinage.
20 - Dans les virages, tenez compte des objets en saillie, des porte-à-faux et de la masse d'inertie.
21 - Assurez-vous de la mise en place et du bon état des dispositifs de protection avant chaque utilisation.
22 - Avant chaque utilisation, contrôlez le serrage des vis et des écrous.
23 - Ne stationnez pas dans la zone de travail de la machine.
24 - Des zones d'écrasement et de cisaillement peuvent exister sur les organes commandés à distance, notamment ceux asservis hydrauliquement.
25 - Veillez à couper le moteur, retirez la clé de contact et à attendez l'arrêt complet de toutes les pièces en fonctionnement avant de descendre du tracteur ou d'effectuer toute opération sur la machine.
26 - Ne stationnez pas entre le tracteur et la machine sans avoir préalablement serré le frein de parcage et / ou placé des cales sous les roues.
27 - Avant toute intervention sur la machine, assurez-vous que celle-ci ne Puisse être mise en route accidentellement.
28 - Ne pas utiliser l'anneau de levage pour soulever la machine lorsque celle-ci est chargée.

UTILISATION CONFORME DE LA MACHINE

Le semoir ne doit être utilisé que pour les travaux pour lesquels il a été conçu.
Tout dommage lié à l'utilisation de la machine en dehors du domaine indiqué par le constructeur n'engagera en aucun cas la responsabilité de celui-ci.
Toute modification de la machine se fera aux risques et périls de l'utilisateur.
La bonne utilisation de la machine nécessite:

- le respect des notices d'utilisation, d'entretien et maintenance constructeur
- l'utilisation impérative des pièces détachées et accessoires d'origine ou recommandés par le constructeur.

L'utilisation, entretien ou réparation ne se feront que par des personnes compétentes et informées des dangers auxquelles elles sont exposées.
L'utilisateur devra respecter les réglementations:

- de prévention contre les accidents
- de sécurité du travail (Code du travail)
- de circulation (Code de la route)

Veillez au respect des indications précisées sur les machines.
Toute modification du matériel, sans accord écrit du constructeur, engage l'entière responsabilité du propriétaire.

ATTELAGE

1 - Lors de l'attelage de la machine au tracteur ou de sa dépose, le levier de commande du relevage hydraulique doit être placé de manière à ce que le relevage ne puisse s'effectuer.
2 - Lors de l'attelage de la machine au relevage 3 points du tracteur, les diamètres des broches ou tourillons devront bien correspondre au diamètre des rotules du tracteur.
3 - Risques d'écrasement et de cisaillement dans la zone de relevage 3 points.
4 - Lors de la manœuvre du levier de commande extérieur du relevage, veuillez à vous tenir éloigné de la zone située entre le tracteur et la machine.
5 - Lors du transport de la machine, veuillez à bien la stabiliser par des tirants de rigidification du relevage afin d'éviter d'éventuels frottements ou débattements latéraux.
6 - En cas de transport de la machine en mode relevé, veillez à ce que le levier de commande du relevage soit bien verrouillé.

ORGANES D'ANIMATION (Prises de force et arbres de transmission à cardans)

1 - Veillez à utiliser les arbres de transmission à cardans fournis avec la machine ou préconisés par le constructeur.
2 - Veillez au bon état et à la bonne mise en place des carters de protection des prises de force et arbres de transmission.
3 - Veillez au bon recouvrement des tubes des arbres de transmission à cardans, en position de travail et en position de transport.
4 - Veillez à débrayer la prise de force, couper le moteur, et retirer la clé de contact avant toute connexion ou déconnexion d'un arbre de transmission à cardans.
5 - En cas d'arbre de transmission avec un limiteur de couple ou une roue libre, ils devront impérativement être montés sur la prise de force de la machine.
6 - Le montage et le verrouillage des arbres de transmission à cardans devront être effectués correctement.
7 - Les carters de protection des arbres de transmission à cardans doivent être immobilisés en rotation grâce à des chaînettes.
8 - Contrôler que le régime choisi et le sens de rotation de la prise de force soit conforme aux préconisations du constructeur, avant l'embrayage de la prise de force.
9 - Embrayer la prise de force si vous êtes assuré qu'il n'y a aucune personne ou animal près de la machine.
10 - Débrayer la prise de force si les limites de l'angle de l'arbre de transmission à cardans recommandées par le constructeur risques d'être dépassées.
11 - Après le débrayage de la prise de force, ne pas s'en approcher avant l'arrêt total car des éléments peuvent continuer à tourner quelques instants.
12 - Les arbres de transmission à cardans doivent être posés sur leur support lors de la dépose de la machine.
13 - Couvrir de son capuchon protecteur l'arbre de transmission à cardans de la prise de force du tracteur après sa déconnexion.
14 - Tout carter de protection de prise de force et d'arbre de transmission à cardans endommagé doit être immédiatement remplacé.

CIRCUIT HYDRAULIQUE

1 - Le circuit hydraulique est sous pression
2 - Veillez au bon branchement des circuits lors du montage de vérins ou de moteurs hydrauliques, selon les directives du constructeur.
3 - Vérifier que les circuits côté tracteur et côté machine ne sont pas sous pression avant tout branchement de flexible au circuit hydraulique du tracteur.
4 - Afin d'éviter tout risque d'inversion des fonctions ou erreur de branchement, nous recommandons de suivre les repères d'identification sur les raccords hydrauliques entre le tracteur et la machine.
5 - Vérifier une fois par an les flexibles hydrauliques:

- blessure et porosité de la couche extérieure
- déformation avec et sans pression
- état des raccords et joints

Le remplacement des flexibles doit se faire avant 6 ans d'utilisation, et selon les recommandations du constructeur.
6 - Si une fuite apparaît, veillez à prendre les dispositions pour éviter tout accident.
7 - Tout liquide sous pression, comme l'huile du circuit hydraulique, peut provoquer de graves blessures, perforer la peau..., il convient en cas de blessure de contacter immédiatement un médecin et éviter ainsi un risque d'infection.
8 - La machine devra être abaissée, le circuit hors pression, le moteur coupé et la clé de contact retirée avant toute intervention sur le circuit hydraulique.

CONSIGNES D'ENTRETIEN

1 - La prise de force devra impérativement être débrayée, le moteur coupé et la clé de contact retirée avant tous travaux de maintenance, entretien ou réparation de la machine.
2 - Le serrage des vis et écrous devra être effectué régulièrement. Après les premières heures d'utilisation (4 heures), toutes les vis doivent être resserrées puis refaire l'opération toutes les 80 heures.
3 - Avant tous travaux d'entretien sur une machine relevé, étayer celle-ci.
4 - Portez des gants et n'utilisez que l'outillage adéquat pour tout remplacement d'une pièce travaillante.
5 - Pour le respect de l'environnement, il est interdit de jeter de huile, graisse, ou filtres.
6 - La déconnexion de la source d'énergie devra être effectuée avant toute intervention sur le circuit électrique.
7 - Il convient de vérifier régulièrement les pièces exposées à une usure, et les remplacer si usées ou endommagées.
8 - L'utilisation de pièces de rechange MONOSEM est impérative, celles- ci correspondant aux caractéristiques définies par le constructeur.
9 - Les câbles de l'alternateur et de la batterie doivent être débranchés avant tous travaux de soudure électrique sur le tracteur ou la machine attelée.
10 - Seul un personnel qualifié peut intervenir pour effectuer des réparations impliquant des organes sous tension ou pression.

SAFETY REGULATIONS

The machine should only be used, maintained and repaired by trained employees who are aware of the risks involved. It is essential to respect the safety regulations mentioned on the machine and accessory stickers and those given in this manual.
Before transporting the machine on public highways, it is essential to ensure that the current Highway Code is observed and that the machine complies with occupational safety regulations.

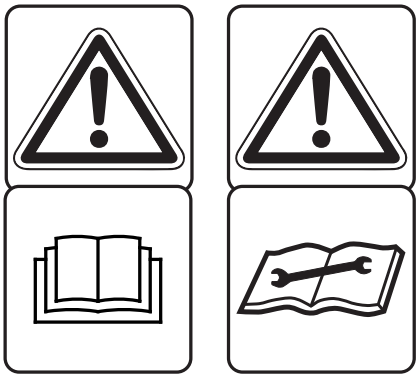

Followall recommended precautions:
- **P.T.O : see attached precaution sheet.**
- **Do not work under the planter.**
- **Row markers : keep clear of the load.**
- **Lofding frames : keep clear of the load.**

ATTENTION : Because of its weight, do not leave the plater restinga Only on its 2 central drive wheels. Attaching or detaching the plater when the plante ris stacked is strictly forbidden, the plater must be unstacked for these operations.
- **Handling dangerous products : see instructions of manufacturer.**

GENERAL

1 - In addition to the instructions contained in this manual, legislation relating to safety instructions and accident prevention should be complied with.
2 - Warnings affixed to the machine give indications regarding safety measures to be observed and help to avoid accidents.
3 - When travelling on public roads, abide by the provisions of the Highway Code.
4 - Before starting work, it is essential that the user familiarizes himself with the control and operating elements of the machine and their respective functions. When the machine is running, it may be too late.
5 - The user should avoid wearing loose clothing which may be caught up in the moving parts.
6 - We recommend using a tractor with a safety cab or roll bar conforming to standards in force.
7 - Before starting up the machine and beginning work, check the immediate surroundings, particularly for children. Make sure that visibility is adequate. Clear any persons or animals out of the danger zone.
8 - It is strictly forbidden to transport any persons or animals on board the machine whether it is in operation or not.
9 - The machine should only be coupled up to the tractor at the specially provided towing points and in accordance with applicable safety standards.
10 - Extreme care must be taken when coupling or uncoupling the machine from the tractor.
11 - Before hitching up the machine, ensure that the front axle of the tractor is sufficiently weighted. Ballast weights should be fitted to the special supports in accordance with the instructions of the tractor manufacturer.
12 - Do not exceed the maximum axle weight or the gross vehicle weight rating.
13 - Do not exceed the maximum authorized dimensions for using public roads.
14 - Before entering a public road, ensure that the protective and signalling devices (lights, reflectors, etc.) required by law are fitted and working properly.
15 - All remote controls (cords, cables, rods, hoses, etc.) must be positioned so that they cannot accidentally set off any manoeuvre which may cause an accident or damage.
16 - Before entering a public road, place the machine in the transport position, in accordance with the manufacturer's instructions.
17 - Never leave the driver's position whilst the tractor is running.
18 - The speed and the method of operation must always be adapted to the land, roads and paths. Avoid sudden changes of direction under all circumstances.
19 - Precision of the steering, tractor adhesion, road holding and effectiveness of the braking mechanism are influenced by factors such as the weight and nature of the machine being towed, the front axle stage and the state of the land or path. It is essential, therefore, that the appropriate care is taken for each situation.
20 - Take extra care when cornering, taking account of the overhang, length, height and weight of the machine or trailer being towed.
21 - Before using the machine, ensure that all protective devices are fitted and in good condition. Damaged protectors should be replaced immediately.
22 - Before using the machine, check that nuts and screws are tight, particularly those for attaching tools (discs, flickers, deflectors, etc.). Tighten if necessary.
23 - Do not stand in the operation area of the machine
24 - Caution! Be aware of any crushing and shearing zones on remote-controlled parts
25 - Before climbing down from the tractor, or before any operation on the machine, turn off the engine, remove the key from the ignition and wait until all moving parts have come to a standstill.
26 - Do not stand between the tractor and the machine until the handbrake has been applied and/or the wheels have been wedged.
27 - Before any operation on the machine, ensure that it cannot be started up accidentally.
28 - Do not use the lifting ring to lift the machine when it is loaded.

PROPER USE OF THE MACHINE

The machine must only be used for tasks for which it has been designed.
The manufacturer will not be liable for any damage caused by using the machine for applications other than those specified by the manufacturer. Any changes made to the machine are carried out entirely at the user's risk.
Proper use of the machine also implies:

- complying with instructions on use, care and maintenance provided by the manufacturer;
- using only original or manufacturer recommended spare parts, equipment and accessories.

The machine must only be operated, maintained and repaired by competent persons. Who are aware of the risks relating to operating the machine.
The user must strictly abide by current legislation regarding:

- accident prevention
- safety at work (health and safety regulations)
- transport on public roads (road traffic regulations)

Strict compliance with warnings affixed to the machine is obligatory.
The owner of the equipment shall become liable for any damage resulting from alterations made to the machine by the user or any other person, without the prior written consent of the manufacturer.

HITCHING

1 - When hitching or unhitching the machine from the tractor, place the control lever of the hydraulic lift in a position that prevents the lifting mechanism from being activated accidentally.
2 - When hitching the machine to the three-point lifting mechanism of the tractor, ensure that the diameters of the pins or gudgeons correspond to the diameter of the tractor ball joints.
3 - Caution! In the three points lifting zone, there may be a danger of crushing and shearing.
4 - Do not stand between the tractor and the machine whilst operating the external lift control lever.
5 - When in transport, lifting mechanism stabilizer bars must be fitted to the machine to prevent friction and side movement.
6 - When transporting the machine in the raised position, lock the lift control lever.

DRIVE EQUIPMENT (Power take-off and universal drive shafts)

1 - Only use universal shafts supplied with the machine or recommended by the manufacturer.
2 - Power take-off and universal drive shaft guards must always be fitted and in good condition.
3 - Ensure that the tubes of the universal drive shafts are properly guarded, both in the working position and in the transport position.
4 - Before connecting or disconnecting a universal drive shaft, disengage the power take-off, turn off the engine and re-move the key from ignition.
5 - If the primary universal drive shaft is fitted with torque limiter or a free wheel, these must be mounted on the machine power take-off.
6 - Always ensure that universal drive shafts are fitted and locked correctly.
7 - Always ensure that universal drive shafts guards are immobilized in rotation using the specially provided chains.
8 - Before engaging power take-off, ensure that the speed selected and the direction of rotation of the power take-off comply with the manufacturer's instructions.
9 - Before engaging power take-off, ensure that no persons or animals are close to the machine.
10 - Disengage power take-off when the universal drive shaft angle limits laid down by the manufacturer are in danger of being exceeded.
11 - Caution! When power take-off has been disengaged, moving parts may continue to rotate for a few moments. Do not approach until they have reached a complete standstill.
12 - On removal from the machine, rest the universal drive shafts on the specially provided supports.
13 - After disconnecting the power take-off universal drive shaft of the tractor, cover it with its protective cap.
14 - Damaged power take-off and universal drive shaft guards must be replaced immediately.

HYDRAULIC CIRCUIT

1 - Caution! The hydraulic circuit is pressurized.
2 - When fitting hydraulic motors or cylinders, ensure that the circuits are connected correctly in accordance with the manufacturer's guidelines.
3 - Before fitting a hose to the tractor's hydraulic circuit, ensure that the tractor side and the machine side circuits are not pressurized.
4 - The user of the machine is strongly advised to identify the hydraulic couplings between the tractor and the machine in order to prevent connection errors. . Caution! There is a danger of reversing the functions (for example: raise/lower).
5 - Check hydraulic hoses once a year:

- damage to the outer surface
- porosity of the outer surface
- deformation with and without pressure
- condition of fittings and seals

Hoses must be replaced before 6 years of use, in accordance with the manufacturer's recommendations.
6 - When a leak is found, all necessary precautions should be taken to prevent accidents.
7 - Pressurized liquid, particularly hydraulic circuit oil, may cause serious injury if it comes into contact with the skin. In the case of injury, consult a doctor immediately. There is a risk of infection.
8 - Before carrying out any work on the hydraulic circuit, lower the machine, release the pressure from the circuit, turn off the engine and remove the key from ignition.

MAINTENANCE

1 - Before commencing any maintenance, servicing or repair work, it is essential that the power take-off is disengaged, the engine turned off and the key removed from the ignition.
2 - Check regularly that nuts and screws are not loose. Tighten if necessary. After the first few hours of use (4 hours), all screws must be tightened. Then repeat the operation every 80 hours.
3 - Before carrying out maintenance work on a raised machine, prop it up using appropriate means of support.
4 - When replacing a working part, wear protective gloves and only use appropriate tools.
5 - To protect the environment, it is forbidden to throw away oil, grease or filters of any kind.
6 - Before carrying out any work on the electric circuit, disconnect the power source.
7 - Parts subject to wear and tear should be checked regularly. Replace them immediately if they are damaged or worn
8 - Spare parts should comply with the standards and specifications laid down by the manufacturer. Only use MONOSEM spare parts.
9 - Before commencing any electric welding work on the tractor or the towed machine, disconnect the alternator and battery cables.
10 - Repairs affecting parts under stress or pressure should be carried out by suitably qualified engineers.

МЕРЫ БЕЗОПАСНОСТИ

Использование, обслуживание и ремонт машины могут выполняться только специально подготовленным персоналом, проинструктированным о возможных рисках.
Правила техники безопасности, указанные на наклейках на поверхности машины и ее принадлежностей, а также в данном руководстве, должны неукоснительно соблюдаться.
Перед любым перемещением по дорогам общего пользования обязательно убедитесь в соблюдении действующих правил дорожного движения и нормативных актов по технике безопасности.

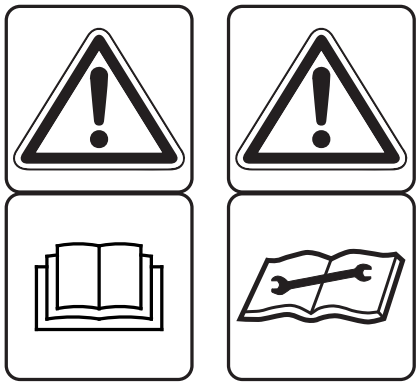

Соблюдайте следующие меры предосторожности:
● устройство отбора мощности: см. прилагаемое руководство;
● запрещается работать под сеялкой;
● рядные маркеры: не располагать под грузом;
● складные рамы: не располагать под грузом;
ВНИМАНИЕ: Учитывая значительный вес сеялки, не следует опирать ее только на два центральных колеса. Запрещается навешивать и отсоединять устройство в сложенном состоянии, его необходимо предварительно разложить.
● обращение с опасными веществами: см. упаковку.

ОБЩИЕ ПРАВИЛА ТЕХНИКИ БЕЗОПАСНОСТИ

1 - В дополнение к инструкциям, содержащимся в данном руководстве, соблюдайте законодательные нормы, касающиеся безопасности и предотвращения несчастных случаев.
2 - Наклейки, помещенные на машине и ее принадлежностях, содержат важную информации об их безопасной эксплуатации. Соблюдая требования этих наклеек, вы обеспечите свою безопасность.
3 - Во время движения по дорогам общего пользования соблюдайте требования правил дорожного движения.
4 - Познакомьтесь с правилами использования машины до работы на ней. В процессе работы делать это будет уже поздно.
5 - Пользователь не должен носить свободную одежду, которая может быть захвачена движущимися частями машины.
6 - Рекомендуется использовать трактор, оборудованный кабиной или дугой безопасности согласно действующим нормам.
7 - Убедитесь, что рядом с работающей машиной никого нет, особенно детей.
8 - Перевозка людей и животных во время работы и транспортировки запрещена.
9 - Машину следует монтировать на специально предусмотренные для этого точки навески в соответствии с действующими нормами.
10 - Соблюдайте осторожность во время операций навешивания и отсоединения.
11 - Во время отсоединения убедитесь, что выдвижные упоры приведены в положение, обеспечивающее устойчивость машины.
12 - Перед навешиванием машины убедитесь, что передняя ось трактора достаточно нагружена.
13 - Балласт для нагружения должен устанавливаться на предусмотренные для этой цели стойки в соответствии с рекомендациями изготовителя трактора. Запрещается превышение максимально допустимых нагрузки на ось и общего веса.
14 - При транспортировке необходимо установить предусмотренное нормами оборудование (освещение, сигнальные огни и т.п.) и проверить его работоспособность.
15 - Все средства дистанционного управления (провода, шланги и т.п.) должны располагаться так, чтобы исключить случайное включение маневра, способного вызвать травму или ущерб.
16 - Перед выездом на дороги общего пользования приводите машину в транспортное положение в соответствии с имеющимися рекомендациями.
17 - Никогда не покидайте место водителя при включенном тракторе.
18 - Выбирайте скорость и режим передвижения в зависимости от характера местности. Избегайте резких изменений направления движения.
19 - Устойчивость на дороге, направление движения и эффективность торможения зависят от установленных и прицепленных орудий. В связи с этим не теряйте бдительность и вовремя реагируйте на изменения ситуации, меняя направление и пользуясь тормозами.
20 - При поворотах учитывайте выступающие на дорогу и нависающие предметы, а также инерционность движущейся машины.
21 - Перед каждым использованием убедитесь, что защитные приспособления находятся в рабочем состоянии и правильно установлены.
22 - Перед каждым использованием проверяйте затяжку винтов и гаек.
23 - Не входите в рабочую зону машины.
24 -Следует иметь в виду возможность сдавливания и срезания у органов, управляемых дистанционно, в частности через гидравлическую систему.
25 - Прежде чем выйти из трактора или выполнить какую-либо операцию с машиной, заглушите двигатель, выньте ключ зажигания и дождитесь полной остановки всех движущихся деталей.
26 - Не заходите в пространство между трактором и машиной, не включив предварительно парковочный тормоз и / или не подложив под колеса тормозные башмаки.
27 - Перед выполнением любых работ внутри машины убедитесь, что она не может случайно включиться.
28 - Не пользуйтесь подъемным кольцом для поднятия нагруженной машины.

НАДЛЕЖАЩЕЕ ИСПОЛЬЗОВАНИЕ МАШИНЫ

Сеялка не должна использоваться для тех целей, для которых она не предназначена.
Изготовитель ни при каких обстоятельствах не несет ответственности за какой бы то ни было ущерб, связанный с использованием машины за рамками указанных им применений.
Внесение любых изменений в машину выполняется на страх и риск пользователя.
Надлежащее использование машины предполагает:

- выполнение требований руководств изготовителя по эксплуатации, уходу и обслуживанию;
- обязательное использование сменных деталей и принадлежностей оригинального производства или рекомендованных изготовителем.

Эксплуатация, обслуживание и ремонт могут выполняться только компетентными лицами, проинструктированными об опасностях, которым они подвергаются.
Пользователь обязан соблюдать правила:

- предотвращения несчастных случаев,
- техники безопасности (трудовое законодательство),
- движения («Правила дорожного движения»)

Соблюдайте требования, указанные на машинах.
Любые изменения оборудования, выполняемые без письменного согласия изготовителя, выполняются под исключительную ответственность владельца машины.

НАВЕШИВАНИЕ

1 - Во время присоединения машины к трактору и ее отсоединения управляющий рычаг гидравлического подъемника должен быть приведен в такое положение, в котором подъем невозможен.
2 - При присоединении к трехточечному подъемнику трактора необходимо, чтобы диаметр штифтов или пальцев соответствовал диаметру шарового шарнира трактора.
3 - Следует иметь в виду возможность сдавливания и срезания в зоне трехточечного подъемника.
4 - При пользовании внешним управляющим рычагом подъемника держитесь на расстоянии от пространства между трактором и машиной.
5 - Во время транспортировки машины ее механизмы необходимо заблокировать с помощью блокировочных тяг подъемника во избежание случайного истирания и боковых перемещений отдельных частей.
6 - При транспортировке машины в поднятом состоянии необходимо заблокировать управляющий рычаг подъемника.

СИСТЕМА ПРИВОДА (Устройства отбора мощности и карданная передача)

1 - Используйте в карданной передаче валы, включенные в комплектацию машины или рекомендованные изготовителем.
2 - Следите за состоянием и правильным расположением защитных кожухов на устройствах отбора мощности и трансмиссионных валах.
3 - Следите за правильным расположением защитных трубок на трансмиссионных валах во время работы и транспортировки.
4 - Перед каждым присоединением и отсоединением вала карданной передачи отключайте устройство отбора мощности, глушите двигатель и вынимайте ключ зажигания.
5 - Если трансмиссионный вал снабжен ограничителем вращающего момента или обгонной муфтой, они должны быть обязательно установлены на устройство отбора мощности машины.
6 - Следите за правильным выполнением монтажа и присоединения трансмиссионных валов.
7 - Защитные кожухи трансмиссионных валов должны быть заблокированы от вращения с помощью цепей.
8 - Перед включением отбора мощности убедитесь, что выбранный режим и направление вращения соответствуют рекомендациям изготовителя.
9 - Включайте отбор мощности лишь после того, как убедитесь, что рядом с машиной нет людей и животных.
10 - Если существует возможность превышения предельного угла наклона трансмиссионного вала, предусмотренного изготовителем, необходимо отключить отбор мощности.
11 - После отключения устройства отбора мощности не приближаться к этому узлу до его полной остановки, поскольку отдельные его элементы могут продолжать вращение еще несколько секунд.
12 - При снятии машины трансмиссионные валы должны быть установлены на опору.
13 - После отсоединения трансмиссионного вала устройства отбора мощности закройте его защитным чехлом.
14 - Все защитные кожухи устройства отбора мощности и трансмиссионного вала в случае повреждений должны быть немедленно заменены.

ГИДРАВЛИЧЕСКИЙ КОНТУР

1 - Гидравлический контур находится под давлением.
2 - При монтаже гидроцилиндров или гидродвигателей проверяйте соответствие гидравлических подключений рекомендациям изготовителя.
3 - Перед подключением шлагов к гидравлическому контуру трактора убедитесь, что система со стороны трактора и система со стороны машины не находятся под давлением.
4 - Во избежание инверсии или других ошибок гидравлических подключений необходимо следовать идентификационным отметкам на соединителях между трактором и машиной.
5 - Каждый год проверяйте шланги гидравлической системы на:

- повреждения и пористость наружного слоя,
- деформации под давлением и без давления,
- состояние соединителей и уплотнений.

Замена шлангов должна производиться не реже, чем раз в 6 лет эксплуатации и с учетом рекомендаций изготовителя.
6 - При возникновении утечки, примите меры для предотвращения несчастных случаев.
7 - Масло гидравлического контура, как и любая жидкость под давлением, может вызывать серьезные травмы и повреждения кожных покровов. В случае травмирования следует немедленно обратиться к врачу и принять меры во избежание проникновения инфекции.
8 - При выполнении любых работ в гидравлическом контуре машину необходимо опустить, сбросить давление в контуре, заглушить двигатель и вынуть ключ зажигания.

РЕКОМЕНДАЦИИ ПО ТЕХНИЧЕСКОМУ ОБСЛУЖИВАНИЮ

1 - При выполнении любых работ по уходу за машиной, ее обслуживанию и ремонту машины необходимо обязательно отключить устройство отбора мощности, заглушить двигатель и вынуть ключ зажигания.
2 - Регулярно подтягивайте винты и гайки.
3 - Выполняя обслуживание машины в поднятом состоянии, установите ее на опоры.
4 - При замене рабочих органов надевайте перчатки и пользуйтесь соответствующими инструментами.
5 - Во избежание загрязнения окружающей среды запрещается выбрасывать масло, консистентную смазку и фильтры.
6 - Перед выполнением любых работ с электрической цепью необходимо отключить источник питания.
7 - Следует регулярно проверять состояние деталей, подверженных износу, и заменять их в случае изнашивания или повреждений.
8 - В качестве запасных частей разрешается использовать только запчасти MONOSEM; которые должны соответствовать характеристикам, указанным изготовителем.
9 - Перед любыми операциями электросварки на тракторе или навешенной машине необходимо отсоединить кабели генератора и аккумулятора.
10 - Ремонтные работы на деталях, которые находятся под напряжением или давлением, должны выполняться только квалифицированным персоналом.

ЗАХОДИ БЕЗПЕКИ

Використання, обслуговування та ремонт машини може виконувати тільки спеціально підготовлений персонал, проінструктований про можливі ризики.
Необхідно неухильно дотримуватися правил техніки безпеки, зазначених на наклейках на корпусі машини та її приналежностей, а також в даному керівництві.
Перед переміщенням по дорогах загального користування обов'язково переконайтеся в дотриманні чинних правил дорожнього руху та нормативних актів з техніки безпеки.

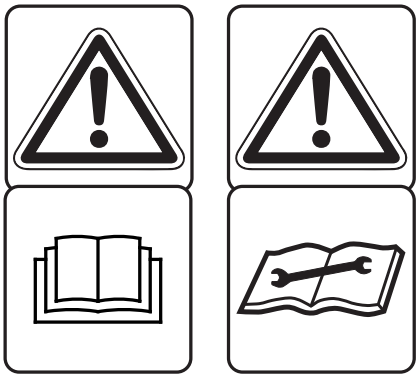

Дотримуйтесь наступних запобіжних заходів:
● Обладнання відбору потужності: дивіться прикладене керівництво.
● Забороняється працювати, знаходячись під сівалкою.
● Рядні маркери: не розташовувати під вантажем.
● Складні рами: не розташовувати під вантажем.
ВАЖЛИВА ІНФОРМАЦІЯ: Враховуючи значну вагу сівалки, не слід опирати її тільки на два центральні колеса. Забороняється навішувати та від'єднувати обладнання в складеному стані, його необхідно попередньо розкласти.
● Обіг з небезпечними речовинами: дивіться пакування.

ЗАГАЛЬНІ ПРАВИЛА ТЕХНІКИ БЕЗПЕКИ

1 - На додаток до інструкцій, наданих в даному керівництві, дотримуйтесь законодавчих норм, що стосуються безпеки та запобігання нещасних випадків.
2 - Наклейки, розташовані на машині та її приналежностях, містять в собі важливу інформацію про їх безпечну експлуатацію. Дотримуючись вимог, зазначених на цих наклейках, ви забезпечите свою безпеку.
3 - Під час руху по дорогах загального користування дотримуйтесь вимог правил дорожнього руху.
4 - Ознайомтеся з правилами експлуатації машини до початку роботи з нею. В процесі роботи це буде вже пізно робити.
5 - Користувач не повинен носити вільний одяг, елементи якого можуть бути захоплені рухомими частинами машини.
6 - Рекомендується використовувати трактор, обладнаний кабіною або дугою безпеки згідно з діючими нормами.
7 - Переконайтеся в тому, що поруч із працюючою машиною нікого немає.
8 - Перевезення людей і тварин під час роботи та транспортування заборонене.
9 - Причіпіть машину використовуючи спеціально передбачені для цього точки для навішення, відповідно до діючих норм.
10 - Будьте обережні під час виконання операцій навішення та від'єднання.
11 - Під час від'єднання переконайтеся в тому, що висувні упори переведені в положення, що забезпечує стійкість машини.
12 - Перед навішенням машини переконайтеся в тому, що передня вісь трактора досить навантажена.
13 - Баласт для навантаження необхідно встановлювати на передбачені для цієї мети стійки, відповідно до рекомендацій виготовлювача трактора. Забороняється перевищення ліміту навантаження на вісь та загальної ваги.
14 - При транспортуванні необхідно встановити передбачене нормами оснащення (висвітлення, сигнальні вогні й т.п.) і перевірити його працездатність.
15 - Усі засоби дистанційного керування (кабелі, шланги і т.п.) повинні бути розташовувані таким чином, щоб виключати випадкове виконання сівалкою операцій, здатних призвести до тілесних ушкоджень або збитків.
16 - Перед виїздом на дороги загального користування переведіть машину в транспортне положення, відповідно до наявних рекомендацій.
17 - Ніколи не залишайте місце водія під час роботи трактора.
18 - Виберіть швидкість та режим пересування залежно від характеру місцевості. Уникайте різких змін напряму руху.
19 - Стійкість на дорозі, напрямок руху та ефективність гальмування залежать від установлених та причеплених знарядь. Тому не втрачайте пильність і вчасно реагуйте на зміни ситуації, змінюючи напрямок і користуючись гальмами.
20 - При поворотах враховуйте виступаючі на дорогу та нависаючі предмети, а також інерційність руху машини.
21 - Кожного разу перед експлуатацією машини переконайтеся в тому, що захисні пристрої правильно встановлені і знаходяться в робочому стані.
22 - Кожного разу перед експлуатацією машини проводьте перевірку належної затяжки гвинтів та гайок.
23 - Не входьте в робочу зону машини.
24 - Зверніть уваги на ризик здавлювання та різання, що несуть в собі дистанційно керовані елементи машини, зокрема гідравлічної системи.
25 - Перш ніж вийти з трактора або виконати якусь операцію з машиною заглушіть двигун, дістаньте ключ з замка запалювання і дочекайтеся повної зупинки всіх рухомих деталей.
26 - Не входьте в зону між трактором та машиною, не застосувавши попередньо паркувальний гальмо та/або не підклавши під колеса гальмові башмаки.
27 - Перед виконанням будь-яких робіт всередині машини переконайтеся в тому, що вона не може випадково увімкнутися.
28 - Не користуйтеся піднімальним кільцем для піднімання навантаженої машини.

НАЛЕЖНА ЕКСПЛУАТАЦІЯ МАШИНИ

Сівалка не слід використовувати для тих цілей, для яких вона не призначена.
Виробник ні в якому разі не несе відповідальності за будь-які збитки, пов'язані з експлуатацією машини не за її призначенням.
Внесення будь-яких змін у машину здійснюється на страх і ризик користувача.
Для належного використання машини необхідно наступне:

- Виконання вимог керівництв з експлуатації та технічного обслуговування.
- Обов'язкове використання змінних деталей та приналежностей оригінального виробництва або рекомендованих виробником.

Експлуатація, обслуговування та ремонт можуть виконувати тільки компетентні особи, проінструктовані про можливі ризики.
Користувач зобов'язаний дотримуватись нижчезазначених правил:

- правила запобігання нещасних випадків
- правила техніки безпеки (трудове законодавство)
- правила руху («Правила дорожнього руху»)

Дотримуйтесь вимог, зазначених на машинах.
Внесення будь-яких змін в обладнання без отримання на це письмової згоди виготовлювача здійснюється під виняткову відповідальність власника машини.

НАВІШЕННЯ

1 - Під час приєднання машини до трактора і її від'єднання керуючий важіль гідравлічного підйомника повинен бути приведений в таке положення, в якому її підйом є неможливим.
2 - При приєднанні до трьохточечного підйомника трактора необхідно, щоб діаметр штифтів або пальців відповідав діаметру кульового шарніратрактора.
3 - Слід враховувати ризик здавлювання та зрізання в зоні трехточечного підйомника.
4 - При користуванні зовнішнім керуючим важелем підйомника тримайтеся на відстані від зони, розташованої між трактором та машиною.
5 - Під час транспортування машини її механізми необхідно заблокувати за допомогою блокувальних тяг підйомника, щоб уникнути випадкового тертя та бічного переміщення окремих частин.
6 - При транспортуванні машини в піднятому стані необхідно заблокувати керуючий важіль підйомника.

СИСТЕМА ПРИВОДУ (Обладнання відбору потужності та карданна передача)

1 - В карданній передачі використовуйте вали, включені в комплектацію машини або рекомендовані виробником.
2 - Стежте за станом та правильним розташуванням захисних кожухів обладнання відбору потужності та трансмісійних валів.
3 - Стежте за правильним розташуванням захисних трубок на трансмісійних валах під час роботи та транспортування машини.
4 - Кожного разу перед приєднанням та від'єднанням вала карданної передачі відключайте обладнання відбору потужності, глушіть двигун і діставайте ключ з замка запалювання.
5 - Якщо трансмісійний вал був поставлений з обмежником обертального моменту або обгінною муфтою, вони повинні бути обов'язково встановлені на обладнання відбору потужності машини.
6 - Стежте за правильним виконанням монтажу та приєднання трансмісійних валів.
7 - Захисні кожухи трансмісійних валів повинні бути заблоковані від обертання за допомогою ланцюгів.
8 - Перед включенням відбору потужності переконайтесь в тому, що обраний режим та напрямок обертання відповідають рекомендаціям виробника.
9 - Включайте відбір потужності лише після того, як переконаєтеся в тому, що поруч із машиною немає людей і тварин.
10 - Якщо існує можливість перевищення граничного кута нахилу трансмісійного вала, передбаченого виробником, необхідно відключити вал відбору потужності.
11 - Після відключення обладнання відбору потужності не наближайтеся до цього вузла до його повної зупинки. Окремі його елементи можуть продовжувати обертання ще кілька секунд.
12 - При знятті машини трансмісійні вали повинні бути встановлені на опору.
13 - Після від'єднання трансмісійного вала обладнання відбору потужності накрийте його захисним чохлом.
14 - У випадку ушкоджень всі захисні кожухи обладнання відбору потужності та трансмісійного вала необхідно негайно замінити.

ГІДРАВЛІЧНИЙ КОНТУР

1 - Гідравлічний контур перебуває під тиском.
2 - При монтажі гідроциліндрів або гідродвигунів перевіряйте відповідність гідравлічних підключень рекомендаціям виробника.
3 - Перед підключенням шлангів до гідравлічного контуру трактора переконайтеся в тому, що система з боку трактора та система з боку машини не перебувають під тиском.
4 - Щоб уникнути інверсії або інших помилок гідравлічних підключень необхідно дотримуватися ідентифікаційних позначок на з'єднувачах між трактором та машиною.
5 - Щороку перевіряйте шланги гідравлічної системи на наступне:

- ушкодження та пористість зовнішнього шару;
- деформації під тиском і без тиску;
- стан з'єднувачів та ущільнень.

Заміна шлангів повинна проводитися не рідше, ніж раз на 6 років експлуатації, з урахуванням рекомендацій виробника.
6 - При виникненні витоку вживіть заходів для запобігання нещасних випадків.
7 - Масло гідравлічного контуру, як і будь-яка рідина під тиском, може викликати серйозні травми та ушкодження шкірних покривів. У випадку травмування слід негайно звернутися до лікаря й вжити заходів, щоб уникнути проникнення інфекції.
8 - При виконанні будь-яких робіт у гідравлічному контурі машину необхідно опустити, скинути тиск у контурі, заглушити двигун і дістати ключ з замка запалювання.

РЕКОМЕНДАЦІЇ З ТЕХНІЧНОГО ОБСЛУГОВУВАННЯ

1 - При виконанні будь-яких робіт з догляду, обслуговування та ремонту машини необхідно обов'язково відключити обладнання відбору потужності, заглушити двигун і дістати ключ з замка запалювання.
2 - Регулярно робіть підтяжку гвинтів й гайок. Після перших 4 годин експлуатації сівалки зробіть затяжку всіх гвинтів, потім через кожні 80 годин.
3 - Перед виконанням обслуговування машини в піднятому стані, встановіть її на опори.
4 - При заміні робочих органів використовуйте рукавички та відповідні інструменти.
5 - Щоб уникнути забруднення навколишнього середовища, забороняється викидати масло, консистентне мастило та фільтри.
6 - Перед виконанням будь-яких робіт з електричною системою необхідно відключити джерело електричного живлення.
7 - Слід регулярно перевіряти стан деталей, що піддаються зношуванню, і проводити їх заміну у випадку зношування або ушкоджень.
8 - В якості запасних частин дозволяється використовувати тільки частини MONOSEM, що відповідають характеристикам, зазначеним виробником.
9 - Перед проведенням будь-яких операцій електрозварювання на тракторі або навішеній машині необхідно від'єднати кабелі генератора та акумулятора.
10 - Ремонтні роботи з деталями, що перебувають під напругою або тиском, повинен виконувати тільки кваліфікований персонал.

NC Classic и Technic 4-рядная 75-80 см для кукурузы

Длина рамы 3 м.
Сцепное устройство
Шестигранный вал привода колес длиной 2,70 м
Шестигранный вал привода высевающих аппаратов длиной 2,95 м
Пневмоколеса 500 x 15
Ручные рядные маркеры (гидравлические опция)
Длина рамы для системы микровысева - 2 м с 2 опорами.

4-рядові сівалки NC Classic та Technic для міжрядь 75-80 см

Рама для навісного оснащення довжиною 3 м
Виделкове зчіпне обладнання
6-гранна вісь колісних пар довжиною 2,7 м
6-гранна вісь для фіксації елементів довжиною 2,95 м
Пневмоколеса 500x15
Ручні рядкові маркери (під замовлення наявні гідравлічні маркери)
Довжина рами Microsem для системи висіву з 2-ма опорами – 2 м.

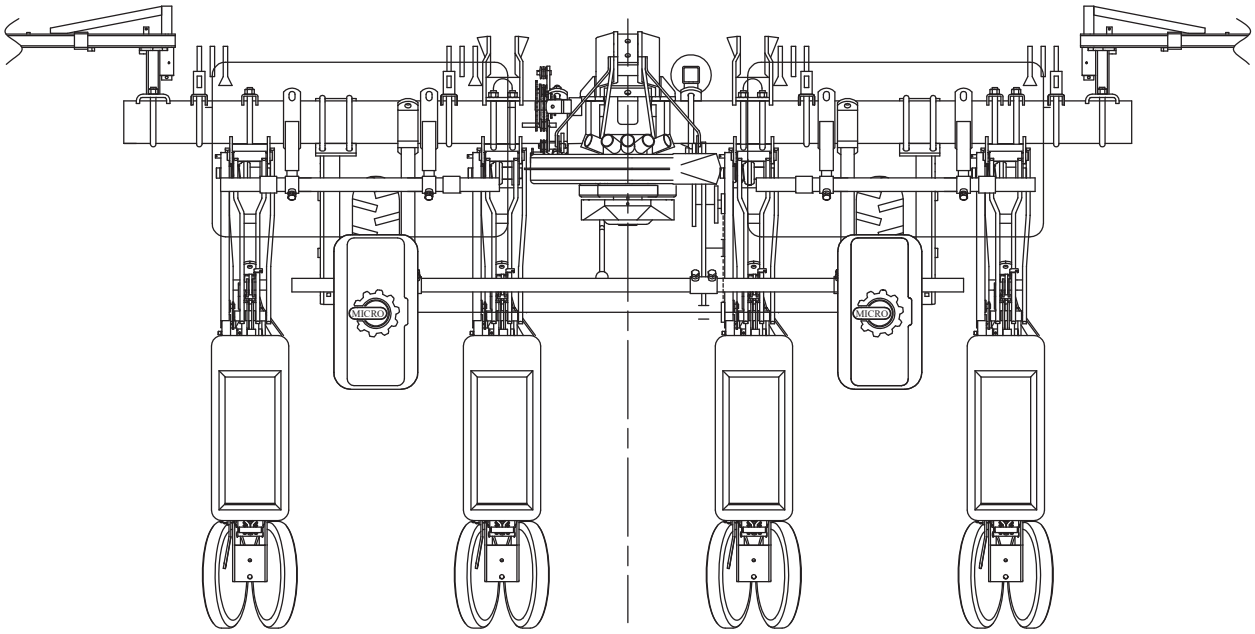

NC Technic (и Classic) и 6-рядная для сахарной свеклы 45 см

Длина рамы 3 м.
Сцепное устройство
Шестигранный вал привода колес длиной 2,70 м
Шестигранный вал привода высевающих аппаратов длиной 2,95 м
Пневмоколеса 500 x 15
Ручные рядные маркеры (гидравлические опция)
Длина рамы для системы микровысева – 2,50 м с 2 опорами.

6-рядкова висівна секція NC Technic для цукрового буряку (або Classic – для соняшника) для міжрядь шириною 50 см

Рама для навісного оснащення довжиною 3 м
Виделкове зчіпне обладнання
6-гранна вісь колісних пар довжиною 2,7 м
6-гранна вісь для фіксації елементів довжиною 2,95 м
Пневмоколеса 500 x 15
Ручні рядкові маркери (під замовлення наявні гідравлічні маркери)
Довжина рами Microsem для системи висіву з 2-ма опорами – 2,5 м.

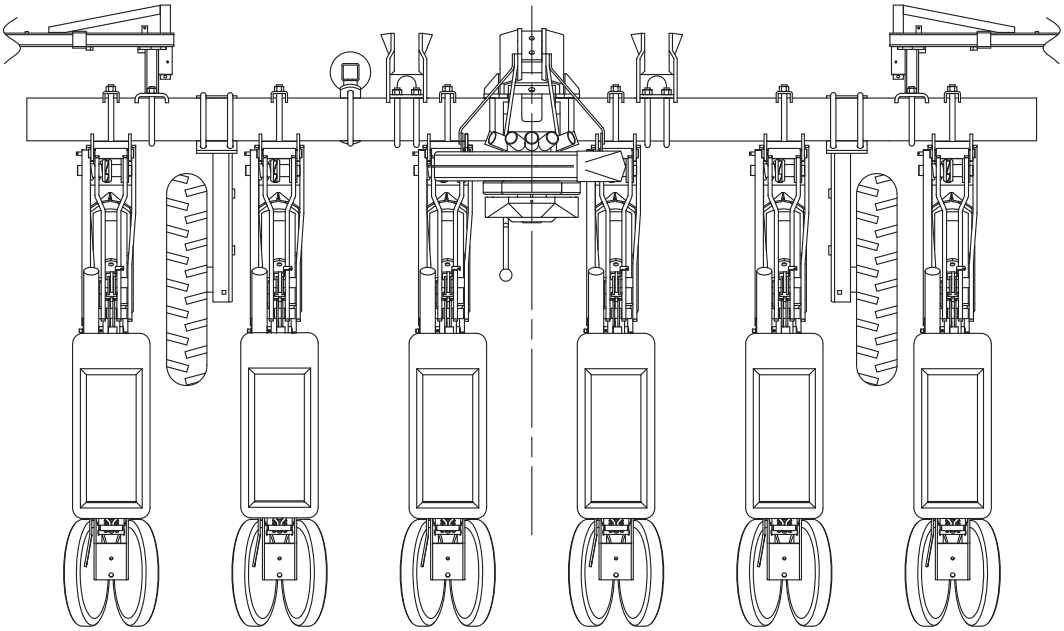

NC Classic и Technic 12-рядная от 75 до 80 см для кукурузы – Сдвоенная рама (180 x 180 мм)

2 шарнирные рамы 4 м для 75 см – 4,50 м для 80см
Сцепка на пальцах со сдвоенной рамой
2 шестигранных вала привода колес длиной 4 м для 75 см – 4,40 м для 80 см
Шестигранные валы привода высевающих аппаратов длиной 3,50 м для 75 см – 3,80 м для 80 см
8 пневмоколес 6,5 x 80 x 15
Рядные маркеры тройного сгибания

12-рядкові сівалки NC Classic та Technic для кукурудзи з шириною міжрядь 75-80 см – Здвоєна рама (180 x 180 мм)

2 шарнірні рами для навісного оснащення 4 м для 75 див - 4,50 м для ширини 80 см
Зчеплення пальцями зі здвоєною рамою
2 6-гранні осі колісних пар довжиною 4 м для ширини 75 см, та 4,4 м для ширини 80 см
6-гранні осі для фіксації елементів довжиною 3,50 м для ширини 75 см, та 3,80 м для ширини 80 см.
8 пневмоколес 6,5 x 80 x 15
Рядкові маркери складані в трьох місцях

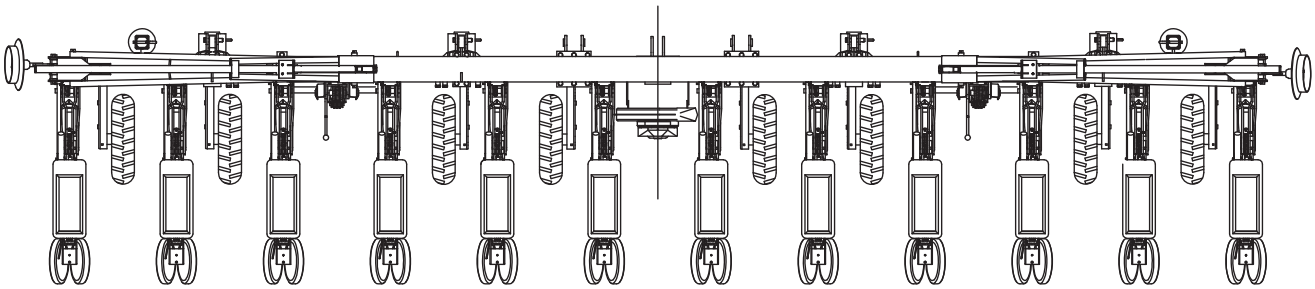

NC Technic 12-рядная по 45-50 см для сахарной свеклы

Длина рамы 6,10 м
Сцепка полуавтоматическая
Шестигранный вал привода колес длиной 5,20
Шестигранный вал привода высевающих аппаратов длиной 6 м
4 пневмоколеса 500 x 15
Гидравлические рядные маркеры

12-рядкова висівна секція NC Technic для цукрових буряків з шириною міжрядь 45-50 см

Рами для навісного оснащення довжиною 6,10 м
Напівавтоматичне зчеплення
6-гранні осі колісних пар довжиною 5,20 м
6-гранні осі для фіксації елементів довжиною 6 м
4 пневмоколеса 500 x 15
Гідравлічні рядкові маркери

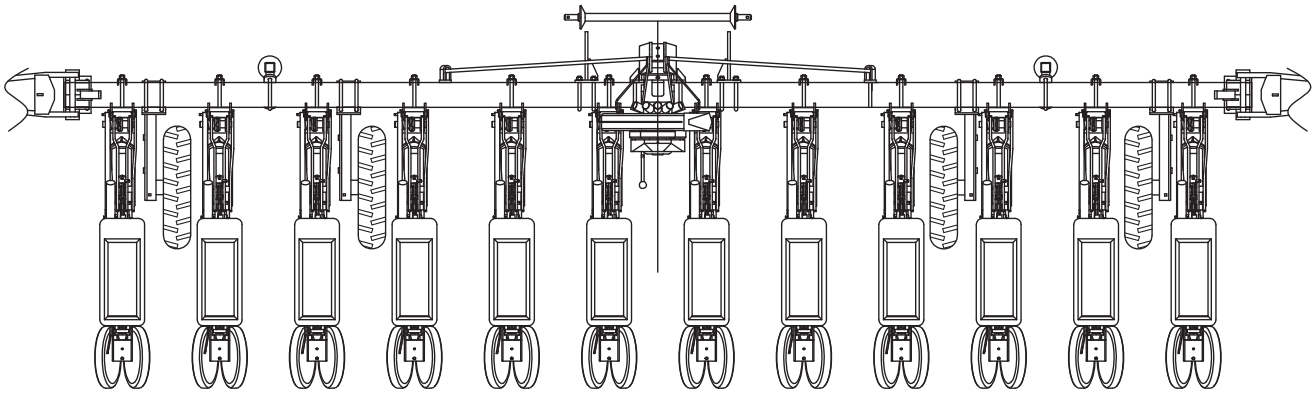

NC Classic и Technic 8-рядная по 75-80 см для кукурузы

Длина рамы 6,10 м
Сцепка полуавтоматическая
Шестигранный вал привода колес длиной 5,20 м
Шестигранный вал привода высевающих аппаратов длиной 6 м
4 пневмоколеса 500 x 15
Гидравлические рядные маркеры

NC Classic и Technic 8-рядная по 75-80 см для кукурузы

Рами для навісного оснащення довжиною 6,10 м
Напівавтоматичне зчеплення
6-гранні осі колісних пар довжиною 5,20 м
6-гранні осі для фіксації елементів довжиною 6 м
4 пневмоколеса 500 x 15
Гідравлічні рядкові маркери

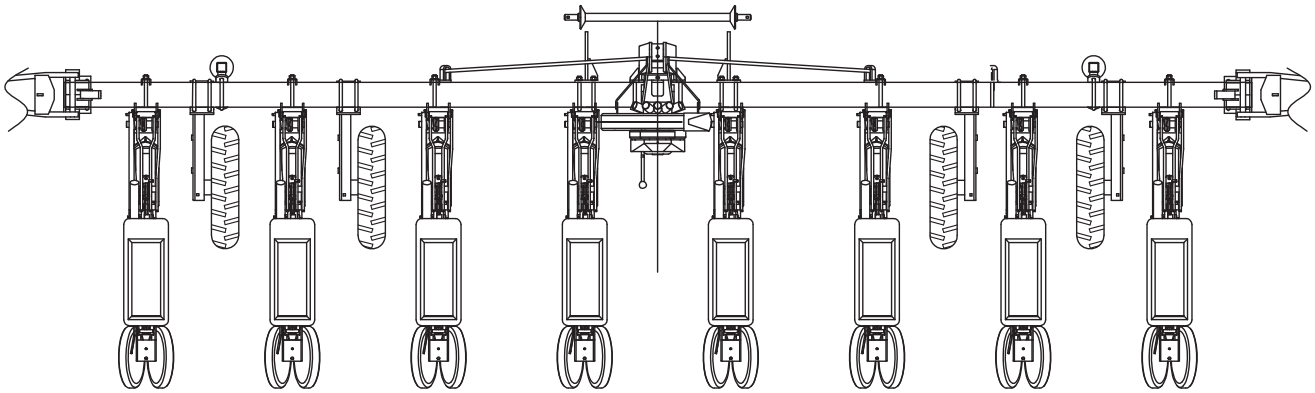

CHÂSSIS PORTÉS
НАВЕСНОЕ ШАССИ

MOUNTED FRAMES
НАВІСНІ РАМИ

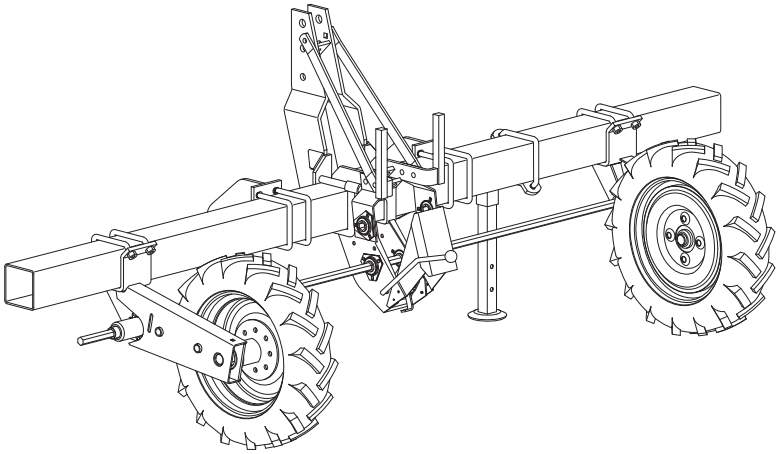

4-6 rangs monobarre
4 and 6 rows single bar
4 и 6-рядная цельная рама
4-6-рядкові з цільною рамо

Fig. 1

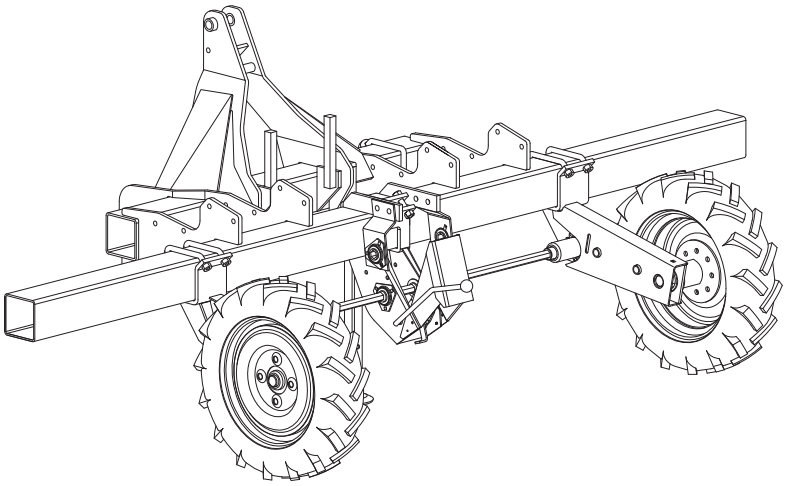

Châssis monobloc 125 long
Longoff-set monoblok 125 frame
Моноблок с рамой 125
Довга рама моноблок 125

Fig. 3

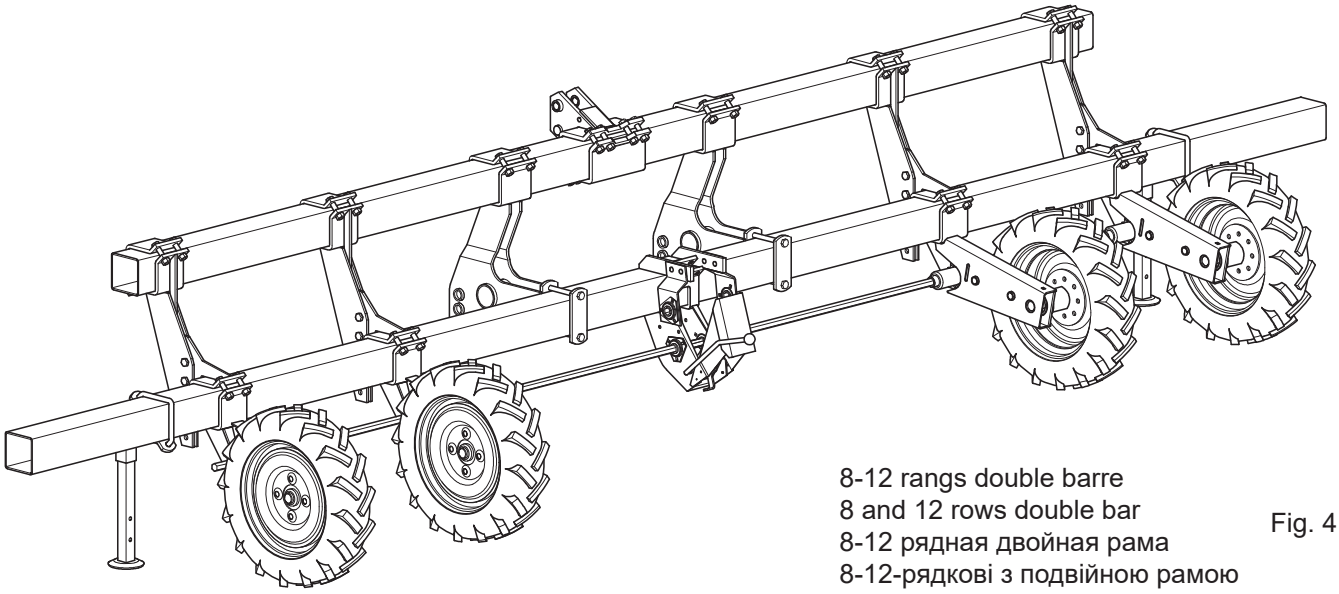

8-12 rangs double barre
8 and 12 rows double bar
8-12 рядная двойная рама
8-12-рядкові з подвійною рамою

Fig. 4

UTILISATION DES RAYONNEURS - ROW MARKER USE
СХЕМА НАСТРОЙКИ РЯДНОГО МАРКЕРА - ВИКРИСТАННЯ РЯДКОВИХ МАРКЕРІВ

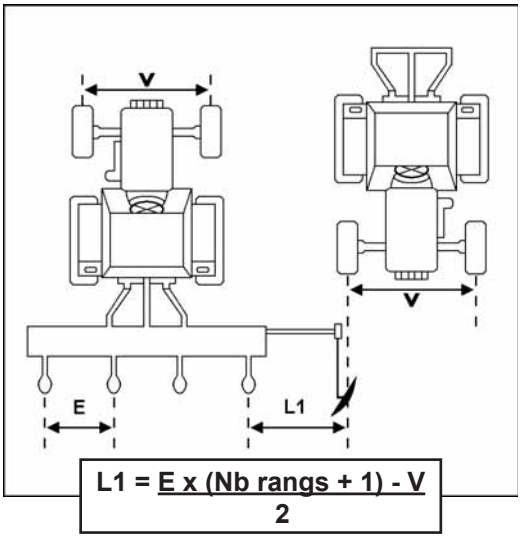

Exemple : 12 rangs à 0,5m – traçage à la roue - Voie 1,8m
Example: 12 rows at 0.5m – wheel marking out – track 1.80m
Пример: 12 рядов по 0,5 м – При вождении по маркерному следу колесами – Колея 1,80 м
Приклад: 12 рядків 0,5 м – водіння по сліду маркера колесами – колія 1,8 м

$$L1 = \frac{0{,}50 \times (12+1) - 1{,}8}{2} = 2{,}35m$$

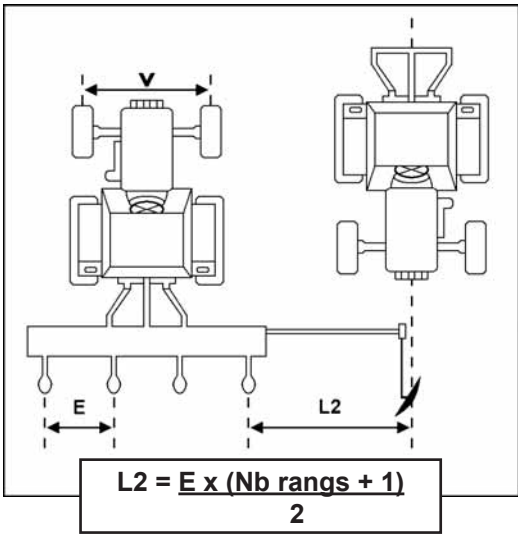

Fig. 5

Exemple : 12 rangs à 0,5m – traçage au centre
Example: 12 rows at 0.5 m – centre marking out
Пример: 12 рядов по 0,5 м – При вождении по маркерному следу центром трактор
Приклад: 12 рядків 0,5 м – водіння по сліду маркера центром трактора

$$L2 = \frac{0{,}50 \times (12+1)}{2} = 3{,}25m$$

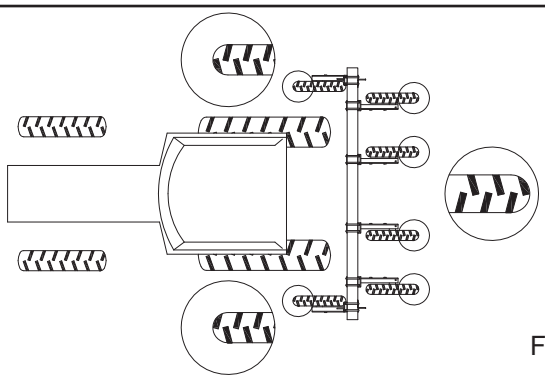

Fig. 6

Montage des blocs roues arrières : vérifier le sens des crampons par rapport au tracteur, montage à l'inverse (voir fig.6).
Montage des blocs roues avant : même sens que le tracteur.

Assembly of rear wheel units : chek the type patterns are moounted in the opposite direction of the tractor tyres (see fig. 6).
Assembly of front wheel units : same direction as the tractor tyres.

Установка задних колесных блоков: направление грунтозацепов должно быть противоположным направлению грунтозацепов трактора (см. рис. 6).
Установка фронтальных колесных блоков: то же направление, что и у трактора.

Монтаж задніх колісних блоків: перевірте орієнтацію затисків відносно трактора. Здійснення монтажу у зворотному порядку (дивіться мал. 6).
Монтаж передніх колісних блоків треба зробити в одному напрямку з колесами трактора.

MONTAGE GÉNÉRAL DU CHÂSSIS

Châssis portés rigides (fig.1-2-4)

Après avoir placé la barre porte-outils sur 2 supports, effectuer le montage des blocs roues, de la boîte de distances, de l'attelage… en se référant au croquis de la page 10 ou 11 correspondant au semoir à monter.

A noter que l'attelage avancé des châssis fig. 2 se positionne de 2 façons :

A - Une position ① pour utilisation sans fertiliseur.

B - Une position ② pour utilisation avec fertiliseur.

Dans chaque cas on utilise les mêmes traverses de liaison, mais boulonnées différemment.

Ces traverses sont au nombre de 4 dans tous les cas.

GENERAL ASSEMBLY OF THE FRAME

Mounted rigid frame (fig.1-2-4)

After spacing the toolbar on 2 supports, mount the drive wheel blocks, gearbox, and hitch, refer to the illustrations on the previous pages 2 & 3.

Please note the advanced hitch of frame fig. 2 which can be positioned in 2 ways :

A - Position ① to be used without fertilizer.

B - Position ② to be used with fertilizer.

In each case one uses the same spacers but are bolted differently.

In all the cases, 4 spacers are needed.

ОБЩАЯ СБОРКА РАМЫ

Монтирование цельной рамы (рис. 1, 2, 3, 4)

После установки несущей рамы на 2 подставки, установите блоки ведущих колес, коробку передач, и навесьте ее на трактор, как показано на рисунках, приведенных на предыдущих страницах 2 и 3.

Следует отметить, что сборку улучшенной рамы (рис. 2) можно выполнить двумя способами:

А - Положение ① следует использовать без устройства для внесения удобрений.

В - Положение ② следует использовать с устройством для внесения удобрений.

В любом случае, они используются с теми же креплениями, однако крепятся по-разному.

В обоих случаях необходимо 4 опоры.

ЗАГАЛЬНИЙ МОНТАЖ РАМИ

Жорсткі навісні рами (мал.1-2-4)

Після установки несучої рами на 2 підставки встановіть блоки ведучих коліс, коробку передач та механізм зчеплення, як показано на малюнках по монтажу при використанні з сівалкою на сторінках 2 або 3.

Слід зазначити, що монтаж покращеної рами (мал. 2) можна виконати двома способами:

А - Положення ① слід використовувати без удобрювача.

В - Положення ② слід використовувати з удобрювачем.

У кожному випадку вони використовуються з тими ж кріпленнями, але кріпляться по-різному.

В обох випадках необхідно 4 опори.

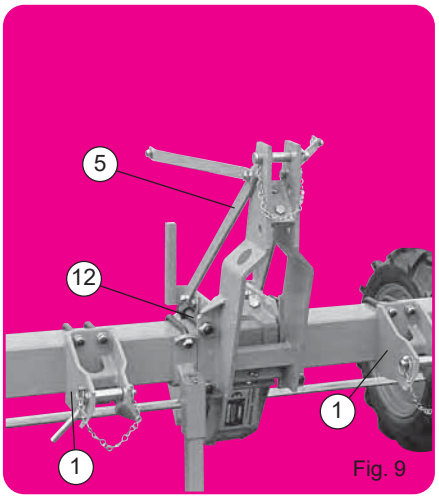

Fig. 9

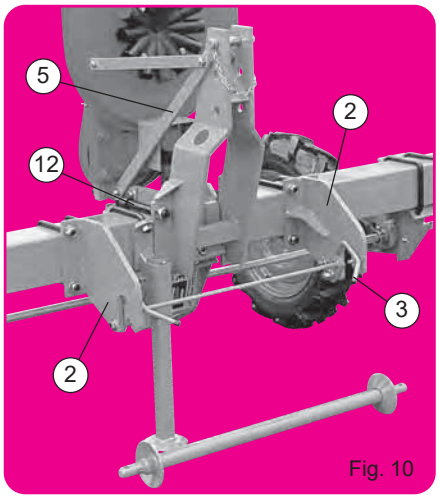

Fig. 10

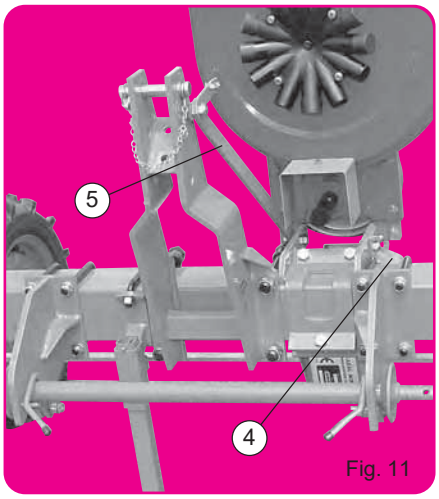

Fig. 11

Fig. 12

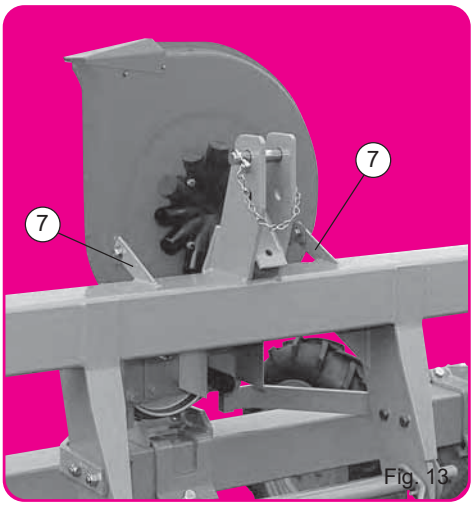

Fig. 13

Fig. 14

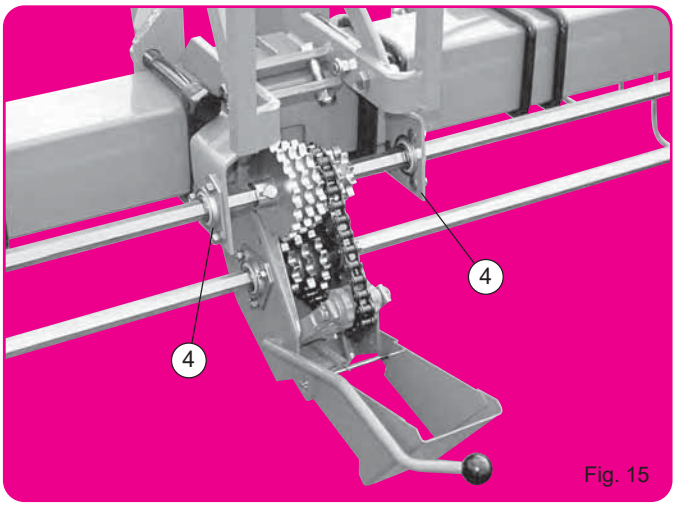

Fig. 15

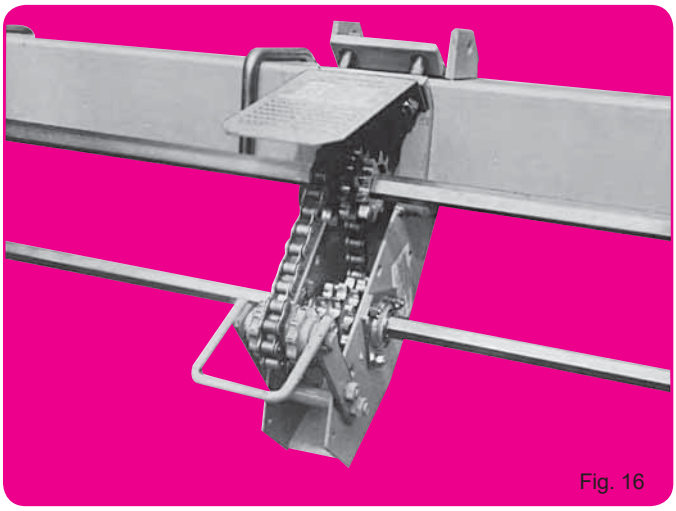
Fig. 16

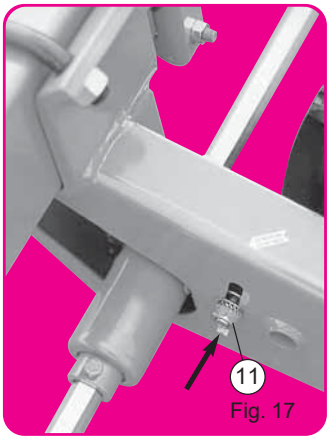

Fig. 17

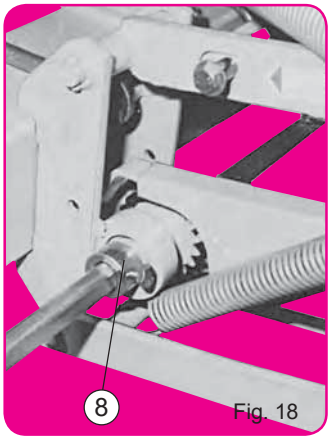

Fig. 18

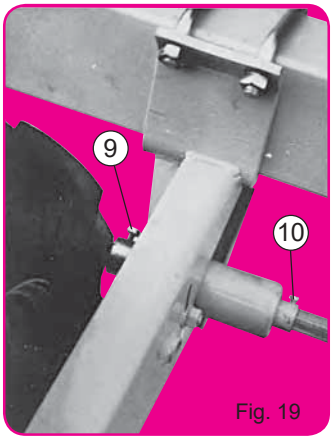

Fig. 19

Fig. 20

RÉGLAGES DIVERS DU CHÂSSIS

Attelage

Les chapes latérales d'attelage ordinaire (1) et semi-automatique (2) seront peut-être à fixer en contre-bride des éléments semeurs suivant les inter-rangs à réaliser. Ne pas oublier les tirants renfort (5).
Avec attelage semi- automatique s'assurer que le taquet (3) n'accroche pas, lors des manœuvres, le tracteur ou l'outil de préparation placé à l'avant du semoir.
Pour adapter le semoir à la voie du tracteur, l'attelage ordinaire peut être monté en déport d'1/2 inter-rangs (fig. 11). La boîte de distances se place alors à gauche de l'élément central. Supprimer dans ce cas un des paliers (4) et n'utiliser qu'un seul tirant (5).
Les attelages sont livrés avec axe n° 2, l'axe n° 1 n'est fourni que sur demande.
Les boulons (12) du 3e point central se placent sur le dessus de la barre.

Turbine

La turbine standard s'emploie à 540 tr/mn. Pour la vitesse de 450 et 1000 tr/mn des poulies spéciales sont prévues en option. L'entraînement d'une pompe est possible (fig. 14).
Après avoir mis la turbine en place, ne pas oublier les pattes renfort prévues pour éviter les vibrations. Ces pattes se montent suivant (6) fig. 12 pour attelage normal et (7) fig. 13 pour attelage avancé.

Boîte de distances

Montage de la boîte standard suivant fig. 15 (voir utilisation et autres montages page 20).
Vérifier le bon fonctionnement du tendeur de chaîne, de son taquet d'accrochage, la rotation du galet. Attention : placer les pignons dans le bon sens. Pour inter-rangs inférieur à 45 cm, les 2 paliers (4) seront à supprimer. Pour ne pas fatiguer le ressort ne jamais stocker le semoir tendeur accroché. Graisser l'intérieur du moyeu de pignon supérieur afin de faciliter l'auto- alignement.
Pour utilisation en inter-rangs supérieurs à 50cm un jeu de paliers support axe (4) est à prévoir.

Remarques importantes

• Pour faciliter le montage, les supports paliers (4) ne seront à bloquer qu'après avoir enfilé l'arbre hexagonal supérieur.
• L'axe hexagonal supérieur se bloque en position par les 2 bagues (8) fig. 18.
• L'axe hexagonal inférieur se bloque en position par les vis (9) et (10) placées de part et d'autre des blocs roues (fig.19).
• Après montage vérifier et compléter (vers le haut) la tension des chaînes de blocs roues (11) fig. 17.
Sur terrains caillouteux il est recommandé, pour éviter les remontées de pierres, de disposer les pneus d'entraînement comme ceux d'un tracteur c'est-à-dire le sens des crampons inverse de la normale pour un matériel tracté.
• Le blocage de tous les boulons d'attelage sera à contrôler journellement (les vibrations pouvant provoquer desserrage et rupture).

VARIOUS ADJUSTMENTS OF THE FRAME

Hitch

The lower mounting brackets of the standard hitch (1) or semi-automatic hitch (2) can be mounted as a counter clamp of the planting units according to the interrow spacing as needed. Do not forget the tie strap (5).
With the semi-automatic hitch make sure that the tractor, when placed in front of the planter, does not interfere with the lock bar of the hitch which could result in the unlocking of the hitch.
To mount the planter in line with the tractor the standard hitch can be mounted and off-set at half the interrow spacing (fig. 11). The gearbox is then placed to the left of the central metering unit. In that case remove one of the bearing holders (4) and use only one tie strap (5) .
The lower mounting brackets are delivered with cat. 2 pins. Cat.1 pins can be furnished on request.

Turbofan

The turbofan operates at 540 rpm. For speeds of 450 & 1000 rpm special pulleys are available as optional equipment.
A pump pulley is also available (fig.14).
After mounting the turbofan, do not forget the support straps which are to eliminate vibrations. These straps mount as shown (6) fig. 12 for standard hitches and (7) fig. 13 for advanced hitches.

Gearbox

Mounting of the standard gearbox is as shown in fig.15 (see also page 20) double check the proper functioning of the chain tightner, lock, and rotation of the roller. Attention : mount the sprockets in the proper order. For interrow spacings of less than 45 cm (18'') the 2 bearing brackets are to be removed.
To avoid stretching the spring, store the planter with the chain tightner in an unlocked position.
For an interrow spacing of more than 50 cm (20'') the pair of bearing holders (4) is furnished.

Important

• To make the assembly easier, do not tighten the bearing brackets (4) until the hexagonal shaft has been slid into position.
• The upper hexagonal shaft locks into position by means of 2 bushing stops (8) fig.18.
• The lower hexagonal pin is locked in position by the screws (9) and (10) placed on either side of the wheel units (fig. 19).
• After assembly double check and tighten (upwards) the tension of the chain of the drive wheel box (11) fig. 17.
On stony land, to prevent lifting of stones, we recommend that you arrange the driving tyres like those of a tractor, i.e. the direction of the lugs opposite to that normally used for towed equipment.
• Check on a daily basis that the bolts and nuts on the hitch are tight (the vibrations can cause them to loosen and break).

VERSCHILLENDE INSTELLINGEN VAN HET FRAME

Навеска

При необходимости нижние монтажные скобы стандартного сцепного крепления (1) или полуавтоматической навески (2) могут быть установлены между высевающих секций в соответствии с междурядьем. Не забудьте о распорной пластине (5).
В случае с полуавтоматическим сцепным креплением убедитесь, что трактор, стоящий впереди сеялки, не мешает блокирующей опоре сцепного крепления, в противном случае это может привести к расцепке сцепляющего крепления.
Для установки сеялки на одной линии с трактором устанавливается стандартное сцепное крепление и смещается на половину междурядного расстояния (рис. 11). Следовательно, коробка передач устанавливается по левую сторону от центрального дозатора. В таком случае, следует удалить один из держателей крепления (4) и использовать только одну распорную пластину (5).
Нижние монтажные скобы поставляются в комплекте с осью 2. Пальцы 1 могут быть поставлены по особому заказу.

Турбовентилятор

Привод вентилятора осуществляется от ВОМ с частотой вращения 540 об/мин. В качестве дополнительного оборудования в наличии имеются особый шкив для скоростей 450-1000 об/мин.
В опциях также имеется выход для привода гидронасоса (рис. 14).
После монтажа турбовентилятора не забудьте установить опорные пластины, снимающие вибрацию. Данные пластины устанавливаются, как показано на рис. 12 для стандартных навесок (6) или на рис. 13 для улучшенных сдвоенных рам с навесным устройством (7).

Коробка передач

Установите стандартную коробку передач в соответствии с рис. 15 (см. также стр. 20). Дважды проверьте надлежащее функционирование натяжителя цепи, зажима и вращение подшипников. Внимание: устанавливайте звездочки в соответствующем порядке. При работе с междурядными интервалами менее чем 45 см следует удалить 2 опорных скобы. Во избежание растяжения цепи храните сеялку с отжатым натяжителем цепи.
Особую узкую коробку передач следует устанавливать при работе с междурядными интервалами менее чем 35 см (рис. 16). Использование и рабочий диапазон соответствует стандартной коробке передач, описанной выше. Тем не менее, две 3-звездочные группы нельзя использовать одновременно: перед сборкой следует определить, какая 3-звездочная группа необходима для требуемого размера семян. Для междурядных интервалов более чем 50 см устанавливается пара опорных креплений (4).

Важно

• Для облегчения сборки не следует затягивать опорные крепления (4), пока не вставлен шестигранный вал.
• Верхний шестигранный вал фиксируется от продольного перемещения двумя стопорными креплениями (8) рис. 18.
• Нижний шестигранный вал фиксируется в нужном положении винтами (9) и (10), установленными по обе стороны колесных блоков (рис. 19).
• После сборки проверьте и затяните натяжители цепей привода от ведущих колес (11) рис. 17.
На каменистых участках во избежание подъема камней рекомендуется использовать шины ведущих колес, как у трактора, то есть с грунтозацепами, направленными в противоположную сторону от их обычного направления у прицепного оборудования.
• Ежедневно проверяйте степень затяжки болтов и гаек навесного устройства (они могут отжаться и сломаться вследствие рабочей вибрации).

РІЗНІ РЕГУЛЮВАННЯ РАМИ

Навішення

При необхідності нижні монтажні скоби стандартного зчіпного кріплення (1) або напівавтоматичного навішення (2) можуть бути встановлені між висівною секцією відповідно до міжряддя. Не забудьте про розпірну пластину (5).
У випадку з напівавтоматичним зчіпним кріпленням переконаєтеся, що трактор, розташований поперед сівалки, не заважає блокувальній опорі зчіпного кріплення, а якщо ні, то це може привести до розчеплення.
Для установки сівалки на одній лінії із трактором установлюється стандартне зчіпне кріплення, і зміщається на половину міжрядної відстані (мал. 11). Отже, коробка передач установлюється ліворуч від центрального дозатора. У такому випадку, слід вилучити один з підшипників (4), і використовувати тільки одну розпірну пластину (5).
Нижні монтажні скоби поставляються в комплекті з віссю 2. Ось 1 може бути поставлена під замовлення.
Стопорні пальці (12) для 3-ої точки зчеплення з центральним елементом рами вставляються над рамою.

Турбовентилятор

Частота обертання стандартного вентилятора – 540 об/хв. В якості додаткового оснащення в наявності є особливий шків для швидкостей 450-1000 об/хв. В опціях також є вихід для приводу гідронасоса (мал. 14).
Після монтажу турбовентилятора не забудьте встановити опорні пластини, що знімають вібрацію. Дані пластини встановлюються, як показано (6) на мал.12 для стандартних навішень або (7) на мал.13 для покращених здвоєних рам з начіпним обладнанням.

Коробка передач

Встановіть стандартну коробку передач, як показано на мал. 15 (дивіться також сторінку 20).
Двічі перевірте належне функціонування натягувача ланцюга та її фіксатора, а також обертання підшипників. Увага: встановлюйте зірочки у відповідному порядку. При роботі з міжрядними інтервалами менше 45 см слід вилучити 2 опорних скоби (4). Щоб уникнути розтягання ланцюгу зберігайте сівалку з відчепленим натягувачем ланцюга. Змащіть всередині втулку шестерні, щоб покращити автоматичне вирівнювання.
Для міжрядних інтервалів більше 50 см встановлюється пара опорних підшипників.

Важливі примітки

• Для полегшення складання не слід блокувати опорні підшипники (4), поки не вставлений верхній шестигранний вал.
• Верхній шестигранний вал фіксується двома стопорними кріпленнями (8) (мал. 18.)
• Верхній шестигранний вал фіксується болтами (9) та (10), розташованими по обидва боки від колісних пар (мал. 19).
• Після монтажу перевірте і відрегулюйте (знизу вверх) натяг ланцюгів колісних пар (11) (Мал. 17).
Щоб уникнути піднімання каміння, на кам'янистому грунті рекомендується використовувати покришки на приводних колесах, такі, як на тракторі. Орієнтація затисків буде зворотна нормальній орієнтації начіпного обладнання.
• Щодня перевіряйте ступінь затягування болтів і гайок начіпного обладнання (вони можуть віджатися і зламатися внаслідок робочої вібрації).

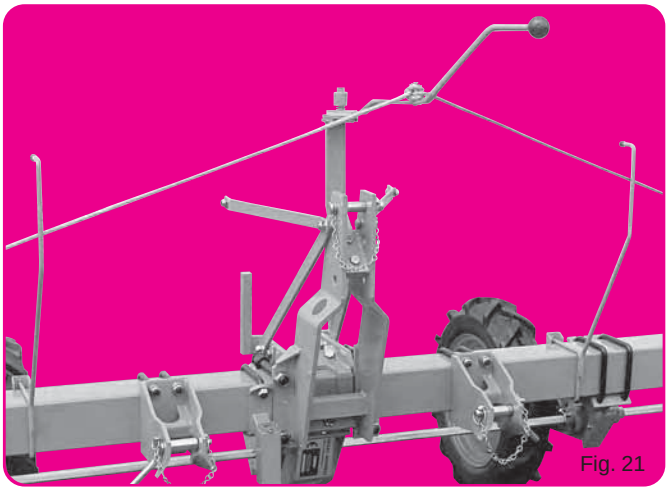
Fig. 21

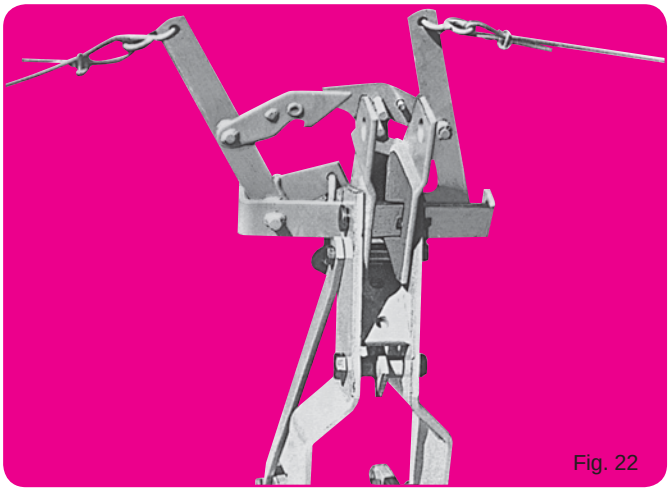
Fig. 22

Fig. 23

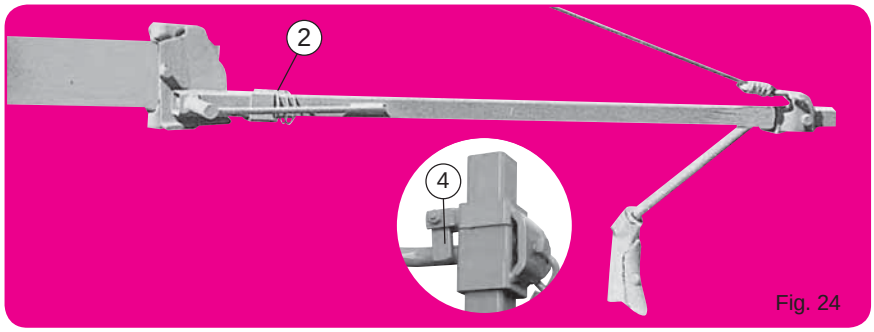

Fig. 24

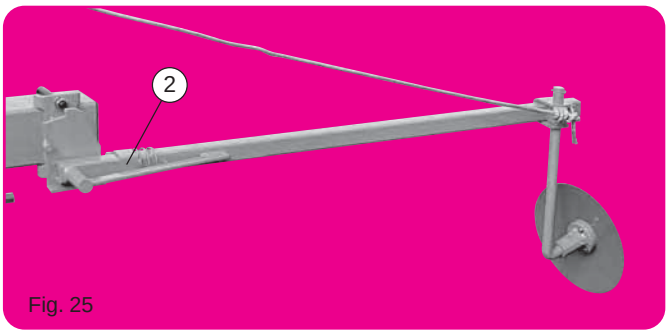

Fig. 25

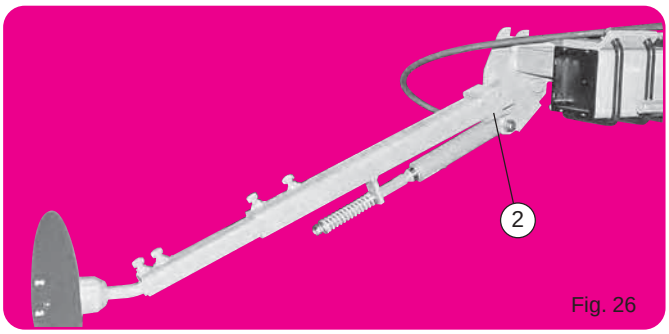

Fig. 26

Fig. 27

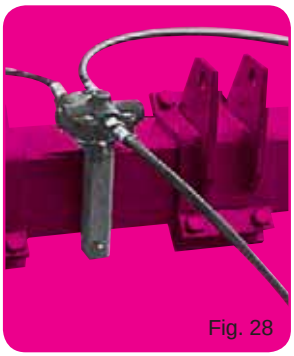
Fig. 28

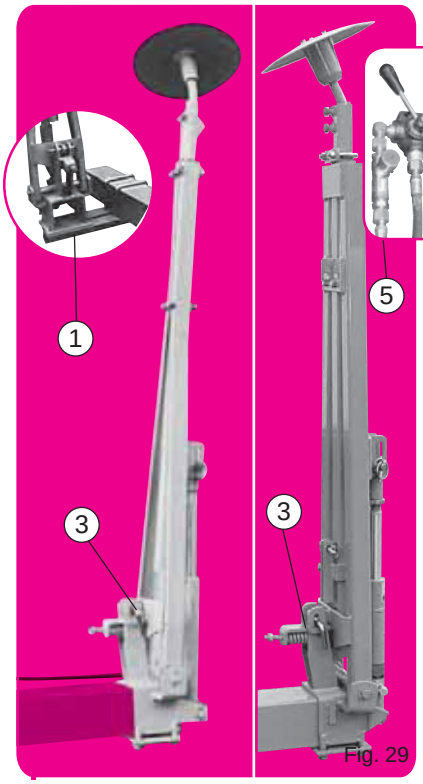

Fig. 29

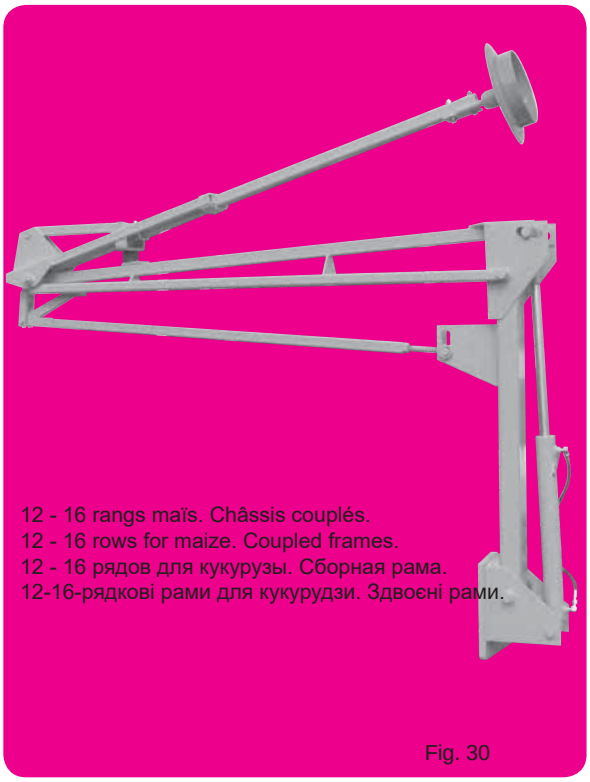

Fig. 30

MONTAGE ET UTILISATION DES RAYONNEURS

Fig. 21. Inverseur manuel de rayonneurs avec guides cordes.

Fig. 22. Inverseur automatique mécanique de rayonneurs de châssis 3 m (option).
Après montage, effectuer les premiers mouvements très lentement afin de s'assurer qu'aucune pièce ne vienne en butée avant fin de course. Cet équipement demande surveillance et entretien réguliers (graissage, contrôle usure).

Fig. 23. Rayonneur pour châssis de 2 m. (2 rangs). S'utilise sans inverseur.

Fig. 24. Rayonneur standard pour châssis de 3 m. Marquage par sabot.

Fig. 25. Rayonneur spécial pour châssis de 3 m. Marquage par disque (option).

Fig. 26. Rayonneur hydraulique pour châssis de 3 m. (option pour NC).

Fig. 27. Adaptation sur tracteur de la vanne 3 voies pour commande des rayonneurs hydrauliques (sur prise d'huile simple effet).

Fig. 28. Adaptation de la valve de séquence pour commande alternée automatique des rayonneurs hydrauliques. Attention : il s'agit d'un équipement sensible aux manutentions et impuretés.

Fig. 29. Rayonneur hydraulique standard pour châssis de 4,50 m et 6,10 m. Normalement ces rayonneurs se fixent en bout de barre porte-outils mais ils peuvent sur demande être livrés avec support spécial (1) les positionnant en avant de la barre porte-outils pour un repérage rapproché (dans le cas d'inter-rangs réduits par exemple).

Fig. 30. Rayonneur long à double pliage pour semoirs grandes largeurs (10-12 rangs maïs). Châssis couplé 7''.

Nota : chaque bras de rayonneurs dispose d'un blocage en position transport par bague (2), taquet (4) ou broche (3).
Chaque vérin est équipé au niveau de son raccord d'une bague de ralenti avec trou réduisant le passage d'huile.
L'encrassement de cette bague ou le bouchage de son trou par des impuretés seront la cause du mauvais fonctionnement du vérin et du rayonneur. En cas de démontage pour nettoyage replacer avec soin la bague dans sa position initiale.

(5) Vérins de rayonneurs équipés d'un limiteur de débit. Régler la vitesse de montée huile chaude.

ASSEMBLY AND INSTALLATION OF THE ROW MARKERS

Fig. 21. Manual reverse of the row marker with guiding ropes.

Fig. 22. Mechanical automatic reverse of the row marker for frames of 3 m (9'11'') (optional).
After mounting, start the first operation slowly to make sure that no pieces are sticking. This mechanism requires periodic attention and maintenance (greasing and check for wear).

Fig. 23. Row marker for frame of 2 m (6'7'') (2 rows) to be used without reverse.

Fig. 24. Standard row marker for frames of 3 m (9'11'') / marking by shoe.

Fig. 25. Special row marker for 3 m (9'11'') frame/marking by disc (optional).

Fig. 26. Hydraulic row marker for 3 m (9'11'') frame (optional).

Fig. 27. 3-way directional valve, mounted on tractor to direct the hydraulic row markers (single-acting hydraulic system).

Fig. 28. Sequence valve to automatically alternate the hydraulic row markers.

Attention : this valve is sensitive to impurities in the oil.

Fig. 29. Standard hydraulic row markers for frames of 4,5 m (14'9'') and 6 m (20'). Normally these row markers are mounted at the end of the toolbar, but on special request they can be supplied with a special mounting bracket _ that positions the row marker in front of the toolbar (for exemple in the case of narrow rows).

Fig. 30. Folding row markers for larger planters (10-12 rows corn). 7'' coupled frame.

Nota : Each arm of the row marker can be put in a locked position for transport by means of a sleeve (2) or pin (3).
Each cylinder is furnished with a flow reducer inside the hydraulic fitting.
A blockage of the hole of this flow reducer by dirt or impurities will result in malfunction of the cylinder of the row markers. In the case of removal for cleaning, place the flow reducer in ist original position.

(5) Row marker cylinders equiped with a flow limiter. Adjust the upward speed hot oil.

СБОРКА И УСТАНОВКА РЯДНЫХ МАРКЕРОВ

Рис. 21. Ручной возврат рядных маркеров при помощи направляющих веревок (опция).

Рис. 22. Механический автоматический возврат рядных маркеров для трехметровых рам (опция).

После установки, первое действие надо выполнить медленно, чтобы удостовериться, что никакие части не придерживаются. Этот механизм требует периодического внимания и обслуживания (смазка и проверка на износ).

Рис. 23. Рядный маркер для двухметровой рамы (2 ряда) используется без возврата.

Рис. 24. Стандартный рядный маркер для трехметровой балки / маркировка анкером (опция).

Рис. 25. Специальный рядный маркер для трехметровых балок / маркировка диском (опция).

Рис. 26. Гидравлический рядный маркер для трехметровых балок.

Рис. 27. 3-ходовой направляющий клапан, устанавливается на тракторе для управления гидравлическими рядными маркерами (гидравлическая система одиночного действия).

Рис. 28. Последовательный клапан для автоматического переключения гидравлических рядных маркеров.

Внимание: данный клапан чувствителен к загрязнению масла.

Рис. 29. Стандартные гидравлические рядные маркеры для рам 4,5 м и 6 м. Обычно данные рядные маркеры устанавливаются на концах несущей балки, но по особому запросу их поставляют со специальным монтажным креплением (1), что позволяет установить рядный маркер перед несущей балкой (например, в случае узких рядов).

Рис. 30. Складной рядный маркер для больших сеялок (10-12-рядных для кукурузы).

Примечание: Каждое плечо рядного маркера может быть установлено в положение для транспортировки при помощи фиксатора (2) или штыря (3). Внутри соединения каждого цилиндра установлен редукционный клапан снижения расхода масла. Засорение отверстия данного редукционного клапана посторонними телами может послужить причиной плохой работы цилиндра рядных маркеров. В случае снятия кольца в целях чистки аккуратно установите его в первоначальное положение.

(5) Цилиндры рядных маркеров оборудованы ограничителем расхода масла. Отрегулируйте скорость слива горячего масла.

МОНТАЖ ТА ЕКСПЛУАТАЦІЯ РЯДКОВИХ МАРКЕРІВ

Мал. 21. Ручний повертальник рядних маркерів за допомогою напрямних мотузок (під замовлення).
Мал. 22. Механічне автоматичне повернення рядкових маркерів для рам довжиною 3 м (під замовлення).
Після монтажу перша дії треба виконати повільно, щоб упевнитися в тому, що ніякі частини не рухаються до упору. Цей механізм вимагає періодичної уваги та технічного обслуговування (змащення та перевірка на зношування).
Мал. 23. Рядковий маркер для рами довжиною 2 м (2 рядки). Використовується без повертальника.
Мал. 24. Стандартний рядковий маркер для рами довжиною 3 м. Маркування здійснюється анкером (під замовлення).
Мал. 25. Спеціальний рядний маркер для рами довжиною 3 м. Маркування здійснюється диском (під замовлення).
Мал. 26. Гідравлічний рядний маркер для рами довжиною 3 м (під замовлення для моделей NC).
Мал. 27. 3-ходовий напрямний клапан встановлюється на тракторі для керування гідравлічними рядковими маркерами (гідравлічна система одиночної дії).
Мал. 28. Регулювання клапану для іншого режиму автоматичного керування гідравлічними рядковими маркерами. Увага: цей клапан чутливий до забруднення масла.
Мал. 29. Стандартні гідравлічні рядкові маркери для рам довжиною 4,5м та 6,1 м. Звичайно дані рядні маркери встановлюються на кінцях рами для навісного оснащення, але по особливому запиту їх поставляють зі спеціальним монтажним кріпленням (1), що дозволяє встановити рядковий маркер перед рамою для навісного оснащення (наприклад, у випадку вузьких рядів).
Мал. 30. Складаний рядний маркер для більших сівалок (10-12-рядкових для кукурудзи). Здвоєна рама 7''.

Примітка: Кожне плече рядного маркера може бути встановлене в положення для транспортування за допомогою стопора (2), фіксатора (4) або стрижня (3). Всередині з'єднання з кожним гідроциліндром встановлений редукційний клапан зниження витрати масла.
Засмічення отвору цього редукційного клапана сторонніми об'єктами може послужити причиною поганої роботи гідроциліндра та рядкового маркеру. У випадку зняття клапана з метою чищення, потім акуратно встановіть його в первісне положення.

(5) Гідроциліндри рядних маркерів обладнані обмежником витрати масла. Відрегулюйте швидкість підйому гарячого масла.

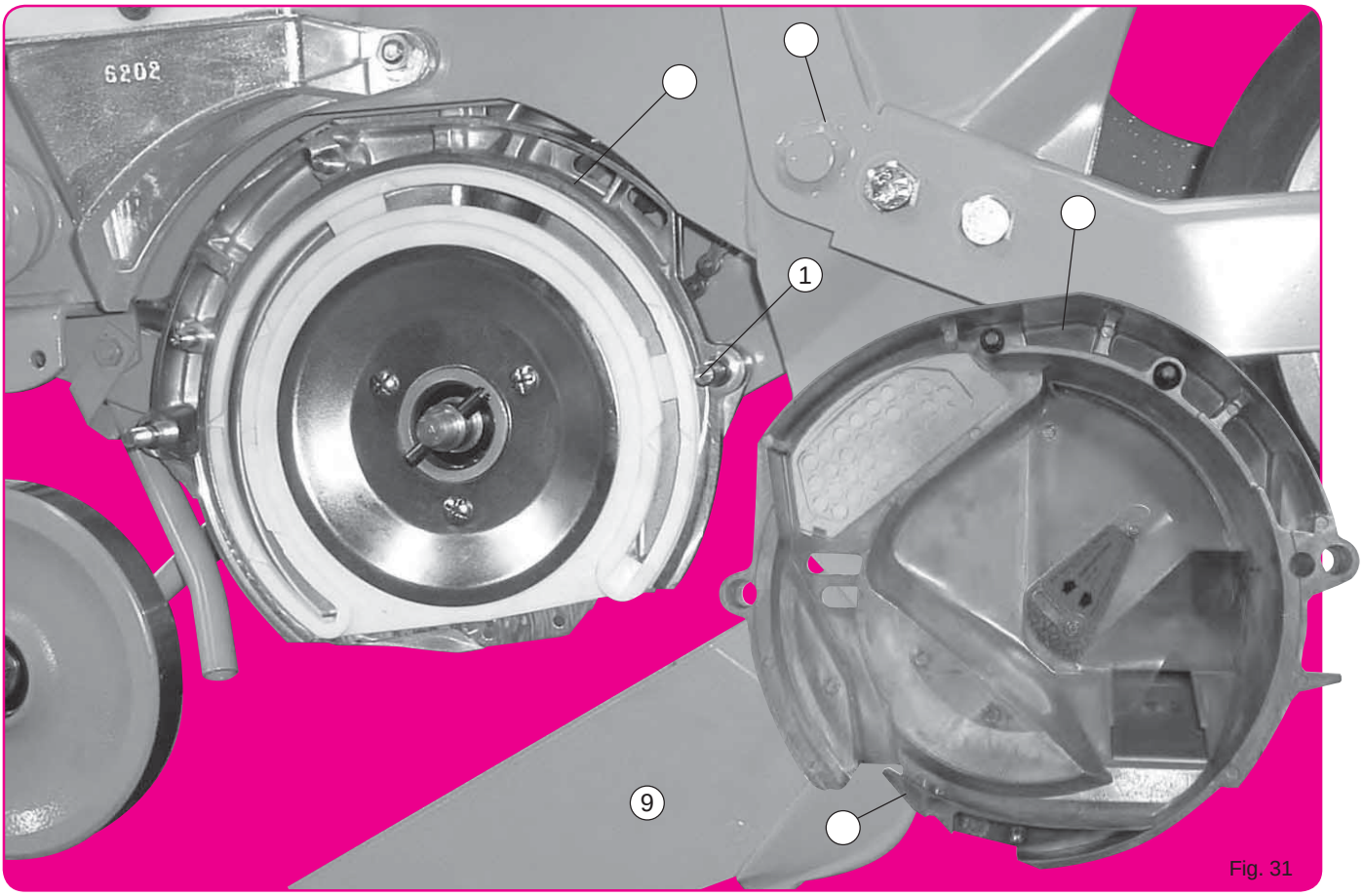

Fig. 31

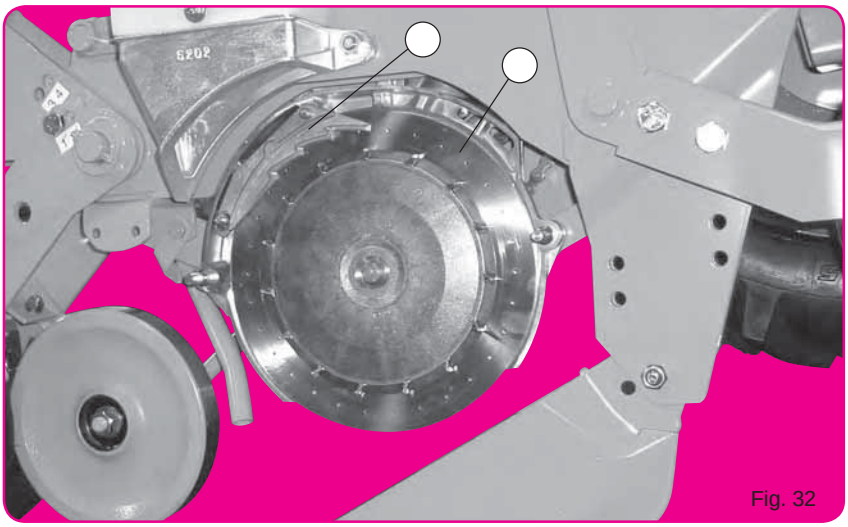

Fig. 32

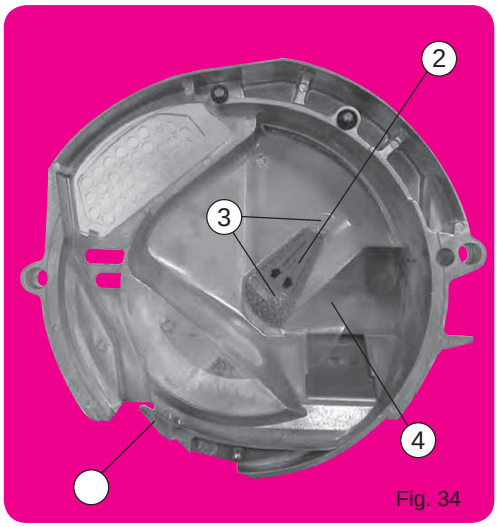

Fig. 34

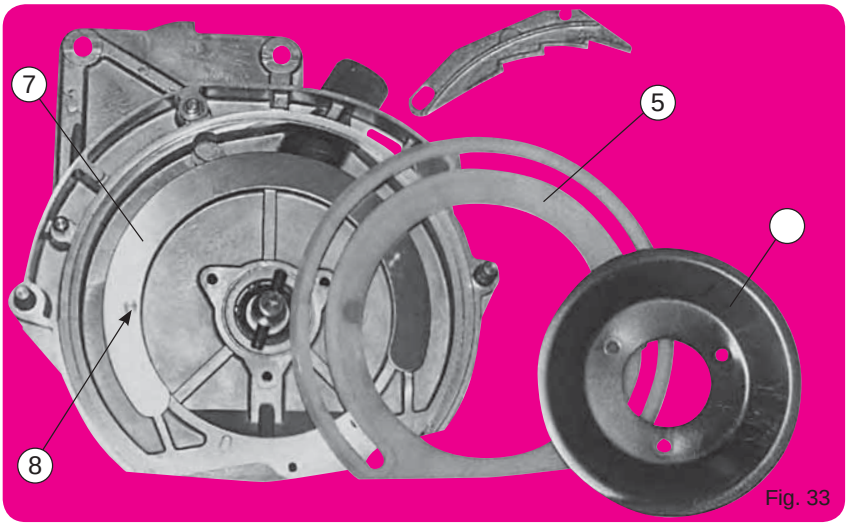

Fig. 33

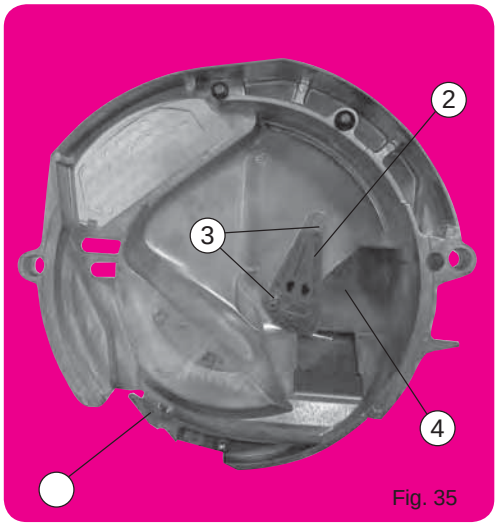

Fig. 35

BOÎTIER DE DISTRIBUTION

Description
A - Corps principal fixé à demeure sur l'élément.
B - Couvercle avec trappe de vidange et fenêtre de contrôle.
C - Disque de distribution avec agitateur unique pour toutes semences.
D - Plaque de sélection unique pour toutes semences.
E - Cale éjecteur.
Pour avoir accès au disque, il suffit de retirer le couvercle (B) après avoir desserré les 2 écrous à oreilles (1) et baissé le soc (9).

ATTENTION

Pour chaque type de semence, il sera nécessaire d'utiliser le disque avec nombre de trous et Ø de trous adaptés (voir liste page suivante). Avant mise en route s'assurer que les boîtiers sont bien équipés des disques convenables. (Les semoirs sont livrés d'usine distributions non montées).
Les plaques de sélection (D) se placent sur les disques (côtés couvercle et non entre disques et couronnes plastique) (fig. 32). A l'intérieur du couvercle (B) se trouve un volet en tôle. Ce volet (2) régularise l'arrivée des graines depuis la trémie et assure un niveau constant et convenable face au disque.
En fonction de la semence utilisée il doit, avant tous semis, être contrôlé et réglé suivant 2 positions :
1. POSITION HAUTE (fig. 34) POUR GROSSES GRAINES, c'est-à-dire maïs, haricots, soja, pois, féveroles, arachides, coton…
2. POSITION BASSE (fig. 35) POUR PETITES GRAINES, c'est-à-dire tournesol, betterave, sorgho…
Cette position basse sera à retenir également pour les graines moyennes lorsque le semoir aura à travailler plusieurs centaines de mètres sur pentes importantes dépassant 20 %. Pour très fortes pentes, nous disposons d'une plaque spéciale réf. 6233.2. Cette plaque spéciale peut être utilisée aussi dans le cas de graine très fluide, même sur sol plat, ou sol pierreux très secouant, afin d'éviter le débordement de graine.

Pour colza et choux un volet complémentaire spécial livré avec la distribution est à mettre en place.
Le réglage du volet s'effectue par basculement après avoir desserré les 2 boulons (3).
Une toile plastique (4) placée sous le volet sert également à limiter le niveau des graines face au disque. Avant chaque début de campagne s'assurer de son bon état.
La couronne plastique de frottement (5) sur laquelle tourne le disque doit être plane et en bon état. A titre indicatif, en conditions normales d'utilisation, son remplacement ne devrait être nécessaire qu'après 500 à 1000 ha.
Maintenue extérieurement dans une gorge et bloquée par la cuvette (6) et ses 3 boulons, la nouvelle couronne devra être positionnée avec attention en prenant soin à ce que les crans du secteur d'appui (7) (fig. 33) et de la couronne soient bien en place dans leur logement.
La cale éjecteur (E) assure le décrochement régulier des graines, il sera souhaitable de vérifier de temps en temps sa souplesse et son bon état.

METERING BOX

Description
A - Main housing mounted in the planter metering unit.
B - Cover with trap door and control window.
C - Distribution disc with agitator for all seeds.
D - One seed scraper for all types of seed.
E - One ejector block.
To reach the disc, simply remove cover « after loosening the 2 wing nuts (1) and lowered the share (9).

ATTENTION

For each type of seed, it will be necessary to use the seed disc with the proper number of holes and diameter of the holes (see liste on next page).
Before starting up, make sure that the metering boxes are equipped with the proper seed discs (planters are delivered from the factory without the seed disc).
The seed scraper (D) is mounted on the outside of the seed disc (not between the seed disc and plastic wear gasket).
A sheet metal shutter (2) is mounted inside the cover «.This shutter regulates the flow of seeds coming from the hopper and provides a constant and sufficient level in front of the disc.
According to the seed used, the shutter has to be checked and adjusted at 2 different positions before planting :
1. HIGH POSITION (fig. 34) FOR LARGE SEEDS, i.e. corn, beans, soybean, peas, kidney beans, peanuts, cotton…
2. LOW POSITION (fig. 35) FOR SMALL SEEDS, i.e. sunflower, beets, sorghum…
This low position should also be used for average sized seeds when the planter has to work for several hundred meters (1 000 or more) on slopes of more than 20 %. For very steep slopes, we have a special plate réf. 6233.2.This special scraper can also be used in the case of easy flowing seeds, even on flat or very bumpy stony ground, to prevent seeds from spilling-over.

For rapeseed and cabbage a complementary sheet valve, delivered with the disc, is to be used.
The shutter is adjusted by lowering it after loosening the 2 bolts (3). A small plastic sheet (4) located under the shutter is also used to limit the level of seeds in front of the disc. Before beginning your season, make sure that it is in good condition.
The plastic wear gasket (5) on which the seed disc rotates should be smooth and in good condition. Under normal operating conditions, it should be replaced only after 500 to 1000 ha (1250 to 2500 acres).
The wear gasket is positioned externally in a groove and held by the cup. (6) Its 3 bolts should be positioned with care making sure that the stub (fig. 33) of the wear gasket is properly positioned in the hole of the housing.
The ejector block (E) enables the seeds to fall regularly. For this purpose, it is recommended to check its conditions periodically.

ВЫСЕВАЮЩИЙ АППАРАТ

Описание
A - Основной корпус, установленный на высевающей секции.
B - Крышка с люком и контрольным окошком.
C - Высевающий диск с мешалкой для всех типов семян.
D - Один селектор для всех типов семян.
E - Один блок выбрасывателя.
Для доступа к диску достаточно снять крышку (B), предварительно ослабив 2 барашковые гайки (1) и опустив сошник (9).

ВНИМАНИЕ

Для каждого типа семян необходимо использовать специальный диск с соответствующим количеством и диаметром отверстий (см. список на следующей странице). Перед вводом в эксплуатацию убедитесь, что в дозирующих коробках установлены соответствующие диски (сеялки поставляются с завода без дисков).
Семенной сбрасыватель (D) устанавливается на внешней стороне диска (но не между диском и пластмассовой прокладкой).
Металлическая заслонка (2) устанавливается с внутренней стороны крышки (B). Данная заслонка регулирует поток семян из бункера и обеспечивает постоянный и необходимый уровень в передней части диска.
В соответствии с типом используемых семян заслонку следует проверить и отрегулировать в одно из двух положений перед посевом:
1. ВЫСОКОЕ ПОЛОЖЕНИЕ (рис. 34) ДЛЯ БОЛЬШИХ СЕМЯН, таких как кукуруза, бобы, соевые бобы, горох, фасоль, арахис, хлопок и т.п.
2. НИЗКОЕ ПОЛОЖЕНИЕ (рис. 35) для маленьких семян, таких как подсолнечник, свекла, сорго и т.п.
Данное низкое положение должно применяться для семян средних размеров, когда сеялка будет работать несколько сотен метров (1 000 или более) под уклоном более чем 20 %. Для работы на более крутых склонах в наличии имеется специальная пластина ref. 6233.2. Данный скребок также может быть использован в случае легко сыпучих семян, даже на плоской поверхности, во избежание избыточного просыпания семян.

Для семян рапса и капусты следует использовать дополнительный перекрыватель, поставляемый в комплекте с диском.
Заслонка регулируется при отпущенных болтах (3). Маленький пластмассовый щиток (4), расположенный под заслонкой, также используется для ограничения уровня семян перед диском.
Уплотнительная прокладка (5), по которой вращается диск, должна быть гладкой и в хорошем состоянии. В нормальных рабочих условиях ее следует менять каждые 500-1000 га (1250-2500 акров).
Прокладка расположена во внешнем пазу и удерживается колпаком (6). Перед закручиванием трех болтов колпака убедитесь, что направляющая прокладки (рис. 33) расположена должным образом в отверстии корпуса.
Блок выбрасывателя (E) обеспечивает постоянное высыпание семян. С этой целью, рекомендуется периодически проверять его состояние.

РОЗДАВАЛЬНА КОРОБКА ДОБРИВ

Опис
A - Основний корпус, встановлений на висівній секції.
B - Кришка з люком і контрольним віконцем.
C - Висівний диск з мішалкою для всіх типів насіння.
D - Один селектор для всіх типів насіння.
E - Блок викидача насіння.
Для доступу до диска відпустіть 2 смушкові гайки (1) і опустіть сошник (9), а потім просто зніміть кришку (B).

ВАЖЛИВА ІНФОРМАЦІЯ:

Для кожного типу насіння необхідно використовувати спеціальний диск з відповідною кількістю та діаметром отворів (див. список на наступній сторінці). Перед уведенням в експлуатацію переконайтеся в тому, що в дозуючих коробках встановлені відповідні диски. Сівалки поставляються з заводу без дисків.
Селектори насіння (D) розташовують на дисках (закриті кришками, і не між дисками та пластиковими кільцями (мал. 32). З внутрішньої сторони кришки (B) встановлюється металева заслінка. Ця заслінка (2) регулює потік насіння з бункера, і забезпечує постійний та необхідний рівень у передній частині диска.
Відповідно до типу використовуваного насіння, перед посівом слід перевірити заслінку і перевести в одне з двох положень:
1. ПІДНЯТЕ ПОЛОЖЕННЯ (мал. 34) ДЛЯ КРУПНОГО НАСІННЯ, такого як кукурудза, боби, соєві боби, горох, квасоля, арахіс, бавовна і т.п.
2. НИЗЬКЕ ПОЛОЖЕННЯ (мал. 35) ДЛЯ ДРІБНОГО НАСІННЯ, такого як соняшник, буряк, сорго і т.п.
Низьке положення слід застосовувати для насіння середнього розміру, коли сівалка буде працювати кілька сотень метрів під ухилом більше ніж 20%. Для роботи на більш крутих схилах у наявності є спеціальна пластина (№ 6233.2). Її можна використовувати при роботі з легко сипучим насінням, навіть на плоскій поверхні, щоб уникнути надлишкового просипання насіння.

Для насіння рапсу та капусти слід використовувати додаткову заслінку, що поставляється в комплекті з диском.
Регулювання заслінки здійснюється шляхом перекидання після відпущення болтів (3).
Маленький пластмасовий щиток (4), розташований під заслінкою, також використовується для обмеження рівню насіння перед диском. Кожного разу перед початком посівного сезону перевіряйте належний стан цього щітка.
Ущільнювальна прокладка (5), по якій обертається диск, повинна бути гладкою і мати гарний стан. У нормальних робочих умовах її слід міняти кожні 500-1000 га. Прокладка розташована в зовнішньому пазу й утримується ковпаком (6) та трьома болтами. Переконайтеся в тому, що нова прокладка (мал. 33) на місці упору (7) (мал. 33) розташована належним чином в отворі корпуса.
Блок викидача (E) забезпечує постійне висипання насіння.

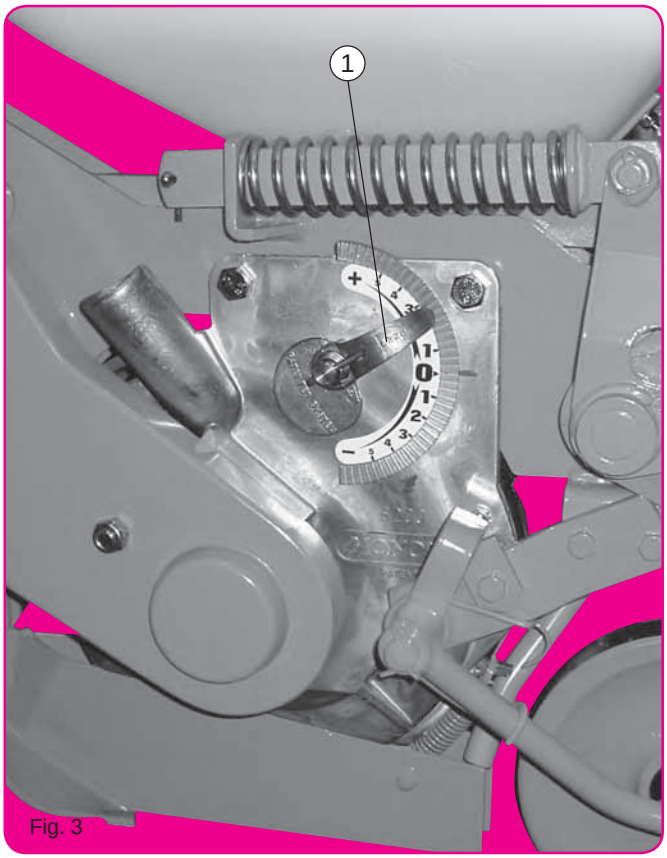

Fig. 3

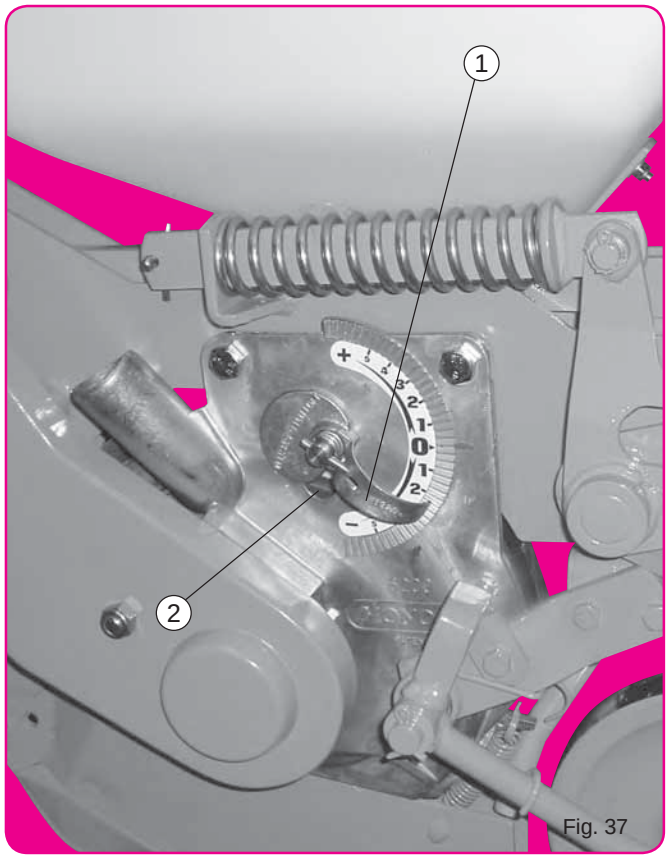

Fig. 37

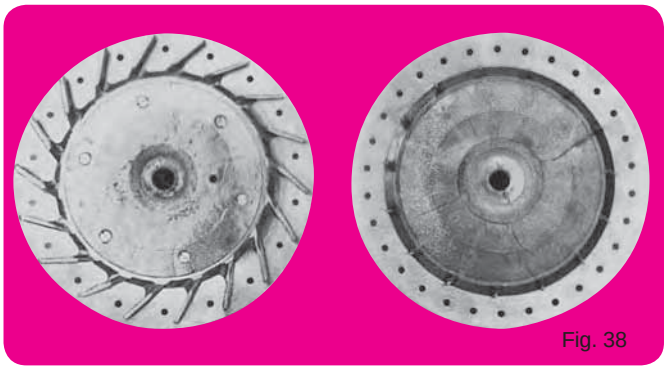
Fig. 38

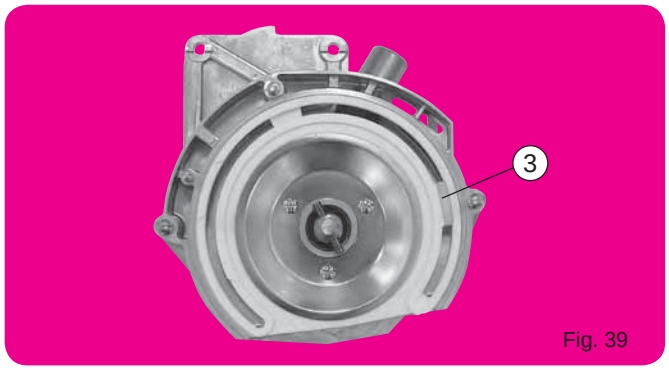

Fig. 39

VITESSES DE TRAVAIL

Cette vitesse devra être choisie en fonction de la régularité désirée sur rang, de l'état du terrain et de la densité de semis.
Une avance trop rapide ne peut que nuire à la régularité surtout si le terrain pierreux ou chaotique «secoue» l'élément.
De même, une forte densité de semis oblige le disque à une rotation rapide toujours néfaste à la sélection et à la distribution.
Une vitesse de 5-6 km/h assurera dans la plupart des conditions des résultats convenables pour des semis à densités moyennes tels maïs, tournesol, betterave (même si 7-9 km/h en maïs restent possibles).
Pour des semis à fortes densités : haricots, soja, colza, féveroles, les meilleurs résultats seront obtenus en ne dépassant pas 4,5 km/h.

WORKING SPEED

This speed should be chosen as a function of the required precision in the row, the ground conditions and the seed population.
An excessive speed will hinder the precision especially in fields with rocks and stones as this will cause the planting unit to bounce.
At the same time a heavy seed population will cause the seed disc to rotate rapidly hindering the metering and distribution.
A speed of 5-6 km/h (3 1/2-4 mph) assures good results in most conditions when planting average seed population in corn, sunflower, sugarbeets, however 7-9 km/h (4 1/2-6 mph) is quite possible.
For planting of high seed population : beans, soybean, rape seed, kidney beans, best results can be obtained by not going faster than 4,5 km/h (3 1/2 mph).

РАБОЧАЯ СКОРОСТЬ

Рабочую скорость следует выбирать в зависимости от необходимой точности раскладки семян в ряду, полевых условий, размеров и вида семян.
Повышенная скорость может послужить причиной неточности, в особенности на полях с большим количеством камней, поскольку сеялка будет подпрыгивать. В то же время плотный поток семян приведет к быстрому вращению диска, а это в свою очередь, послужит причиной неверной работы систем дозировки и распределения.
Посев со скоростью 5-6 км/ч обеспечивает хорошую результативность в большинстве условий при высевании семян кукурузы, подсолнечника, сахарной свеклы, тем не менее, скорость 7-9 км/ч вполне допустима.
При посеве семян больших размеров – горох, соевые бобы, рапс, фасоль – наилучших результатов можно достичь с рабочей скоростью, не превышающей 4,5 км/ч.

РОБОЧА ШВИДКІСТЬ

Робочу швидкість слід вибирати залежно від необхідної точності розкладки насіння у рядку, польових умов та норми висіву.
Підвищена швидкість може послужити причиною неточності, особливо на кам'янистому грунті, оскільки сівалка буде підстрибувати.
В той же час щільний потік насіння призведе до швидкого обертання диска, а це у свою чергу, послужить причиною невірної роботи систем дозування та розподілу.
Посів зі швидкістю 5-6 км/год забезпечує гарну результативність у більшості умов при висіванні насіння середнього розміру, такого як кукурудза, соняшник, цукровий буряк, проте, швидкість 7-9 км/год цілком припустима.
Для посіву насіння великого розміру, такого як горох, соєві боби, рапс та квасоля найкращий результат не перевищує 4,5 км/год.

RÉGLAGE DE LA DISTRIBUTION – IMPORTANT

Deux facteurs influent sur la qualité monograine d'un semis :
1. La position de la plaque de sélection par rapport aux trous du disque. Il faut donc ajuster la hauteur de la plaque à la semence utilisée.
2. La puissance d'aspiration (dépression) existant au niveau du disque. Il faut donc adapter la puissance d'aspiration au poids des graines à semer.

LE SYSTÈME MONOSEM (breveté) PERMET PAR UN RÉGLAGE UNIQUE (fig. 36-37) :
• d'ajuster la hauteur de la plaque à la semence ;
• d'adapter l'aspiration au poids des graines.

L'index (1) remonté vers le + (fig. 36) éloigne la plaque des trous du disque, augmente l'aspiration (en limitant la prise d'air (2)) ce qui provoque une tendance aux doubles.
L'index (1) descendu vers le - (fig. 37) rapproche la plaque des trous, réduit l'aspiration (en ouvrant la prise d'air (2)) ce qui provoque une tendance aux manques. Une fenêtre de contrôle sur le couvercle permet de s'assurer des résultats.

Positions conseillés pour l'index (1)
• Maïs : + 1 (0 à + 2)
• Tournesol : + 1 (0 à + 2)
• Betterave enrobée : + 2
• Betterave nue : - 1,5
• Colza-choux : + 2
• Haricot : + 4
• Soja-Pois : + 5
• Sorgho : + 3
• Féverole : + 5

Ceci pour vitesse prise de force 540 tr/mn avec turbine standard ou 500 tr/mn avec turbine spéciale grand débit.
ATTENTION : les positions ci- dessus ne sont qu'indicatives, des contrôles en début et pendant la campagne restant indispensables.

PRINCIPALES DISTRIBUTIONS STANDARD

(fig.38 à droite)

• **Maïs :** 30, 24 ou 18 trous Ø 5 mm (ou Ø 6 pour très gros maïs, ou Ø 4,5 pour très petit maïs, ou Ø 3,7 pour maïs ridé doux).
• **Tournesol :** 24 trous Ø 2,5 mm (ou Ø 1,8 pour très petit tournesol).
• **Betterave :** 30 trous Ø 2 mm pour betterave monogermes nues et enrobées.
• **Haricots :** 60 trous Ø 3,5 et 4,5 mm (ou Ø 2,5 pour très petits haricots).
• **Soja-Pois :** 60 trous Ø 4,5 mm.
• **Sorgho :** 36 ou 72 trous Ø 2,2 mm.
• **Colza-Choux :** 36 ou 72 ou 120 trous Ø 1,2 mm (120 trous recommandés pour colza) avec plaque de niveau spéciale réf. 6233.1.
• **Féveroles :** 30 trous Ø 6 mm pour petits et moyens calibres.
Ø 6,5 mm pour moyens et gros calibres.

Cette liste n'est pas limitative, des disques sont également disponibles pour des semis de coton, arachide, melon, concombre, lupin, oignons, millet, tomate, fenouil, asperge, épinards, radis.
Pour grosses graines type arachide ou féverole une cale éjecteur et un sélecteur mieux adaptés sont fournis avec la distribution sur demande.

IMPORTANT - METERING ADJUSTMENTS

Two factors influence the degree of singulation of the seed :
1. The position of the seed scraper in relation to the holes of the disc. It is therefore necessary to adjust the height of the scraper as needed for each seed type.
2. The degree of suction (depression) at the seed disc. It is therefore necessary to adjust the degree of suction to the weight of the seed to be planted.

THE (patented) MONOSEM SYSTEM ALLOWS A UNIQUE ADJUSTMENT (fig. 36-37) :
• to adjust the height of the scraper to the seed ;
• to adapt the degree of suction to the weight of the seed.

When the indicator (1) is positioned to the + (fig. 36) it raises the scraper over the holes of the disc, increasing the degree of suction (closing the size of the hole (2)).
This may cause doubles.
When the indicator (1) is positioned to - (fig. 37), it lowers the scraper over the holes, reducing the degree of suction (opening the size of the hole (2)).This may cause skipping.
A control window in the cover allows you to check the results.

Recommended setting for indicator (1)
• Corn : + 1 (0 to + 2)
• Sunflowers : + 1 (0 to + 2)
• Caoted sugarbeet : + 2
• Uncaoted sugarbeet : - 1,5 (- 1 to - 2)
• Rape seed-Cabbage : + 2
• Beans : + 4
• Soybean/peas : + 5
• Sorghum : + 3
• Kidney beans : + 5

This for a PTO speed of 540 rpm with a standard turbofan or 500 rpm with a special high output turbofan.
CAUTION : the above settings are theoretical, so checking before and during planting is essential.

MAIN STANDARD SEED DISCS

• **Corn :** 30-24-18 holes Ø 5 mm (or Ø 6 for very large corn, or Ø 4.5 for very smallsized corn, or Ø 3.7 for sweet corn).
• **Sunflower :** 24 holes Ø 2,5 mm (or Ø 1.8 for very small sunflower).
• **Sugarbeets :** 30 holes Ø 2 mm for coated and uncoated monogerm sugarbeets.
• **Beans :** 60 holes Ø 3.5 & 4.5 mm (or Ø 2.5 for very small beans).
• **Soybean-Peas :** 60 holes Ø 4.5 mm.
• **Sorghum :** 36 or 72 holes Ø 2.2 mm.
• **Rape seed-Cabbage :** 36 or 72 holes or 120 holes Ø 1.2 mm with special level plate ref. 6233.1.
• **Kidney beans :** 30 holes Ø 6 mm for small and middle-sized seeds
Ø 6.5 mm for medium and large-sized seed.

Additional seed discs are available for cotton, peanut, melon, cucumber, lupine, onions, millet, tomato, fennel, asparagus, spinach, radish.
For larger size seeds such as peanuts or kidney beans, a special ejector block and a better adapted seed selector are supplied with the seed disc on request.

ВАЖНО – РЕГУЛИРОВКИ ДОЗАТОРА

Нижеприведенные два фактора влияют на качество поштучной подачи семян:
1. Положение селектора по отношению к отверстиям диска. Следовательно, высоту сбрасывателя необходимо регулировать для каждого типа семян.
2. Степень разряжения (уровень вакуума) на семенном диске. Следовательно, степень разряжения необходимо регулировать соразмерно весу семян.

СИСТЕМА MONOSEM (запатентованная) ПОЗВОЛЯЕТ ВЫПОЛНЯТЬ УНИКАЛЬНЫЕ РЕГУЛИРОВКИ (рис. 36-37):
• регулировать высоту селектора по отношению к семенам;
• настраивать степень разряжения соразмерно весу семян.

Если указатель (1) установлен в положении + (рис. 36), селектор поднят над отверстиями диска и одновременно увеличивает степень разряжения (отверстие (2) закрыто). Это может привести к двойному высеванию.
Если указатель (1) установлен в положении – (рис. 37), селектор занижен по отношению к отверстиям диска и одновременно уменьшает степень разряжения (отверстие (2) открыто). Это может привести к пропускам. Контрольное окно в крышке позволяет вам проверить результаты.

Рекомендуемые настройки указателя (1)
• Кукуруза : +1 (от 0 до 2)
• Подсолнечник : +1 (от 0 до 2)
• Неочищенные семена сахарной свеклы : +2
• Очищенные семена сахарной свеклы : -1,5 (от -1 до -2)
• Рапс, капуста : +2
• Горох : +4
• Соевые бобы / арахис : +5
• Сорго : +3
• Фасоль : +5

Это для скорости вращения вала отбора мощности 540 об/мин со стандартной турбиной или 500 об/мин со специальной турбиной повышенной производительности.
ПРЕДОСТЕРЕЖЕНИЕ: вышеприведенные настройки являются теоретическими, поэтому крайне необходимо выполнять проверки перед и во время посева.

ОСНОВНЫЕ СТАНДАРТНЫЕ ПОСЕВНЫЕ ДИСКИ

• **Кукуруза :** 30-24-18 отверстий Ø 5 мм (или Ø 6 мм для очень больших семян кукурузы, или Ø 4,5 мм для очень маленьких семян кукурузы, или Ø 3,7 мм для семян сахарной кукурузы).
• **Подсолнечник :** 24 отверстия Ø 2,5мм (или Ø 1,8 для очень маленьких семян подсолнечника).
• **Сахарная свекла :** 30 отверстий Ø 2 мм для неочищенных семян сахарной свеклы и очищенных одноростковых семян сахарной свеклы.
• **Горох :** 60 отверстий Ø 3,5 и 4,5 мм (или Ø 2,5 для очень маленьких семян).
• **Соевые бобы / арахис :** 60 отверстий Ø 4,5 мм.
• **Сорго :** 36 или 72 отверстия Ø 2,2 мм.
• **Рапс-капуста :** 36, 72 или 120 отверстий Ø 1,2 мм со специальной уровневой пластиной ref. 6233.1.
• **Фасоль :** 30 отверстий Ø 6 мм для маленьких и семян средних размеров,
Ø 6,5 для больших и очень больших семян.

В наличии имеются дополнительные диски для семян хлопка, арахиса, дыни, огурца, люпина, лука, проса, томата, укропа, спаржи, шпината, редиса.
По дополнительному заказу для семян больших размеров, таких как арахис или фасоль, специальный блок выбрасывателя и улучшенный семенной селектор поставляются в комплекте с посевным диском.

ВАЖЛИВО – РЕГУЛЮВАННЯ ДОЗАТОРУ

Два нижчеподаних фактора впливають на якість поштучної подачі насіння:
1. Положення селектора відносно отворів диска. Отже, висоту скидача необхідно регулювати для кожного типу насіння.
2. Сила всмоктування (зниження тиску) на диску для насіння. Отже, ступінь розрядження необхідно регулювати для кожного типу насіння.

СИСТЕМА MONOSEM (запатентована) ДОЗВОЛЯЄ ВИКОНУВАТИ УНІКАЛЬНІ РЕГУЛЮВАННЯ (мал. 36-37):
• Регулювання висоти скидача для кожного типу насіння.
• Регулювання сили всмоктування в залежності від ваги насіння.

Якщо покажчик (1) встановлений у положенні + (мал. 36), селектор піднятий над отворами диска, і збільшує силу всмоктування (обмежуючи впуск повітря(2)), що може призводити до подвійного висівання.
Якщо покажчик (1) встановлений у положенні + (мал. 37), селектор піднятий занижений над отворами диска, і знижує силу всмоктування (збільшуючи впуск повітря(2)), що може призвести до подвійного пропусків під час висівання. Контрольне віконце в кришці дозволяє перевірити результати.

Рекомендовані регулювання для показника (1)
• Кукурудза: + 1 (від 0 до + 2)
• Соняшник: + 1 (від 0 до + 2)
• Неочищене насіння цукрового буряка: + 2
• Очищене насіння цукрового буряка: - 1,5
• Рапс: + 2
• Горох: + 4
• Соєві боби: + 5
• Сорго: + 3
• Квасоля: + 5

Це для швидкості роботи 540 об/хв стандартного або 500 об/хв спеціального турбовентилятора з великою витратою.
ВАЖЛИВА ІНФОРМАЦІЯ: вищенаведені регулювання є теоретичними, тому потрібно виконувати перевірку перед та під час посіву.

ОСНОВНІ СТАНДАРТНІ ПОСІВНІ ДИСКИ

• **Кукурудза:** 30-24-18 отворів Ø 5 мм (або Ø 6 мм для дуже великого насіння кукурудзи, або Ø 4,5 мм для дуже маленького насіння кукурудзи, або Ø 3,7 мм для насіння цукрової кукурудзи).
• **Соняшник:** 24 отвори Ø 2,5 мм (або Ø 1,8 для дуже маленького насіння соняшника).
• **Буряк:** 30 отворів Ø 2 мм неочищеного насіння цукрового буряка та очищеного однопаросткового насіння цукрового буряка.
• **Квасоля:** 60 отворів Ø 3,5 мм та 4,5 мм (або Ø 2,5 для дуже маленького насіння квасолі).
• **Соєві боби:** 60 отворів Ø 4,5 мм.
• **Сорго:** 36 або 72 отвори Ø 2,2 мм.
• **Рапс:** 36-72-120 отворів Ø 1,2 мм (для рапсу рекомендується 120 отворів) зі спеціальною пластиною для рівня № 6233.1.
• **Квасоля:** 30 отворів Ø 6 мм для насіння маленького та середнього розміру.
Ø 6,5 мм для насіння середнього та великого розміру.

Цей список не вичерпний. У наявності також є диски для насіння бавовни, арахісу, дині, огірка, люпину, лука, проса, томату, кропу, спаржі, шпинату, редису.
По додатковому замовленню для насіння великого розміру, такого як арахіс або квасоля, в комплекті з посівним диском поставляються спеціальний блок викидача та поліпшений селектор насіння.

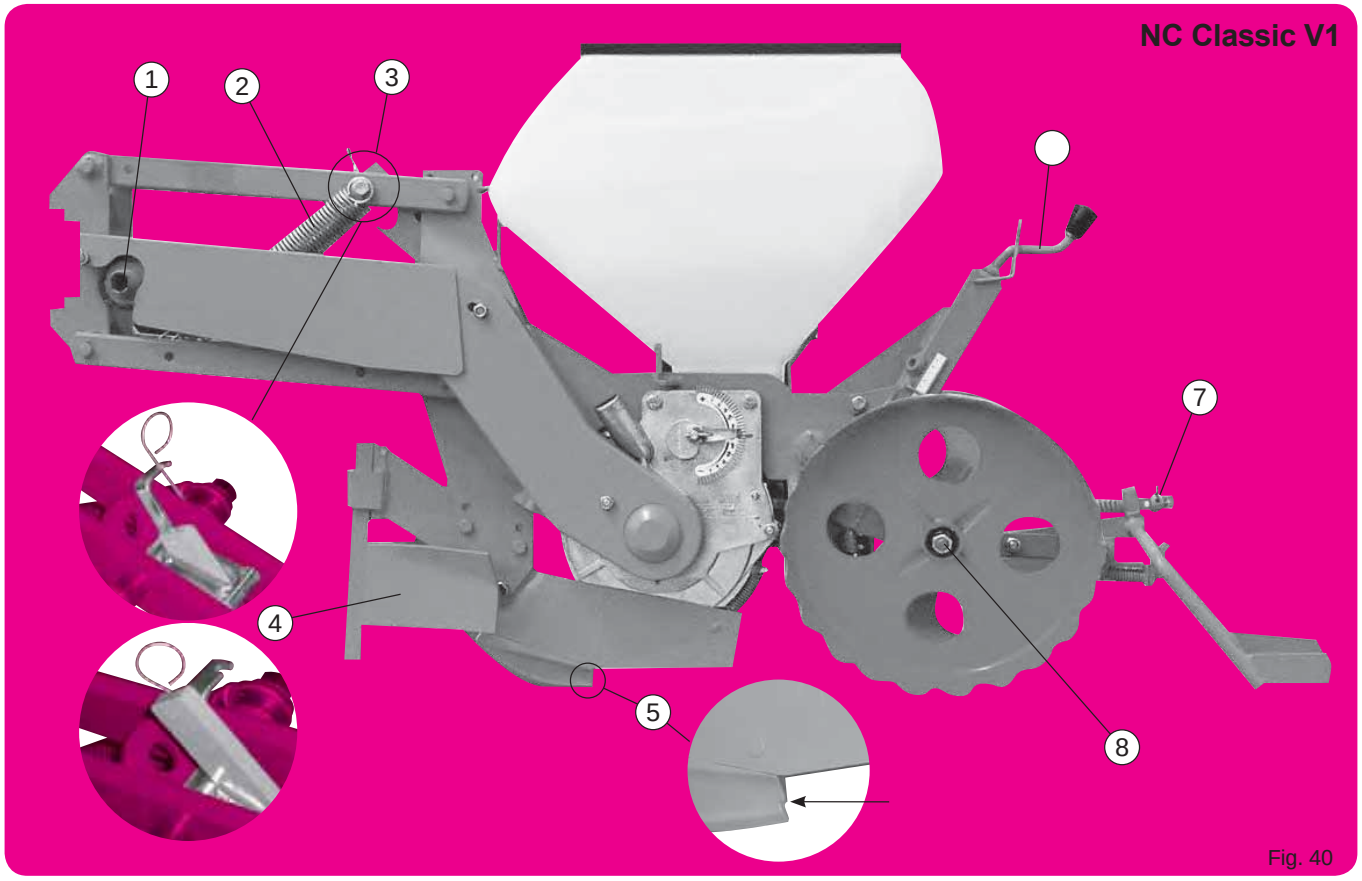

Fig. 40

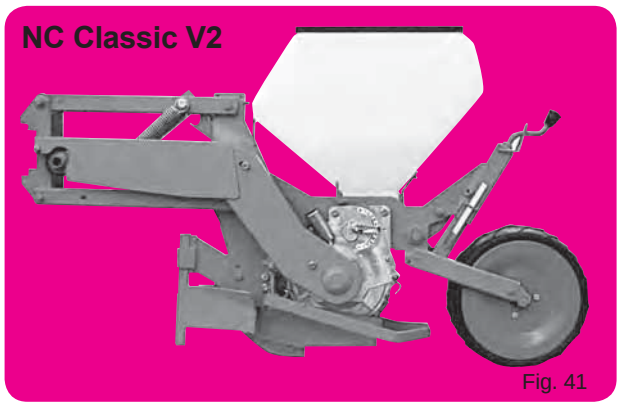

Fig. 41

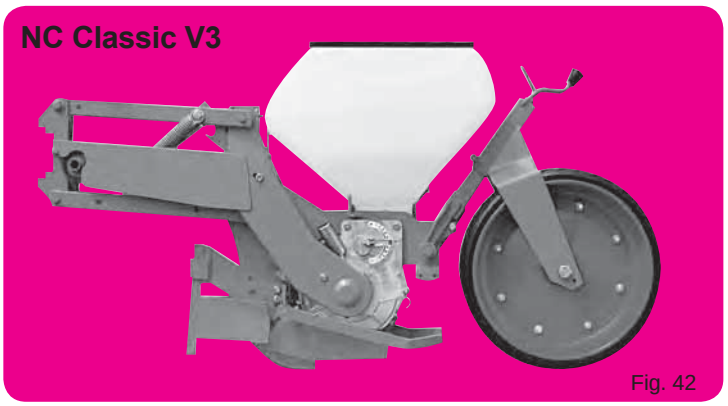

Fig. 42

Fig. 43

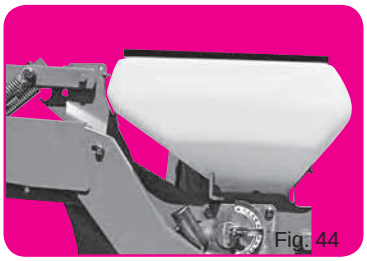
Fig. 44

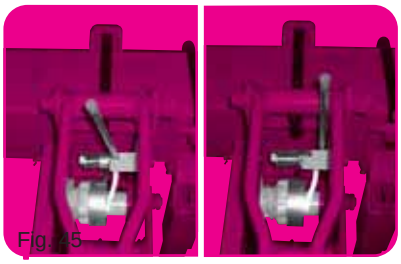
Fig. 45

Fig. 4

Fig. 47

Fig. 48

Fig. 49

Fig. 50

ÉLÉMENT SEMEUR NC Classic

MISE EN TERRE MAÏS - TOURNESOL

Version de base (fig. 40) élément monté sur parallélogramme, terrage par le bloc arrière uniquement avec la manivelle (6) (fig. 40) - chasse-mottes avant avec coutre - soc standard maïs - roues tasseuses inclinées tôle - raclettes arrière - trémie 40 litres.

Équipements en option :
- Double disques d'élément (fig. 46) : pour terrains encombrés de résidus.
- Coutre avant seul (sans chasse-mottes) (fig. 47)
- Ressort d'appui complémentaire (fig. 48)
- Raclettes intermédiaires longues (fig. 49)
- Raclettes intermédiaires courtes, utilisables avec bloc tasseur arrière 370 x 170 (sans raclettes intermédiaires longues) (fig. 50)
- Trémie contenance 20 litres (au lieu de 40 litres) (fig. 44)
- Débrayage manuel de l'élément par levier (fig. 45)
- Roue tasseuse arrière plate autonettoyante 370 x 170 (fig. 41) avec raclettes intermédiaires longues, pour terrains souples et sableux.
- Roue tasseuse arrière plate autonettoyante 500 x 175 (fig. 42) avec raclettes intermédiaires longues, pour terrains souples et sableux.
- Bloc arrière avec roues tasseuses inclinées tôle, modèle étroit, pour inter-rangs réduits (25 - 35 cm) (sans raclettes arrière).

Montage :
Lorsque les éléments sont équipés de leurs accessoires (roue, disques…) il suffit simplement de les brider sur la barre porte-outils aux inter-rangs désirés.

Réglages divers :
(1) Système de sécurité (fig. 40) : il provoque un crabotage sonore en cas de blocage de la distribution. Un arrêt est alors obligatoire (voir page 44). Graisser les dents du crabot à la mise en route pour faciliter les premiers déclenchements.
(2) Ressorts de parallélogramme : ils accentuent le poids de l'élément. En cas de trop forte pénétration, les ressorts peuvent être supprimés (1 ou les 2).
(3) Taquet d'accrochage en position relevée (fig. 40) : en cours de travail, laisser le ressort dans son cran pour éviter les accrochages involontaires du taquet.
(4) Chasse-mottes : doit travailler superficiellement pour éviter les risques de bourrages au niveau du boîtier ou de la chaîne.
(5) Lorsque l'usure du soc atteint le stade du décrochement, le semis devient irrégulier : la pointe doit alors impérativement être remplacée.
(6) Réglage du terrage (fig. 40) : une jauge graduée facilite l'uniformité du réglage.
(7) Réglage de la hauteur des raclettes (fig. 40) par un jeu de rondelles d'épaisseur.
(8) Réglage de l'écartement des roues maïs (fig. 40) : 2 bagues sur moyeux que l'on place, soit côté intérieur, soit côté extérieur, permettent d'obtenir 2 écartements à la base.
Utiliser les roues resserrées pour semis superficiels (1 à 3 cm).
(9) Le débrayage individuel d'un élément est possible en retirant le clip (9) (ou en débranchant le tuyau d'aspiration (fig. 43)
Le montage de la chaîne d'entraînement s'effectue suivant la fig. 43.
L'élément NC Classic ne peut pas se transformer en élément avec balancier. On ne peut, ni monter la roue avant 300 x 100 ni le double-disques à roues accolées.

PLANTER METERING UNIT NC Classic

VERSION FOR CORN - SUNFLOWER

Basic version (fig. 40) element mounted on a parallelogram, depth control via the rear unit only, with the crank (6) (fig. 40)
Front clod remover with coulter - standard corn share - sheet metal inclined press wheels - rear scrapers - 40 litre grain tank.

Optional equipment :
- Double disc opener (fig. 46) : for trashy field conditions
- Front coulter only (without clod remover) (fig. 47)
- Additional support spring (fig. 48)
- Long intermediate scrapers (fig. 49)
- Short intermediate scrapers, useable with 370 x 170 rear seed firming unit (without long intermediate scrapers) (fig. 50)
- 20 liter hopper (instead of 40 liter capacity) (fig. 44)
- Manual declutching of the element via lever (fig. 45)
- 370 x 170 self-cleaning flat rear press wheel (fig. 41) with long intermediate scrapers for soft, sandy ground
- 500 x 175 self-cleaning flat rear press wheel (fig. 42) with long intermediate scrapers for soft, sandy ground
- Rear unit with sheet metal inclined press wheels, narrow model, for smaller inter-rows (25 - 35 cm) (without rear scrapers).

Assembly :
When the planting units are equipped with their accessories (wheels, seed disc...) they are ready to be bolted to the toolbar at the desired row spacing.

Various adjustments :
(1) Safety system (fig. 40) : this causes the clutch to sound in case of a blockage in the metering system. When this clutch sound is heard, stop the machine immediately (see page 44). The teeth of the clutch should be lubricated when restarting in order to make the first declutching easier.
(2) Parallelogram springs : these increase the element's weight. If the penetration is too great, the springs may be removed (one or both).
(3) Locking pawl to keep unit in a raised position (fig. 40) : while planting, in order leave the spring in its notch to avoid unexpected lock-up.
(4) Clod remover : should work on the ground surface to avoid plugging at the metering box or chain.
(5) When the shoe reaches this point of wear, sowing becomes irregular : the tip must then be replaced.
(6) Adjustment of the depth (fig. 40) : a gradual scale makes it easier to set the unit at a uniform depth.
(7) Adjustment of the height of the hillers (fig. 40) by means of a pair of washers.
(8) Adjustment of the spacing of corn press wheels (fig. 40) : placing the 2 bushings on the inside or the outside of the wheel hub allows for 2 basic widths. Use the narrow setting for shallow seeding (1 - 3 cm) (3/8 - 1 1/2»).
(9) The individual disengaging of a metering unit is possible by removing the lynch pin (9)or by disconnecting the vacuum hose (fig. 43).
The drive chain is mounted as per fig. 43.
The NC Classic element may not be transformed into an element with a swinging arm, neigher the 300 x 100 front wheel nor the double side-by-side wheels may be fitted.

ВЫСЕВАЮЩАЯ СЕКЦИЯ NC Classic

ВЕРСИЯ ДЛЯ КУКУРУЗЫ - ПОДСОЛНЕЧНИКА

Базовая версия (рис. 40) элемент, установленный на параллелограмме, глубина изменяется через задний механизм с рукояткой (6) (рис. 40)
Передний комьеотвод с сошником – стандартный кукурузный киль - металлические наклонные подпрессовывающие колеса – задние загортачи - 40-литровый бункер для зерна.

Дополнительное оборудование:
- Двойной открывающий диск (рис. 46): для сложных полевых условий
- Передний анкерг (без комьеотвода) (рис. 47)
- Дополнительные догрузочные пружины (рис. 48)
- Длинные промежуточные скребки (рис. 49)
- Короткие промежуточные скребки, годные к употреблению с 370 x 170 задними прикатывающими колесами (без длинных промежуточных скребков) (рис. 50)
- 20-литровый бункер (вместо 40-литрового) (рис. 44)
- Ручное отключение высевающего элемента, для образования технологической колеи через рычаг (рис. 45)
- 370 x 170 самоочищающееся заднее прикатывающие колесо (рис. 41) с длинными промежуточными скребками для легких, песчаных почв.
- 500 x 175 самоочищающееся заднее прикатывающие колесо (рис. 42) с длинными промежуточными скребками для легких, песчаных почв.
- Задний механизм с металлическими прикатывающими наклонными колесами для малых межрядов (25- 35 cm) (без задних загортачей).

Сборка:
Когда высевающие механизмы собраны с их принадлежностями (колеса, высевающие диски...) они готовы к сборке на раме с желаемым междурядьем.

Различные регулировки:
(1) Предохранительная система (рис. 40): эта кулачковая муфта заставляет звучать в случае блокировки высевающего аппарата. Когда слышен звук немедленно остановите машину (см. страницу 29). Кулачковая муфта должна быть введена в зацепление, когда будет устранена причина неисправности, высевающий аппарат должен легко вращаться.
(2) Подпружиненный параллелограмм: увеличивает вес высевающей секции. Если глубина посева большая пружины могут быть удалены (одна или обе).
(3) Защелка захват, чтобы удерживать высевающую секцию в поднятом положении при транспортировке (рис. 40): пружину необходимо ставить на ее фиксатор, чтобы избежать неожиданного запирания в работе.
(4) Комьеотвод: должен работать над поверхностью земли, чтобы избежать влияния на цепные передачи.
(5) Когда сошник достигает этой точки износа, высев становится неравномерным: наконечник сошника должен быть заменен.
(6) Регулирование глубины (рис. 40): градуированная шкала делает более легкой плавную установку глубины высева.
(7) Отрегулируйте высоту засыпания семян (рис. 40) посредством пары загортачей.
(8) Отрегулируйте расстояние между прикатывающими наклонными колесами (рис. 40): размещение 2 втулок на внутренней или внешней стороне центра колеса позволяет установить 2 ширины между прикатывающими колесами. Используйте малую ширину для мелкой глубины посева (1 - 3 см) (3/8-1 1/2 «).
(9) Индивидуальное отключение высевающего аппарата возможно, удалив шплинт (9) и сняв вакуумный шланг (рис. 43).
Приводная цепь установлена как на рис. 43.
Базовая высевающая секция NC Classic не может быть преобразован в балансирный механизм, но на нее может быть приспособлено переднее колесо 300 x 100.

ВИСІВНА СЕКЦІЯ NC Classic

ВЕРСІЯ ДЛЯ КУКУРУДЗИ ТА СОНЯШНИКА

Базова версія (мал. 40): елемент встановлений на паралелограмі, глибина змінюється за допомогою заднього механізму з рукояткою (6) (мал. 40). Передній комковідвод із сошником, стандартний сошник для кукурудзи, металеві похилі підпресовуючі вальці з листового заліза, задні загортачі, 40-літровий бункер для зерна.

Додаткове обладнання:
- Подвійний відкриваючий диск (мал. 46): для роботи з залишками рослин на грунті.
- Передній анкер (без комковідводів) (мал. 47)
- Додаткові довантажувальні пружини (мал. 48)
- Довгі проміжні шкребки (мал. 49)
- Короткі проміжні шкребки використовують з заднім тромбуючим пристроєм 370 x 170 (без довгих проміжних шкребків) (мал. 50).
- 20-літровий бункер (замість 40-літрового) (мал. 44)
- Відключення висівного елемента вручну за допомогою важеля (мал. 45)
- Заднє самоочисне накочувальне колесо 370 x 170 заднє (мал. 41) з довгими проміжними шкребками для пухкого та піщаного грунту.
- Заднє самоочисне накочувальне колесо 500 x 175 заднє (мал. 42) з довгими проміжними шкребками для пухкого та піщаного грунту.
- Задній механізм із металевими похилими прикочувальними колесами для малих міжрядь (25-35 см) (без задніх загортачів).

Монтаж:
Коли висівні механізми зібрані з їх додатковим обладнанням (колеса, висівні диски...), його можна просто розташувати на рамі для додаткового обладнання, в залежності від бажаної ширини міжряддя.

Різні регулювання:
(1) Запобіжна система (мал. 40): вмикає звуковий сигнал про застосування кулачкового з'єднання у випадку блокування висівного апарата. Якщо ви почули цей звук, негайно зупиніть машину (див. стор. 44). При введенні в експлуатацію змастіть зубці кулачкової муфти, щоб полегшити процес розчіплювання.
(2) Підпружинений паралелограм: збільшує вагу висівної секції. Якщо глибина посіву завелика, пружини можуть бути вилучені (одна або обидві).
(3) Фіксатор для утримування висівної секції в піднятому положенні при транспортуванні (мал. 40): пружину необхідно ставити на її фіксатор, щоб уникнути несподіваного запирання в роботі.
(4) Комковідвід: повинен працювати над поверхнею землі, щоб уникнути впливу на ланцюгові передачі.
(5) Коли сошник досягає цієї крапки зношування, висів стає нерівномірним: накінцівник сошника треба обов'язково замінити.
(6) Регулювання глибини (мал. 40): градуйована шкала дозволяє робити більш плавне регулювання.
(7) Відрегулюйте висоту загортачів (мал. 40) за допомогою пари ущільнювальних прокладок.
(8) Відрегулюйте відстань між похилими накочувальними колесами для кукурудзи (мал. 40): розміщення 2 втулок на внутрішній або зовнішній стороні центру колеса дозволяє встановити 2 ширини між накочувальними колесами.
Використовуйте малу ширину для дрібної глибини посіву (1-3 см).
(9) Для індивідуального від'єднання висівної секції зніміть хомут (9) або від'єднайте всмоктувальну трубу (мал. 43).
Монтаж приводного ланцюга здійснюється, як показано на мал. 43.
Секція NC Classic тепер не може трансформуватися в секцію з балансиром. Неможливо встановити ні переднє колесо 300 x 100, ні подвійні диски з парними колесами.

RÉGLAGE PROFONDEUR NC Classic - DEPTH ADJUSTEMENT NC Classic
РЕГУЛИРОВКА ГЛУБИНЫ NC Classic - РЕГУЛЮВАННЯ ГЛИБИНИ висівних секцій NC Classic

NC Classic V1

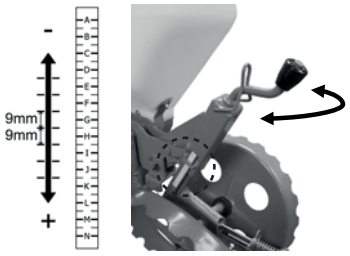

SOC MAÏS BAS
LOW MAIZE SHOE
СОШНИК ДЛЯ КУКУРУЗЫ НИЗКИЙ
СОШНИК ГЛИБОКОГО ЗАКЛАДЕННЯ ДЛЯ КУКУРУДЗИ

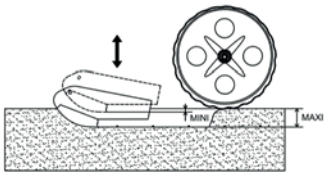

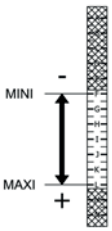

SOC MAÏS + 4cm
MAIZE SHOE + 4cm
СОШНИК ДЛЯ КУКУРУЗЫ + 4 см
СОШНИК ГЛИБОКОГО ЗАКЛАДЕННЯ ДЛЯ КУКУРУДЗИ + 4 см

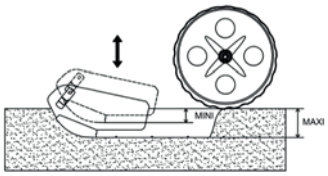

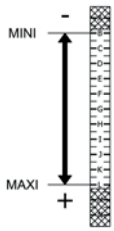

SOC MAÏS + 8cm
MAIZE SHOE + 8cm
СОШНИК ДЛЯ КУКУРУЗЫ + 8 см
СОШНИК ГЛИБОКОГО ЗАКЛАДЕННЯ ДЛЯ КУКУРУДЗИ + 8 см

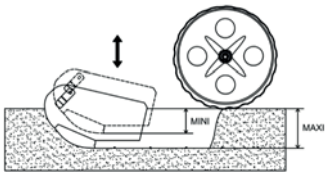

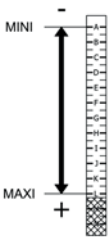

NC Classic V1 étroit

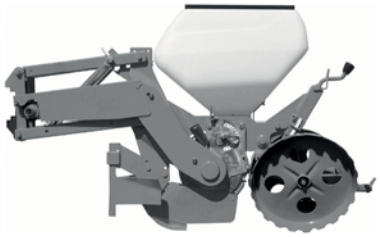

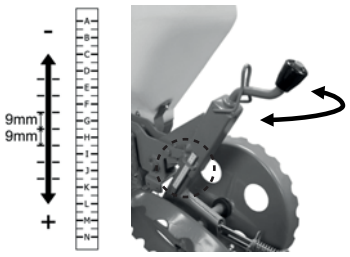

NC Classic V1 узкая модель
NC Classic V1 (вузька)

SOC MAÏS BAS
LOW MAIZE SHOE
СОШНИК ДЛЯ КУКУРУЗЫ НИЗКИЙ
СОШНИК ГЛИБОКОГО ЗАКЛАДЕННЯ ДЛЯ КУКУРУДЗИ

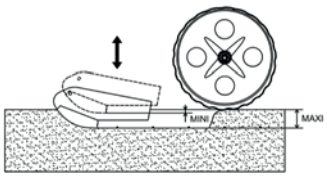

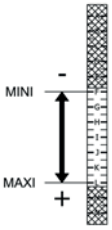

SOC MAÏS + 4cm
MAIZE SHOE + 4cm
СОШНИК ДЛЯ КУКУРУЗЫ + 4 см
СОШНИК ГЛИБОКОГО ЗАКЛАДЕННЯ ДЛЯ КУКУРУДЗИ + 4 см

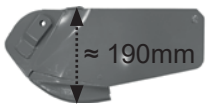

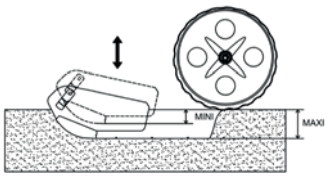

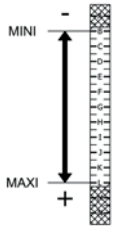

SOC MAÏS + 8cm
MAIZE SHOE + 8cm
СОШНИК ДЛЯ КУКУРУЗЫ + 8 см
СОШНИК ГЛИБОКОГО ЗАКЛАДЕННЯ ДЛЯ КУКУРУДЗИ + 8 см

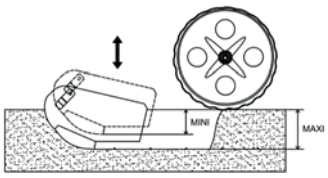

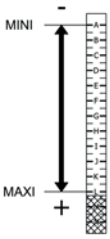

ATTENTION : ces repères ne sont qu'indicatifs, elles servent uniquement de guide pour l'utilisateur lors de son réglage de profondeur. Les essais de profondeurs doivent-être réalisés au champ afin de pouvoir ajuster les réglages. Des variations de profondeurs importantes peuvent-être constatées dus aux conditions de terrain, aux jeux de fonctionnements, à l'écrasement des différentes roues de l'élément, …

N.B. : these indicators are for information only, they should only be used as a guide when depth setting. Depth tests must be carried out in the field in order to allow you to adjust settings.
Large variations in depth may be observed due to ground conditions, operational clearances, deflection of the different wheels of the unit…

RÉGLAGE PROFONDEUR NC Classic - DEPTH ADJUSTEMENT NC Classic
РЕГУЛИРОВКА ГЛУБИНЫ NC Classic - РЕГУЛЮВАННЯ ГЛИБИНИ висівних секцій NC Classic

NC Classic V2

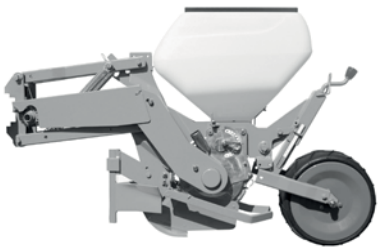

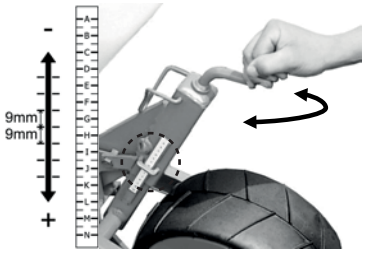

SOC MAÏS BAS
LOW MAIZE SHOE
СОШНИК ДЛЯ КУКУРУЗЫ НИЗКИЙ
СОШНИК ГЛИБОКОГО ЗАКЛАДЕННЯ ДЛЯ КУКУРУДЗИ

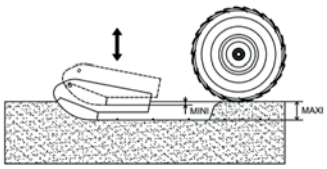

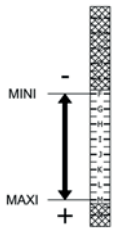

SOC MAÏS + 4cm
MAIZE SHOE + 4cm
СОШНИК ДЛЯ КУКУРУЗЫ + 4 см
СОШНИК ГЛИБОКОГО ЗАКЛАДЕННЯ ДЛЯ КУКУРУДЗИ + 4 см

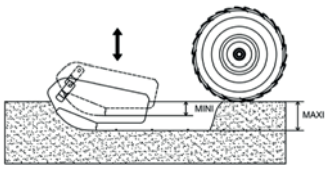

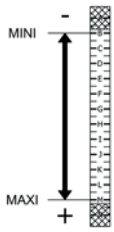

SOC MAÏS + 8cm
MAIZE SHOE + 8cm
СОШНИК ДЛЯ КУКУРУЗЫ + 8 см
СОШНИК ГЛИБОКОГО ЗАКЛАДЕННЯ ДЛЯ КУКУРУДЗИ + 8 см

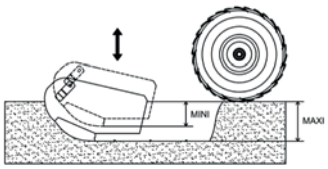

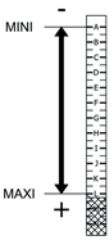

NC Classic V3

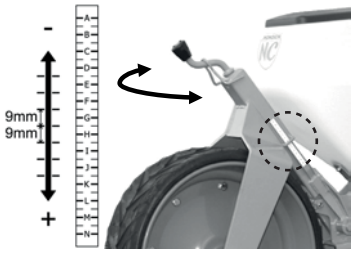

SOC MAÏS BAS
LOW MAIZE SHOE
СОШНИК ДЛЯ КУКУРУЗЫ НИЗКИЙ
СОШНИК ГЛИБОКОГО ЗАКЛАДЕННЯ ДЛЯ КУКУРУДЗИ

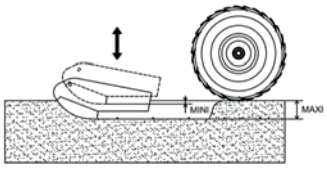

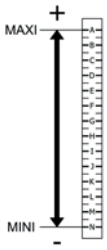

SOC MAÏS + 4cm
MAIZE SHOE + 4cm
СОШНИК ДЛЯ КУКУРУЗЫ + 4 см
СОШНИК ГЛИБОКОГО ЗАКЛАДЕННЯ ДЛЯ КУКУРУДЗИ + 4 см

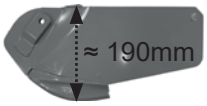

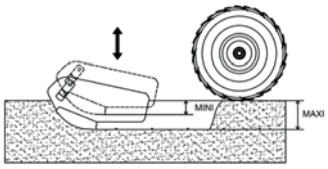

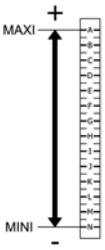

SOC MAÏS + 8cm
MAIZE SHOE + 8cm
СОШНИК ДЛЯ КУКУРУЗЫ + 8 см
СОШНИК ГЛИБОКОГО ЗАКЛАДЕННЯ ДЛЯ КУКУРУДЗИ + 8 см

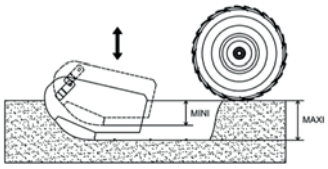

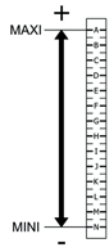

ВНИМАНИЕ! Эти указатели даны только для сведения, они служат исключительно руководством пользователя при регулировке глубины. Необходимо проводить испытания глубины в поле для корректировки регулировки. Возможны значительные вариации глубины, связанные с условиями земельного участка, рабочими зазорами, прогибом различных колес секции...

ВАЖЛИВА ІНФОРМАЦІЯ: вищенаведені регулювання є теоретичними, і служать винятково як рекомендації з регулювання глибини для користувача. Для правильного регулювання глибини проведіть випробування на місці експлуатації. Можливі різні варіанти регулювання глибини в залежності від типу грунту, робочого зазору, роздавлювання різних колес секції та інше.

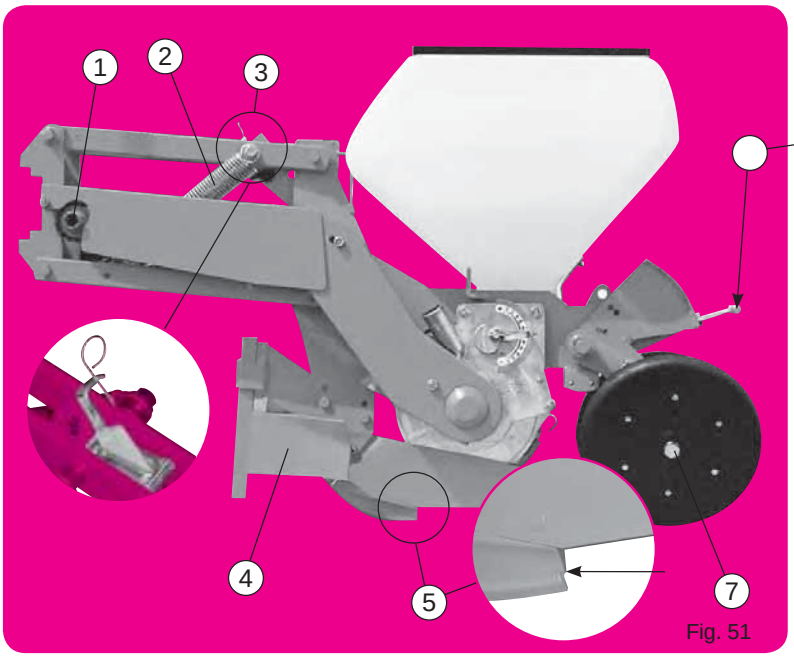

Fig. 51

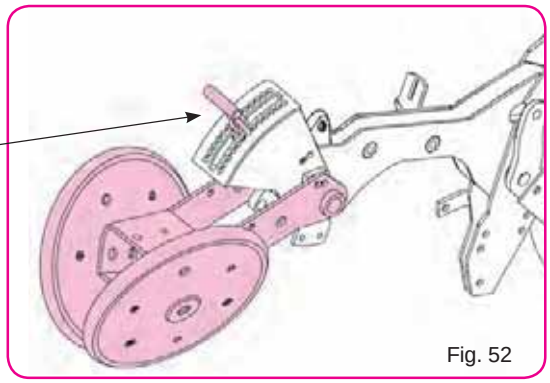
Fig. 52

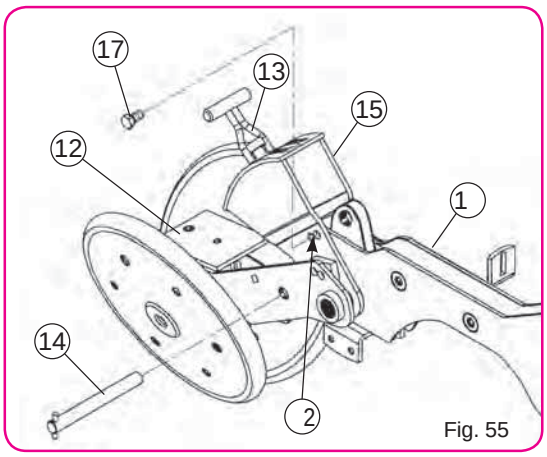

Fig. 55

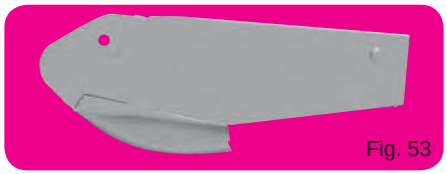
Fig. 53

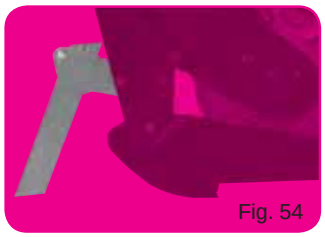
Fig. 54

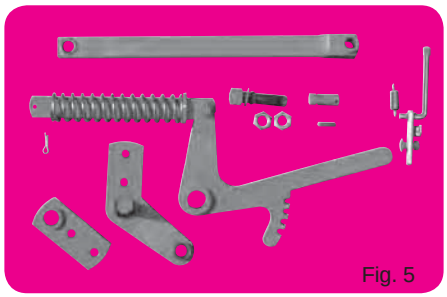
Fig. 5

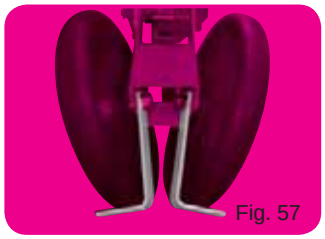
Fig. 57

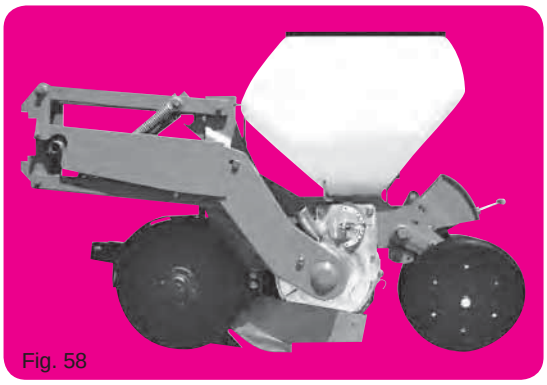
Fig. 58

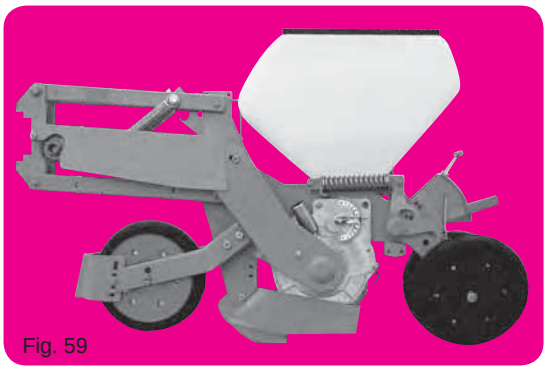
Fig. 59

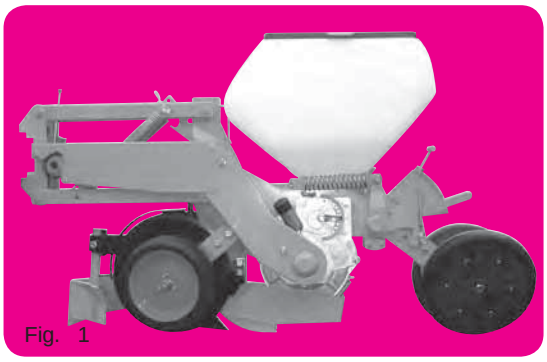
Fig. 1

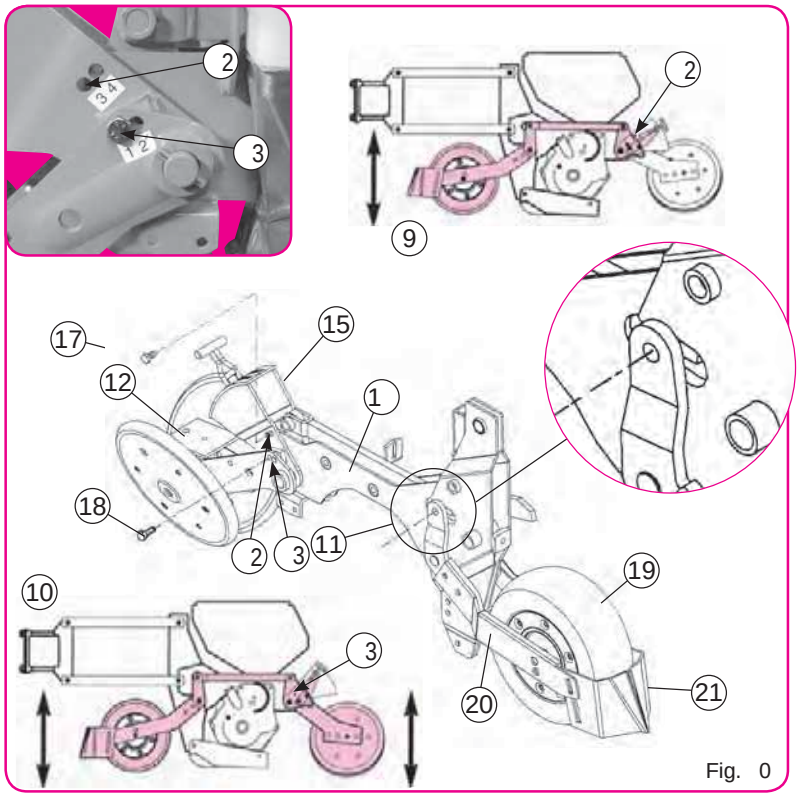

Fig. 0

ÉLÉMENT SEMEUR NC Technic

MISE EN TERRE MAÏS - TOURNESOL (HARICOTS - SOJA - COLZA - SORGHO…)
Version de base (fig. 51) Elément monté sur parallélogramme, terrage par le bloc arrière – système à crans (fig. 51 - 52) - chasse-mottes avant avec coutre - soc standard maïs - roues arrière inclinées autonettoyantes - trémie 40 litres

Équipements en option :
• Double disques d'élément (fig. 58) : pour terrains encombrés de résidus
• Coutre avant seul (sans chasse-mottes) (fig. 54)
• Décrottoirs de roues tasseuses (fig. 57)
• Ressort d'appui complémentaire (fig. 48) page 22
• Trémie contenance 20 litres (au lieu de 40 litres) (fig. 44) page 22
• Débrayage manuel de l'élément par levier (fig. 45) page 22
• Kit de transformation d'élément NC Technic, terrage par bloc arrière en terrage par balancier (fig. 56) à utiliser avec roue 300 x 100 (fig. 59) ou double disques à roues 285 x 65 (fig. 61) pour semis sous couvert.

Montage :
Lorsque les éléments sont équipés de leurs accessoires, il suffit simplement de les brider sur la barre porte-outils aux inter-rangs désirés.

Réglages divers :
(1) Système de sécurité (fig. 51) : il provoque un crabotage sonore en cas de blocage de la distribution. Un arrêt est alors obligatoire (voir page 44). Graisser les dents du crabot à la mise en route pour faciliter les premiers déclenchements.
(2) Ressorts de parallélogramme : ils accentuent le poids de l'élément. En cas de trop forte pénétration, les ressorts peuvent être supprimés (1 ou les 2).
(3) Taquet d'accrochage en position relevée (fig. 40) : en cours de travail, laisser le ressort dans son cran pour éviter les accrochages involontaires du taquet.
(4) Chasse-mottes : doit travailler superficiellement pour éviter les risques de bourrages au niveau du boîtier ou de la chaîne.
(5) Lorsque l'usure du soc atteint le stade du décrochement, le semis devient irrégulier : la pointe doit alors impérativement être remplacée.
(6) Réglage du terrage (fig. 51 - 52) une jauge graduée facilite l'uniformité du réglage.
(7) Réglage de l'écartement des roues maïs (fig. 51) : 2 bagues sur moyeux que l'on place, soit côté inférieur, soit côté extérieur, permettent d'obtenir 2 écartements à la base. Utiliser les roues resserrées pour semis superficiels (1 à 3 cm).
(8) Le débrayage individuel d'un élément est possible en retirant le clip (9) (ou en débranchant le tuyau d'aspiration (fig. 43) page 22.
(9) Fig. 60 : Terrage sur roue avant, à partir de l'élément maïs (fig. 51), pour cette option, il est nécessaire de se procurer le kit (fig. 56) et la roue avant 300 x 100 (fig. 59). Commencer par déverrouiller le bloc tasseur arrière (12) du bras de réglage (13) (fig. 55), pour cela : enlever la broche (14) le bloc tasseur (12) arrière reste libre. Le secteur (15) reste fixé sur le corps (16) par la vis (17) en P2 (fig. 60). Monter le kit terrage par balancier (fig. 56) suivant schéma (fig. 60).
La profondeur de mise en terre est obtenue en modifiant la position de la roue avant en actionnant le levier (13) (réglage par crans).
(10) Fig. 60 : Terrage par balancier, à partir de l'élément maïs (fig. 51), pour cette option, il est nécessaire de se procurer le kit (fig. 56), la roue 300 x 100 (fig. 59) ou l'ensemble double-disques à roues 285 x 65 (fig. 61). Commencer par déverrouiller le bloc tasseur arrière (12) du bras de réglage (13) (fig. 55), enlever la broche (14), le bloc tasseur arrière (12) doit être solidaire du secteur (15) par la vis (18) en P.3 (fig. 60). Monter la roue avant 300 x 100 (19) avec ses bras (20) et son chasse-mottes (21).

ATTENTION : Avec roue avant ou double disque + roues 285 x 65 : Au travail, le 3ème point du tracteur sera à régler pour permettre un débattement convenable : Axe (11) (fig. 60) au centre de la lumière.
Le montage de la chaîne d'entraînement s'effectue suivant la fig. 43 page 22.

PLANTER METERING UNIT NC Technic

VERSION FOR CORN - SUNFLOWER (BEANS - SOYBEANS - RAPE SEED - SORGHUM)
Basic version (fig. 51) element mounted on a parallelogram, depth control via the rear unit, notch system (fig. 51 - 52) - Front clod remover with coulter - standard corn share - self-cleaning inclined rear wheels - 40 litre grain tank.

Optional equipment :
• Double disc opener (fig. 58) : for trashy field conditions
• Front coulter only (without clod remover) (fig. 54)
• Press wheel disk scrapers (fig.57)
• Additional support spring (fig. 48) page 22
• 20 liter hopper (instead of 40 liter capacity) (fig. 44) page 22
• Manual declutching of the element via lever (fig. 45) page 22
• Kit for transforming the NC Technic element from depth control via rear unit to depth control via swinging arm (fig. 56), to be used with 300 x 100 wheel (fig. 59) or 285 x 65 double wheels (fig. 61) for undercover sowing.

Assembly :
When the planting units are equipped with their accessories (wheels, seed disc...) they are ready to be bolted to the toolbar at the desired row spacing.

Various adjustments :
(1) Safety system (fig. 51) : this causes the clutch to sound in case of a blockage in the metering system. When this clutch sound is heard, stop the machine immediately (see page 44). The teeth of the clutch should be lubricated when restarting in order to make the first declutching easier.
(2) Parallelogram springs : these increase the element's weight. If the penetration is too great, the springs may be removed (one or both).
(3) Locking pawl to keep unit in a raised position (fig. 40) : while planting, in order leave the spring in its notch to avoid unexpected lock-up.
(4) Clod remover : should work on the ground surface to avoid plugging at the metering box or chain.
(5) When the shoe reaches this point of wear, sowing becomes irregular : the tip must then be replaced.
(6) Adjustment of the depth (fig. 51 - 52) : a gradual scale makes it easier to set the unit at a uniform depth.
(7) Adjustment of the spacing of corn press wheels (fig. 51) : placing the 2 bushings on the inside or the outside of the wheel hub allows for 2 basics widths. Use the narrow setting for shallow seeding (1-3 cm) (3/8 - 1 1/2»).
(8) The individual disengaging of a metering unit is possible by removing the lynch pin (9) (or bydisconnecting the vacuum hose (fig. 43) p. 22.
(9) Fig. 60 : Depth control on front wheel, via the corn element fig. 51. For this option you will need the kit (fig. 56) and the 300 x 100 front wheel. Start by detaching the rear seed firming unit (12) from the adjusting arm (13) (fig. 55). Remove the pin and the rear seed firming unit (12) will remain free. The sector (15) will remain secured to the body (16) via the P2 screw (17) (fig. 60). Assemble the swinging arm depth control kit (fig. 56) in accordance with the diagram (fig. 60). The planting depth is adjusted by changing the position of the front wheel using the lever (13) (adjusting through notches).
(10) Fig. 60 : Depth control via swinging arm, using the corn element (fig. 51). For this option you will need the skit (fig. 56), the 300 x 100 front wheel (fig. 59) or the 285 x 65 double wheel assembly (fig. 61). Start by detaching the rear seed firming unit (12) from the adjusting arm (13) (fig. 55). Remove the pin and the rear seed firming unit (12) should remain attached to the sector (15) via the P3 screw (18) (fig. 60). Assemble the 300 x 100 front wheel (19) with its arms (20) and its clod remover (21).

ATTENTION : When using front press wheel of double disc openers with side press wheels 285 x 65 - when operating the top link of the tractor has to be adjusted : axe (11) fig. 60 at the centre of the opening. The drive chain is mounted as per fig. 43 page 22.

ВЫСЕВАЮЩАЯ СЕКЦИЯ NC Technic

ВЕРСИЯ ДЛЯ КУКУРУЗЫ – ПОДСОЛНЕЧНИКА(БОБОВ, СОИ, РАПСА, СОРГО)
Базовая версия (рис. 51) высевающей секции, установленной на параллелограме, глубина регулируется через задний рычаг по меткам (рис. 51 - 52) - передний комьеотвод с сошником - стандартный кукурузный киль - самоочищающиеся наклонные задние прикатывающие колеса - 40-литровый бункер для зерна.

Дополнительное оборудование:
• Двойной открывающий диск (рис. 58): для сложных полевых условий
• Передний анкер (без комьеотвода) (рис. 54)
• Чистики прикатывающих V – образных колес (рис. 57)
• Дополнительная пружина догрузки (рис. 48) страница 22.
• 20-литровый бункер (вместо 40-литрового) (рис. 44) страница 22.
• Ручное отключение высевающего элемента, для образования технологической колеи через рычаг (рис. 45) страница 14
• Комплект чтобы преобразовывать высевающую секцию NC Technic от параллелограммной подвески с изменением глубины через задние прикатывающие колеса в балансирную подвеску (рис. 56), с использованием переднего 300 x 100 колеса (рис. 59) или 260 x 90 двойных колес с дисками (Рис. 61) для открытия посевной бороздки.

Сборка:
Когда высевающие механизмы собраны с их принадлежностями (колеса, высевающие диски...) они готовы к сборке на раме с желаемым междурядьем.

Различное урегулирование:
(1) Предохранительная система (рис. 51): эта кулачковая муфта заставляет звучать в случае блокировки высевающего аппарата. Когда слышен звук немедленно остановите машину (см.страницу 29). Кулачковая муфта должна быть введена в зацепление, когда будет устранена причина неисправности, высевающий аппарат должен легко вращаться.
(2) Подпружиненный параллелограмм: увеличивает вес высевающей секции. Если глубина посева большая пружины могут быть удалены (одна или обе).
(3) Защелка захват, чтобы удерживать высевающую секцию в поднятом положении при транспортировке (рис. 40): пружину необходимо ставить на ее фиксатор, чтобы избежать неожиданного запирания в работе.
(4) Комьеотвод: должен работать над поверхностью земли, чтобы избежать влияния на цепные передачи.
(5) Когда сошник достигает этой точки износа, высев становится неравномерным: наконечник сошника должен быть заменен.
(6) Регулирование глубины (рис. 51 - 52): градуированная шкала делает более легкой пошаговую установку глубины высева.
(7) Отрегулируйте расстояние между прикатывающими наклонными колесами (рис. 51): размещение 2 втулок на внутренней или внешней стороне центра колеса позволяет установить 2 ширины между прикатывающими колесами. Используйте малую ширину для мелкой глубины посева (1 - 3 см) (3/8-1 1/2 «).
(8) Индивидуальное отключение высевающего аппарата возможно, удалив шплинт (9) и сняв вакуумный шланг (рис. 43) стр.22.
(9) Рис. 60: контроль глубины относительно переднего колеса, путем переоборудования высевающей секции рис. 51. Для этого Вам нужен комплект (рис. 56) и 300 x 100 переднее колесо. Сначала, отсоедините задние крепежные элементы (12) от механизма (13) (рис. 55). Переместите ось задних прикатывающих колес по элементу (12), оставьте механизм (13) свободным. Сектор (15) закрепите к корпусу (16) через P2, болтом (17) (рис. 60). Соберите механизм (рис. 56) в соответствии с диаграммой (рис. 60). Глубина посева будет регулироваться изменением положения переднего колеса, перемещая задний рычаг (13) (настройка по меткам).
(10) Рис. 60: контроль глубины через балансирный механизм, используя задние прикатывающие колеса (рис. 51). Для этого Вам нужен комплект (рис. 56) и 300 x 100 переднее колесо или 260 x 90 двойное собранные колеса (рис. 61). Сначала, отсоедините задние крепежные элементы (12) от механизма (13) (рис. 55). Переместите ось задних прикатывающих колес по элементу (12), который должен остаться прикрепленным к сектору (15) через P3, болтом (18) (рис. 60). Соберите переднее колесо 300 x 100 с его креплением и комьеотводом.

ВНИМАНИЕ: При использовании переднего колеса с двойным открывающим диском и с прикатывающими колесами 260x 90 – центральная тяга навески трактора должна быть отрегулирована: ось (11) рис. 60 должна располагаться в центре продольного отверстия
Приводная цепь установлена как на рис. 43 страница 22.

ВИСІВНА СЕКЦІЯ NC Technic

ВЕРСІЯ ДЛЯ КУКУРУДЗИ ТА СОНЯШНИКА (КВАСОЛЯ, СОЄВІ БОБИ, РАПС, СОРГО…)
Базова версія (мал. 51): елемент встановлений на паралелограмі, глибина змінюється за допомогою заднього блоку з мітками (мал. 51-52). Передній комковідвод із сошником, стандартний сошник для кукурудзи, задні самоочисні накочувальні колеса, 40-літровий бункер для зерна.

Додаткове обладнання:
• Подвійний відкриваючий диск (мал. 58): для роботи з залишками рослин на грунті.
• Передній анкер (без комковідводів) (мал. 54)
• Очищувачі накочувальних V-подібних коліс (мал. 57)
• Додаткові довантажувальні пружини (мал. 48 на стор. 22)
• 20-літровий бункер (замість 40-літрового) (мал. 44 на стор. 22)
• Відключення висівного елемента вручну за допомогою важеля (мал. 45 на стор. 22)
• Комплект для трансформації висівної секції NC Technic: з регулювання глибини за допомогою заднього блоку до регулювання глибини за допомогою балансира (мал. 56). Використайте з колесом 300 x 100 (мал. 59) або подвійними дисками з парними колесами 285 x 65 (мал. 61) для підпокривного посіву.

Монтаж:
Коли висівні механізми оснащені додатковим обладнанням, його можна легко розташувати на рамі для додаткового обладнання, в залежності від бажаної ширини міжряддя.

Різні регулювання:
(1) Запобіжна система (мал. 51): вмикає звуковий сигнал про застосування кулачкового з'єднання у випадку блокування висівного апарата. Якщо ви почули цей звук, негайно зупиніть машину (див. стор. 44). При введенні в експлуатацію змастіть зубці кулачкової муфти, щоб полегшити процес розчіплювання.
(2) Підпружинений паралелограм: збільшує вагу висівної секції. Якщо глибина посіву завелика, пружини можуть бути вилучені (одна або обидві).
(3) Фіксатор для утримування висівної секції в піднятому положенні при транспортуванні (мал. 40): пружину необхідно ставити на її фіксатор, щоб уникнути несподіваного запирання в роботі.
(4) Комковідвід: повинен працювати над поверхнею землі, щоб уникнути впливу на ланцюгові передачі.
(5) Коли сошник досягає цієї крапки зношування, висів стає нерівномірним: накінцівник сошника треба обов'язково замінити.
(6) Регулювання глибини (мал. 51-52): градуйована шкала дозволяє робити більш плавне регулювання.
(7) Відрегулюйте відстань між похилими накочувальними колесами для кукурудзи (мал. 51): розміщення 2 втулок на внутрішній або зовнішній стороні центру колеса дозволяє встановити 2 ширини між накочувальними колесами. Використовуйте малу ширину для дрібної глибини посіву (1-3 см).
(8) Для індивідуального від'єднання висівної секції зніміть хомут (9) або від'єднайте всмоктувальну трубу (мал. 43 на стор. 22).
(9) Мал. 60: Регулювання глибини на передньому колесі: в цьому випадку, для висівної секції для кукурудзи (мал. 51) треба використовувати комплект обладнання для трансформації (мал. 56) та переднє колесо 300 x 100 (мал. 59). Спочатку від'єднайте задній тромбуючий пристрій (12) від регулювальної рукоятки (13) (мал. 55). Для цього дістаньте фіксуючий стрижень (14). Задній тромбуючий пристрій (12) залишається у вільному стані. Елемент (15) залишається зафіксованим до корпуса (16) P2 за допомогою болта (17) (мал. 60). Зафіксуйте комплект обладнання для регулювання глибини (мал. 56), як показано на схемі (мал. 60). Глибина посіву буде регулюватися зміною положення переднього колеса, переміщаючи задній важіль (регулювання по міткам).
(10) Мал. 60: Регулювання глибини за допомогою балансира: в цьому випадку, для висівної секції для кукурудзи (мал. 51) треба використовувати комплект обладнання для трансформації (мал. 56), переднє колесо 300 x 100 (мал. 59) або подвійні диски з парними колесами 285 x 65 (мал. 61). Спочатку від'єднайте задній тромбуючий пристрій (12) від регулювальної рукоятки (13) (мал. 55). Для цього дістаньте фіксуючий стрижень (14). Задній тромбуючий пристрій (12) залишається з'єднаним з елементом (15) за допомогою болта (18) P.3 (мал. 60). Встановіть переднє колесо 300 x 100 (19) з його кріпленнями та комковідводом (21).

ВАЖЛИВА ІНФОРМАЦІЯ: Переднє колесо або подвійний диск + колеса 285 x 65: Під час роботи, 3-тя точка зчеплення з трактором дозволяє регулювання необхідного просвіту: Вісь (11) (мал. 60) повинна бути розташована в центрі поздовжнього отвору.
Монтаж приводного ланцюга здійснюється, як показано на мал. 43 на сторінці 22.

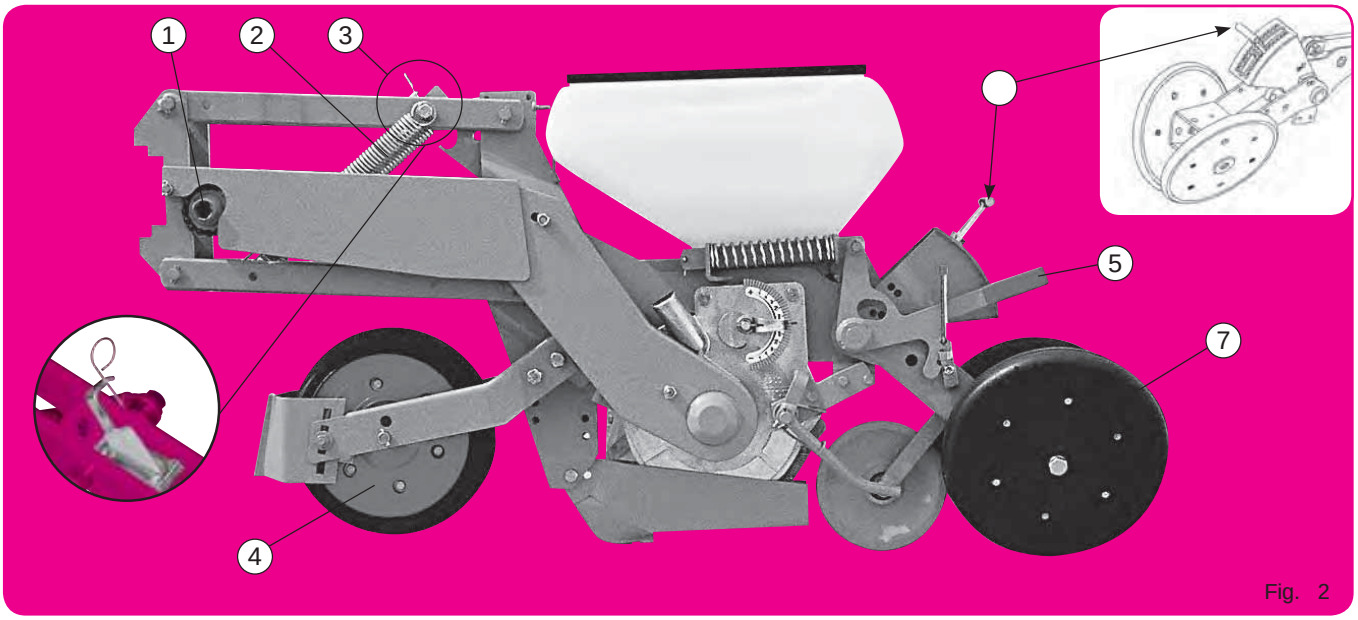

Fig. 2

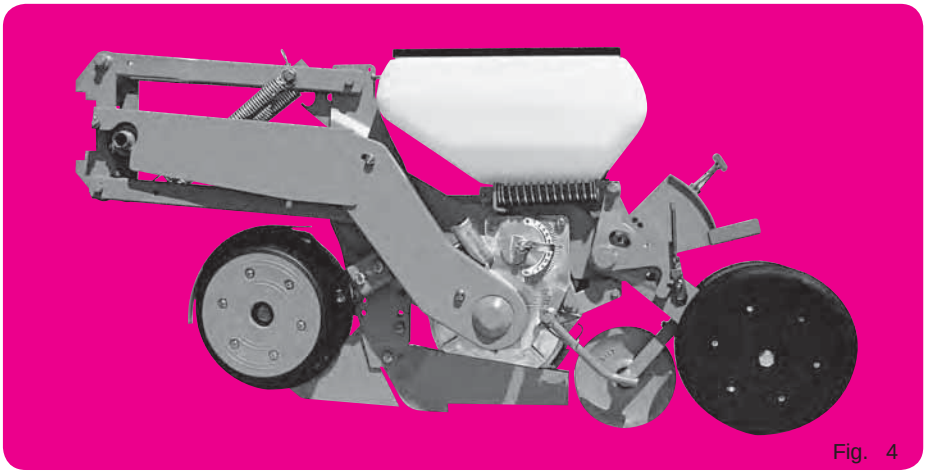
Fig. 4

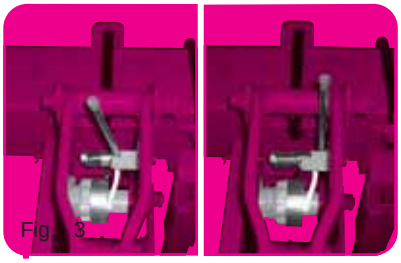
Fig. 3

Fig. 5

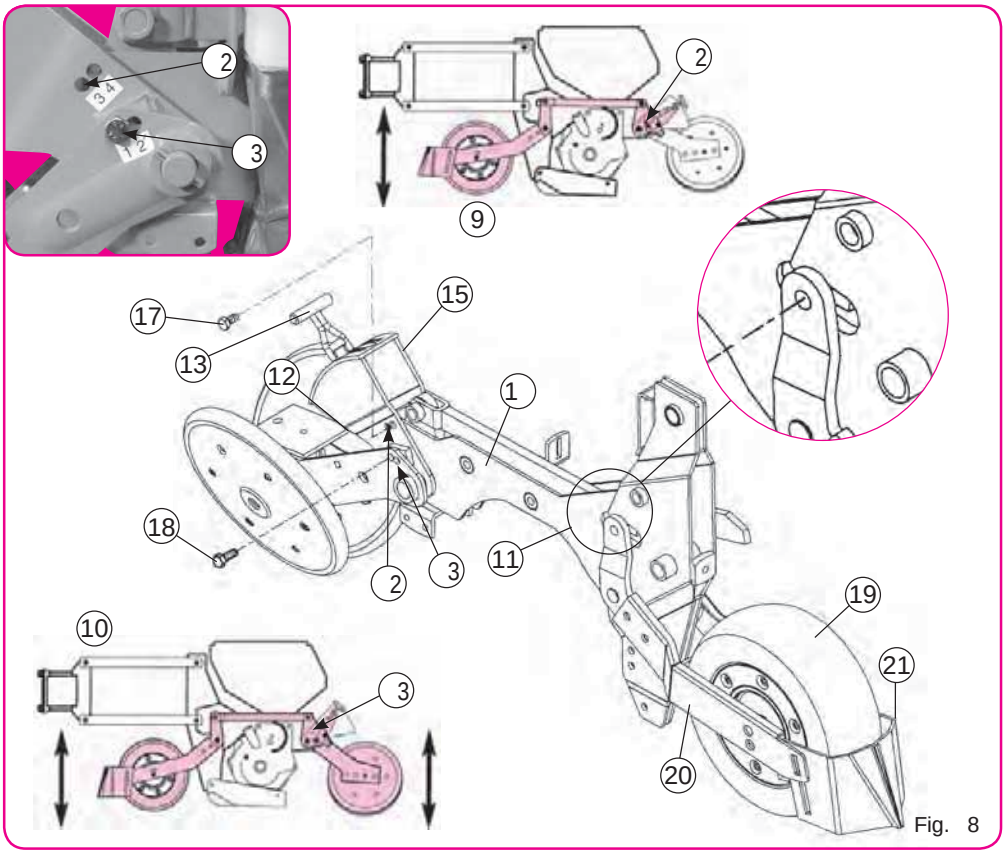

Fig. 8

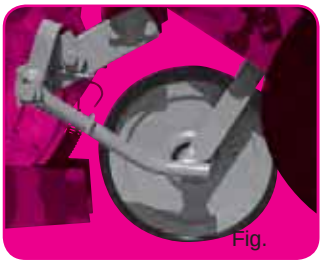
Fig.

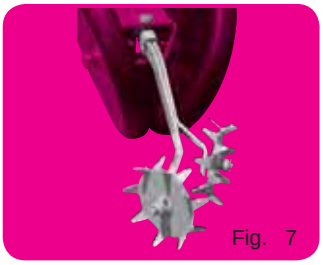
Fig. 7

Fig. 9

ÉLÉMENT SEMEUR NC Technic

MISE EN TERRE BETTERAVE (HARICOT - COLZA - SORGHO)…
Version de base (fig. 62) élément monté sur parallélogramme, terrage par balancier - système à crans (fig. 62).
Roue avant autonettoyante 300 x 100 avec chasse-mottes - soc betterave – roulette intermédiaire à bandage inox - roues arrière inclinées autonettoyantes – trémie 20 litres.

Équipements en option :
• Double disques avec roues accolées (fig. 64)
• Débrayage manuel de l'élément par levier (fig. 63)
• Roulette intermédiaire à bandage autonettoyant (fig. 66)
• Roto-herses arrière (fig. 67)
• Ressort d'appui complémentaire (fig. 69)

Montage utilisation élément version betterave :
Lorsque les éléments sont équipés de leurs accessoires, il suffit simplement de les brider sur la barre porte-outils aux inter-rangs désirés.

ATTENTION : avec roue avant ou double disque + roues accolées : au travail, le 3ème point du tracteur sera à régler pour permettre un débattement convenable : Axe (11) fig. 68 au centre de la lumière.

Réglages divers :
(1) Système de sécurité (fig. 62) : il provoque un crabotage sonore en cas de blocage de la distribution. Un arrêt est alors obligatoire (voir page 44). Graisser les dents du crabot à la mise en route pour faciliter les premiers déclenchements.
(2) Ressorts de parallélogramme : ils accentuent le poids de l'élément. En cas de trop forte pénétration, les ressorts peuvent être supprimés (1 ou les 2).
(3) Taquet d'accrochage en position relevée (fig. 40) : en cours de travail, laisser le ressort dans son cran pour éviter les accrochages involontaires du taquet.
(4) Roue avant 300 x 100, axe monté sur trou inférieur pour terrage peu profond (betterave).
(5) Bras de tension ressort. Ce levier permet de répartir le poids de l'élément sur les roues avant-arrière.
(6) Réglage du terrage (fig. 62) par crans.
(7) Réglage de l'écartement des roues (fig. 62) : 2 bagues sur moyeux que l'on place, soit côté inférieur, soit côté extérieur, permettent d'obtenir 2 écartements à la base. Utiliser les roues resserrées pour semis superficiels (1 à 3 cm).
(8) Le débrayage individuel d'un élément est possible en retirant le clip (9) ou en débranchant le tuyau d'aspiration (fig. 43) page 22.
(9) Fig. 68 : Terrage sur roue avant, à partir de l'élément betterave (fig. 62), il faut supprimer la vis (18) en P3, le bloc arrière (12) est libre. Le secteur (15) doit être fixé sur le corps (16) par la vis (17) en P2. La profondeur de mise en terre est obtenue en modifiant la position de la roue avant en actionnant le levier (13) (réglage par crans).

Le montage de la chaîne d'entraînement s'effectue suivant la fig. 43 page 22.

PLANTER METERING UNIT NC Technic

VERSION FOR BEETS (BEANS - RAPE SEED - SORGHUM)
Basic version (fig. 62) element mounted on a parallelogram, depth control via swinging arm, notch system (fig. 62) - 300 x 100 self-cleaning front wheel with clod remover - beetroot share - stainless steel tyre intermediate roller - self-cleaning inclined rear wheels - 20 litre grain tank.

Optional equipment :
• Double disc openers with side press wheel (fig. 64)
• Manual declutching of the element via lever (fig. 63)
• Intermediate rubber press wheel (fig. 66)
• Crumblers (fig. 67)
• Additional support spring (fig. 69)

Mounting and use of the sugarbeet planting unit :
When the planting units are equipped with their accessories, they are ready to be bolted to the toolbar at the desired row spacing.

ATTENTION : When using front press wheel or double disc openers with side press wheels. When operating, the top link of the tractor has to be adjusted. Axe (11) fig. 68 at the centre of the opening.

Various adjustments :
(1) Safety system (fig. 62) : this causes the clutch to sound in case of a blockage in themetering system. When this clutching sound is heard, stop the machine immediately (see page 44).
(2) Parallelogram springs : these increase the element's weight. If the penetration is too great, the springs may be removed (one or both).
(3) Locking pawl to keep unit in a raised position (fig. 40) : while planting, in order leave the spring in its notch to avoid unexpected lock-up.
(4) 300 x 100 front wheel, axle mounted on lower hole for shallow depth control (beetroot).
(5) Torque arm with spring. This lever allows the element's weight to be distributed between the front/rear wheels.
(6) Depth control adjustment (fig. 62) via notches.
(7) Adjustment of the spacing of press wheels (fig. 62) : placing the 2 bushings on the inside or the outside of the wheel hub allows for 2 basics widths. Use the narrow setting for shallow seeding (1-3 cm) (3/8 - 1 1/2»).
(8) The individual disengaging of a metering unit is possible by removing the lynch pin (9) or by disconnecting the vacuum hose (fig. 43) p. 22.
(9) Fig. 68 : Depth via the front wheel, using the beetroot element (fig. 62) The P3 screw (18) must be removed to release the rear unit (12). The sector (15) must be secured to the body (16) via the P2 screw (17). The planting depth is adjusted by changing the position of the front wheel using the lever (13) (adjustment via notches).

The drive chain is mounted as per (fig. 43) p. 22.

ВЫСЕВАЮЩАЯ СЕКЦИЯ NC Technic

ВЕРСИЯ ДЛЯ СВЕКЛЫ (БОБОВ, РАПСА, СОРГО)
Базовая версия (рис. 62) высевающей секции, установленной на параллелограме, глубина регулируется через задний рычаг по меткам {рис. 62) – переднее колесо 300x100 с комьеотводом - стандартный свекловичный киль – промежуточное прикатывающее колесо из нержавеющей стали -самоочищающиеся наклонные задние прикатывающие колеса - 20-литровый бункер для зерна.

Дополнительное оборудование:
• Двойной открывающий диск на колесе (рис. 64)
• Ручное отключение высевающего элемента, для образования технологической колеи через рычаг (рис. 63)
• Промежуточное прорезиненное прикатывающее колесо (рис. 66)
• Рыхлители (рис. 67).
• Дополнительная пружина догрузки (рис. 69).

Сборка и использование высевающей секции для сахарной свеклы:
Когда высевающие механизмы собраны с их принадлежностями (колеса, высевающие диски...) они готовы к сборке на раме с желаемым междурядьем.

ВНИМАНИЕ: При использовании переднего колеса или колеса с двойным открывающим диском и задних прикатывающих колес, центральная тяга навески трактора должна быть отрегулирована. Ось (11) рис. 68 должна располагаться в центре продольного отверстия.

Различное урегулирование:
(1) Предохранительная система (рис. 62): эта кулачковая муфта заставляет звучать в случае блокировки высевающего аппарата. Когда слышен звук, немедленно остановите машину (см. страницу 44).
(2) Подпружиненный параллелограмм: увеличивает вес высевающей секции. Если глубина посева большая пружины могут быть удалены (одна или обе).
(3) Защелка захват, чтобы удерживать высевающую секцию в поднятом положении при транспортировке (рис. 40): пружину необходимо ставить на ее фиксатор, чтобы избежать неожиданного запирания в работе.
(4) 300x100 переднее колесо, ось установлена в нижнее отверстие для поверхностного контроля глубины посева (свекла).
(5) Подпружиненный балансирный механизм. Этот механизм позволяет распределять вес между передним и задним колесами
(6) Регулирование глубины (рис. 62): градуированная шкала делает более легкой пошаговую установку глубины высева.
(7) Отрегулируйте расстояние между прикатывающими наклонными колесами (рис. 62): размещение 2 втулок на внутренней или внешней стороне центра колеса позволяет установить 2 ширины между прикатывающими колесами. Используйте малую ширину для мелкой глубины посева (1 - 3 см) (3/8-1 1/2 «).
(8) Возможно индивидуальное отключение секции, для этого нужно извлечь зажим (9) или отсоединить всасывающий шланг (рис. 43) страница 22.
(9) Рис. 68: контроль глубины относительно переднего колеса, путем переоборудования высевающей секции рис. 62. Отверстие P3 должно быть передвинуто и соединенос задним механизмом (12). Сектор (15) закрепите к корпусу (16) через P2, болтом (17). Глубина посева будет регулироваться изменением положения переднего колеса, перемещая задний рычаг (13) (настройка по меткам).

Приводная цепь установлена как на рис. 43 страница 22.

ВИСІВНА СЕКЦІЯ NC Technic

ВЕРСІЯ ДЛЯ ЦУКРОВОГО БУРЯКА (БОБІВ, РАПСУ, СОРГО ...)
Базова версія (мал. 52): елемент встановлений на паралелограмі, глибина змінюється за допомогою заднього балансиру – система з мітками (мал. 62).
Переднє самоочисне колесо 300 x 100 (19) з комковідводом, сошник для цукрового буряка, проміжний ролик з ободом з нержавіючої сталі, задні самоочисні колеса, 20-літровий бункер для насіння.

Додаткове обладнання:
• Подвійні диски з парними колесами (мал. 64)
• Відключення висівного елемента вручну за допомогою важеля (мал. 63)
• Проміжне накочувальне колесо з самоочищуваним ободом (мал. 66)
• Задні роторні розрихлювачі (мал. 67)
• Додаткові довантажувальні пружини (мал. 69)

Монтаж та експлуатація висівної секції для цукрового буряка:
Коли висівні механізми оснащені додатковим обладнанням, його можна легко розташувати на рамі для додаткового обладнання, в залежності від бажаної ширини міжряддя.

ВАЖЛИВА ІНФОРМАЦІЯ: При використанні переднього колеса або колеса з подвійним відкриваючим диском та задніх коліс, 3-тя точка зчеплення з трактором дозволяє регулювання необхідного просвіту: Вісь (11) (мал. 68) повинна бути розташована в центрі поздовжнього отвору.

Різні регулювання:
(1) Запобіжна система (мал. 62): вмикає звуковий сигнал про застосування кулачкового з'єднання у випадку блокування висівного апарата. Якщо ви почули цей звук, негайно зупиніть машину (див. стор. 44). При введенні в експлуатацію змастіть зубці кулачкової муфти, щоб полегшити процес розчіплювання.
(2) Підпружинений паралелограм: збільшує вагу висівної секції. Якщо глибина посіву завелика, пружини можуть бути вилучені (одна або обидві).
(3) Фіксатор для утримування висівної секції в піднятому положенні при транспортуванні (мал. 40): пружину необхідно ставити на її фіксатор, щоб уникнути несподіваного запирання в роботі.
(4) Переднє колесо 300 x 100 змонтоване на нижньому отворі для встановлення малої глибини (для цукрового буряка).
(5) Важіль регулювання натягу пружини. Цей важіль дозволяє розподілення ваги секції на передні та задні колеса.
(6) Регулювання глибини (мал. 62) за допомогою міток.
(7) Відрегулюйте відстань між похилими накочувальними колесами (мал. 62): розміщення 2 втулок на внутрішній або зовнішній стороні центру колеса дозволяє встановити 2 ширини між накочувальними колесами. Використовуйте малу ширину для дрібної глибини посіву (1-3 см).
(8) Для індивідуального від'єднання висівної секції зніміть хомут (9) або від'єднайте всмоктувальну трубу (мал. 43 на стор. 22).
(9) Мал. 68: Регулювання глибини на передньому колесі для висівної секції для цукрового буряка (мал. 62): заблокуйте гвинт (18) елемента P3, задній накочуваний блок (12) знаходиться у вільному стані. Елемент (15) повинен бути зафіксований на корпусі (16) елемента P2 за допомогою гвинта (17). Глибина посіву буде регулюватися зміною положення переднього колеса, переміщаючи задній важіль (регулювання по міткам).

Монтаж приводного ланцюга здійснюється, як показано на мал. 43 на сторінці 22.

RÉGLAGE PROFONDEUR NC Technic - DEPTH ADJUSTEMENT NC Technic
РЕГУЛИРОВКА ГЛУБИНЫ NC Technic - РЕГУЛЮВАННЯ ГЛИБИНИ висівної секції NC Technic

TERRAGE ARRIÈRE

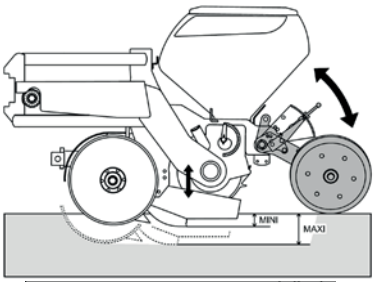

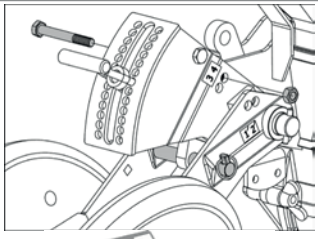

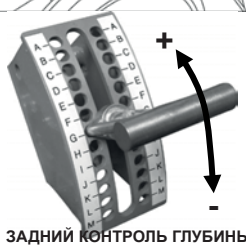

ЗАДНИЙ КОНТРОЛЬ ГЛУБИНЫ
РЕГУЛЮВАННЯ ГЛИБИНИ ЗАДНЬОГО БЛОКУ

SOC MAÏS BAS
LOW MAIZE SHOE
СОШНИК ДЛЯ КУКУРУЗЫ НИЗКИЙ
СОШНИК ГЛИБОКОГО ЗАКЛАДЕННЯ ДЛЯ КУКУРУДЗИ

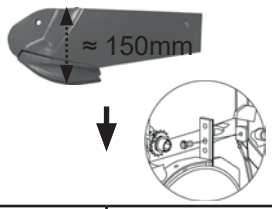

SOC MAÏS + 4cm
MAIZE SHOE + 4cm
СОШНИК ДЛЯ КУКУРУЗЫ + 4 см
СОШНИК ГЛИБОКОГО ЗАКЛАДЕННЯ ДЛЯ КУКУРУДЗИ + 4 см

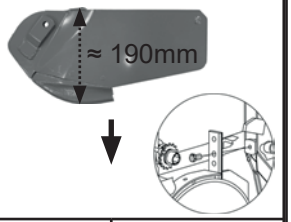

③	④	③	④

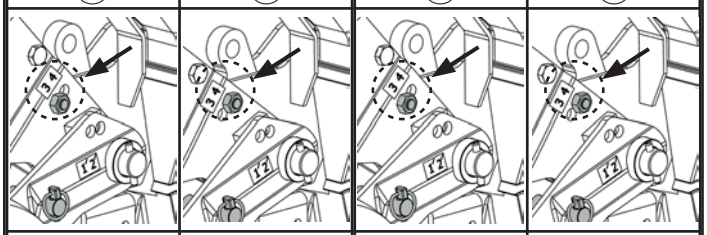

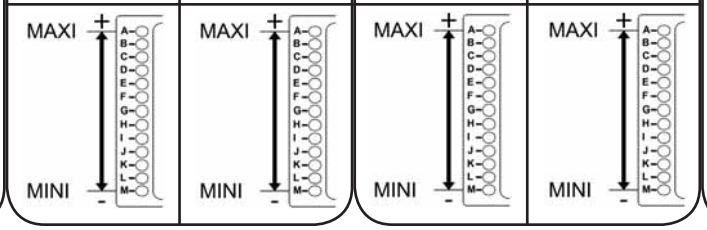

ATTENTION :
Double-disques ouvre-sillon incompatible avec le soc maïs +8cm.

IMPORTANT :
Double disc openers are incompatible with the maize shoe +8cm.

ACHTUNG:
Furchenöffner-Doppelscheiben nicht mit der Mais-Schar + 8 cm vereinbar.

ВНИМАНИЕ!
Двойные прорезающие диски несовместимы с сошниками для кукурузы + 8 см.

ВАЖЛИВА ІНФОРМАЦІЯ:
Подвійні диски не підходять для використання з сошником для кукурудзи + 8 см.

TERRAGE ARRIÈRE

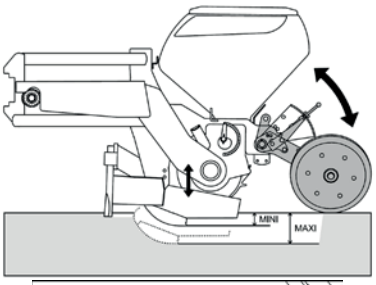

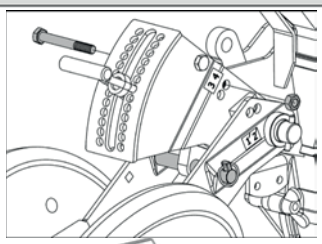

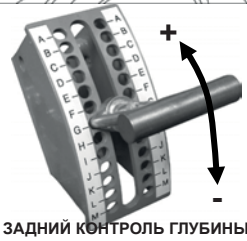

ЗАДНИЙ КОНТРОЛЬ ГЛУБИНЫ
РЕГУЛЮВАННЯ ГЛИБИНИ ЗАДНЬОГО БЛОКУ

SOC MAÏS BAS
LOW MAIZE SHOE
СОШНИК ДЛЯ КУКУРУЗЫ НИЗКИЙ
СОШНИК ГЛИБОКОГО ЗАКЛАДЕННЯ ДЛЯ КУКУРУДЗИ

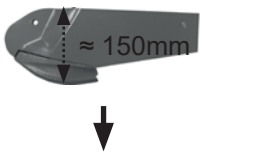

SOC MAÏS + 4cm
MAIZE SHOE + 4cm
СОШНИК ДЛЯ КУКУРУЗЫ + 4 см
СОШНИК ГЛИБОКОГО ЗАКЛАДЕННЯ ДЛЯ КУКУРУДЗИ + 4 см

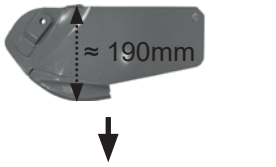

SOC MAÏS + 8cm
MAIZE SHOE + 8cm
СОШНИК ДЛЯ КУКУРУЗЫ + 8 см
СОШНИК ГЛИБОКОГО ЗАКЛАДЕННЯ ДЛЯ КУКУРУДЗИ + 8 см

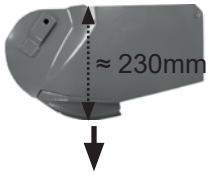

③	④	③	④	③	④

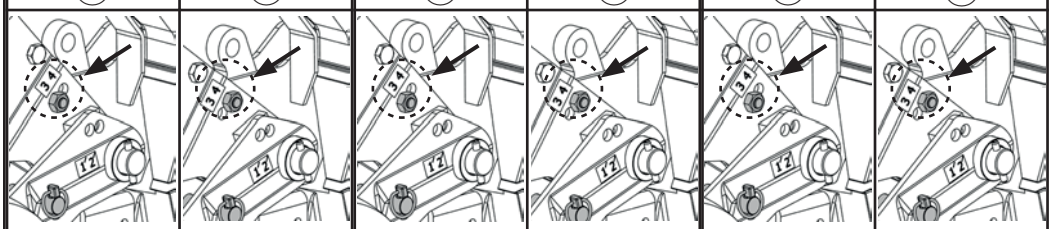

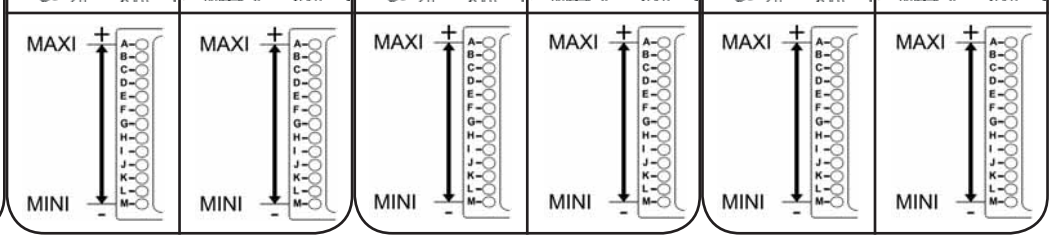

ATTENTION : ces repères ne sont qu'indicatifs, elles servent uniquement de guide pour l'utilisateur lors de son réglage de profondeur. Les essais de profondeurs doivent-être réalisés au champ afin de pouvoir ajuster les réglages. Des variations de profondeurs importantes peuvent-être constatées dus aux conditions de terrain, aux jeux de fonctionnements, à l'écrasement des différentes roues de l'élément, …

N.B. : these indicators are for information only, they should only be used as a guide when depth setting. Depth tests must be carried out in the field in order to allow you to adjust settings.
Large variations in depth may be observed due to ground conditions, operational clearances, deflection of the different wheels of the unit…

RÉGLAGE PROFONDEUR NC Technic - DEPTH ADJUSTEMENT NC Technic
РЕГУЛИРОВКА ГЛУБИНЫ NC Technic - РЕГУЛЮВАННЯ ГЛИБИНИ висівної секції NC Technic

TERRAGE ARRIÈRE

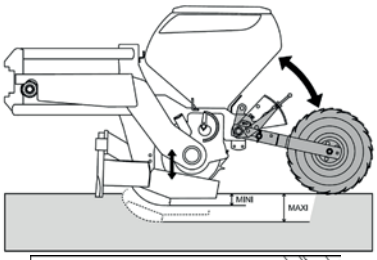

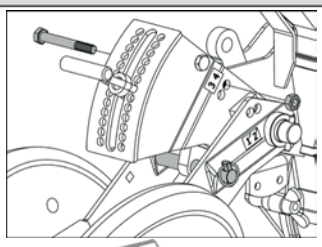

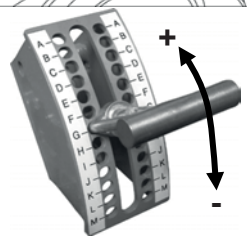

ЗАДНИЙ КОНТРОЛЬ ГЛУБИНЫ
РЕГУЛЮВАННЯ ГЛИБИНИ ЗАДНЬОГО БЛОКУ

SOC MAÏS BAS
LOW MAIZE SHOE
СОШНИК ДЛЯ КУКУРУЗЫ НИЗКИЙ
СОШНИК ГЛИБОКОГО ЗАКЛАДЕННЯ ДЛЯ КУКУРУДЗИ

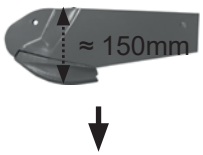

SOC MAÏS + 4cm
MAIZE SHOE + 4cm
СОШНИК ДЛЯ КУКУРУЗЫ + 4 см
СОШНИК ГЛИБОКОГО ЗАКЛАДЕННЯ ДЛЯ КУКУРУДЗИ + 4 см

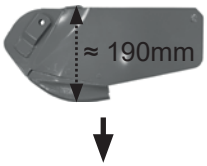

SOC MAÏS + 8cm
MAIZE SHOE + 8cm
СОШНИК ДЛЯ КУКУРУЗЫ + 8 см
СОШНИК ГЛИБОКОГО ЗАКЛАДЕННЯ ДЛЯ КУКУРУДЗИ + 8 см

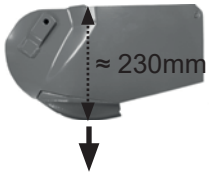

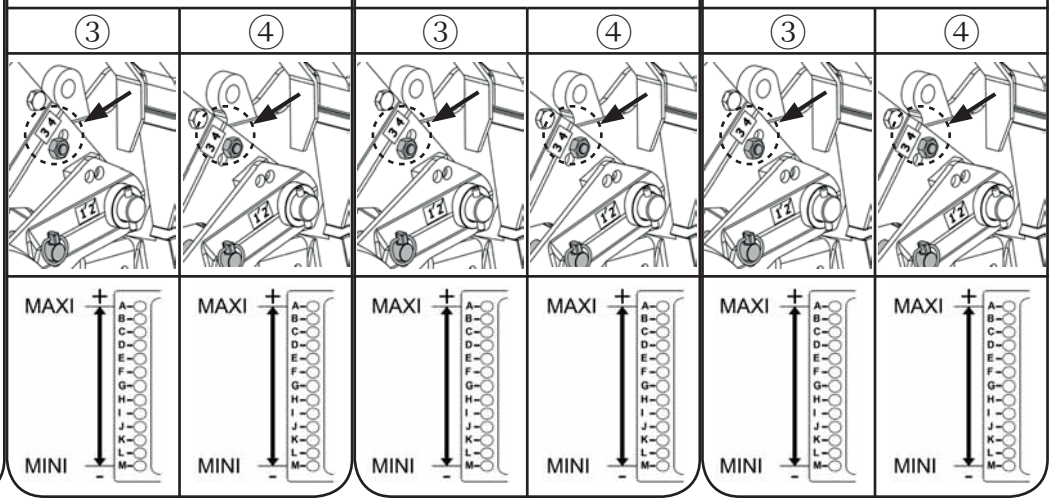

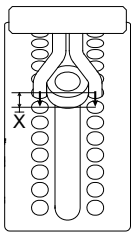

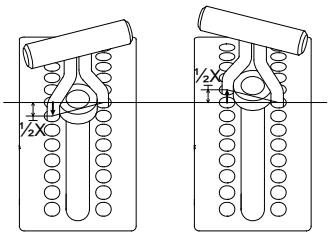

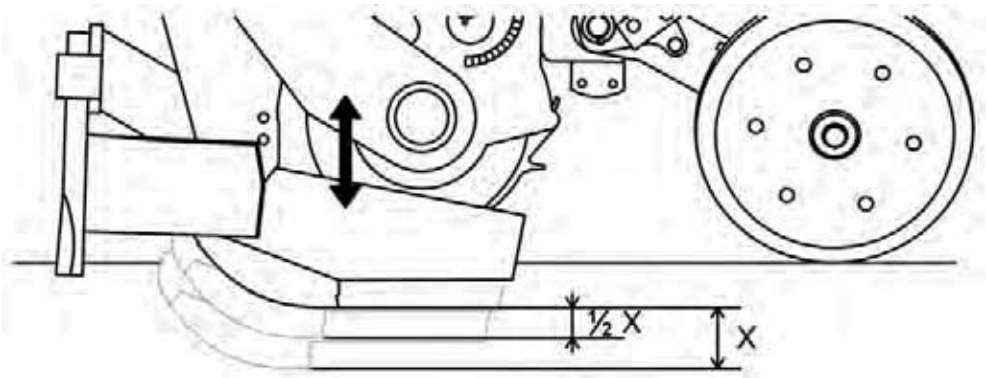

S'il est nécessaire dans certains cas d'effectuer un réglage plus fin, il existe une solution en décalant la manette de réglage d'un cran mais uniquement d'un côté « gauche ou droit », vers le haut ou vers le bas suivant la profondeur souhaitée, cela permet d'avoir un ½ réglage. Ce type de réglage est valable pour tout type de semoir NC Technic.

If it is necessary in some cases to make a finer adjustment, there is a solution by shifting the adjustment lever one notch but only on one side «left or right», upwards or downwards the desired depth, this makes it possible to have a ½ setting. This type of setting is valid for all NC Technic planters.

В случае необходимости в более точной регулировке, этого можно достичь путем перемещения регулировочной ручки на одну отметку, только с одной стороны «правой или левой», кверху или книзу в зависимости от требуемой глубины, это позволит регулировку до половинных значений. Такой вид регулировки действителен для любого вида сеялок NC Technic.

При необхідності в здійсненні більш точного регулювання існує варіант зі зміщенням регулювальної рукоятки відносно мітки тільки вліво або вправо, уверх або вниз в залежності від бажаної глибини висіву. Це дозволяє здійснювати регулювання на ½. Цей тип регулювання є діючим для всіх типів висівних секцій NC Technic.

ВНИМАНИЕ! Эти указатели даны только для сведения, они служат исключительно руководством пользователя при регулировке глубины. Необходимо проводить испытания глубины в поле для корректировки регулировки. Возможны значительные вариации глубины, связанные с условиями земельного участка, рабочими зазорами, прогибом различных колес секции...

ВАЖЛИВА ІНФОРМАЦІЯ: Вищенаведені регулювання є теоретичними, і служать винятково як рекомендації з регулювання глибини для користувача. Для правильного регулювання глибини проведіть випробування на місці експлуатації. Можливі різні варіанти регулювання глибини в залежності від типу грунту, робочого зазору, роздавлювання різних колес секції та інше.

RÉGLAGE PROFONDEUR NC Technic - DEPTH ADJUSTEMENT NC Technic
РЕГУЛИРОВКА ГЛУБИНЫ NC Technic - РЕГУЛЮВАННЯ ГЛИБИНИ висівної секції NC Technic

TERRAGE BALANCIER

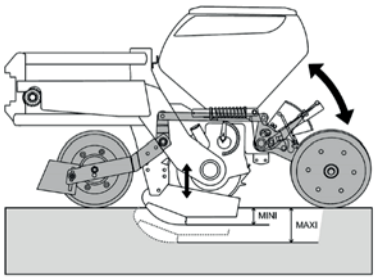

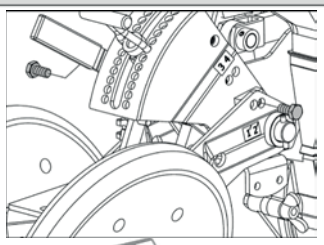

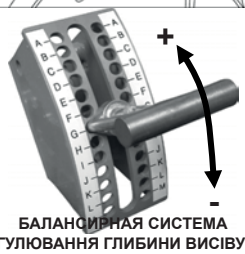

БАЛАНСИРНАЯ СИСТЕМА
РЕГУЛЮВАННЯ ГЛИБИНИ ВИСІВУ ЗА ДОПОМОГОЮ БАЛАНСИРУ

Incompatible avec les socs maïs +4cm & +8cm.
Incompatible with Maize shoes + 4 cm & + 8 cm.
Несовместимость с сошниками для кукурузы + 4 см и + 8 см.
Не сумісно з сошниками для кукурудзи +4 см та +8 см.

SOC MAÏS BAS - LOW MAIZE SHOE
СОШНИК ДЛЯ КУКУРУЗЫ НИЗКИЙ - СОШНИК ГЛИБОКОГО ЗАКЛАДЕННЯ ДЛЯ КУКУРУДЗИ

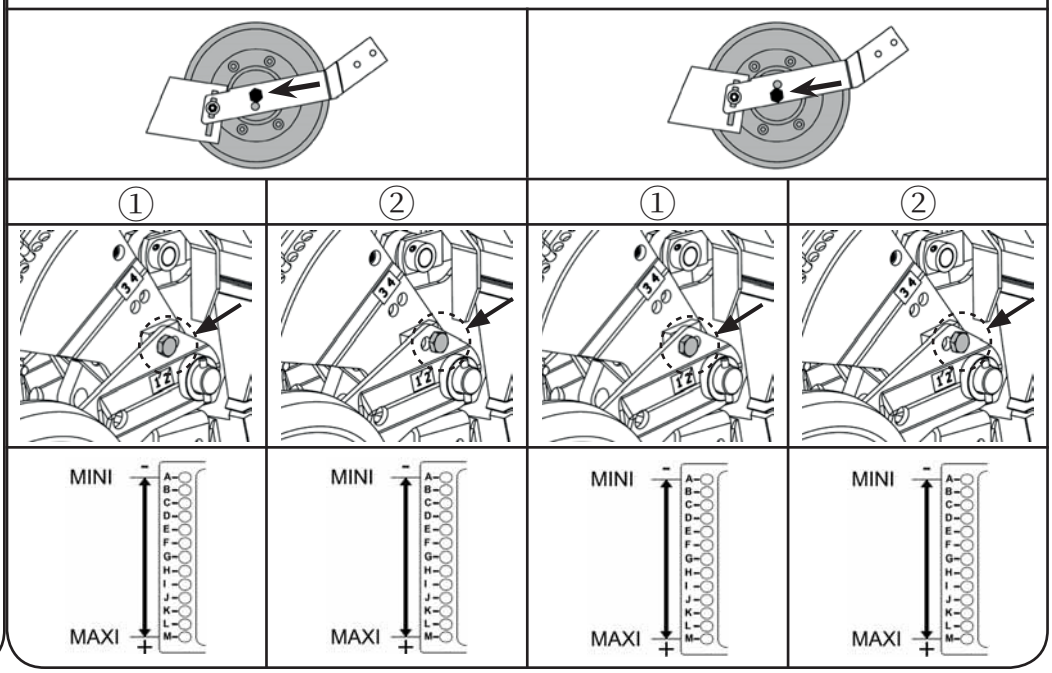

TERRAGE BALANCIER

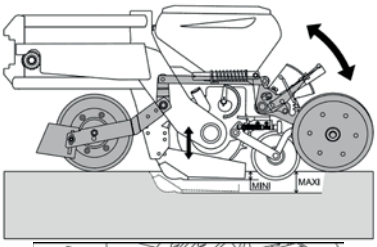

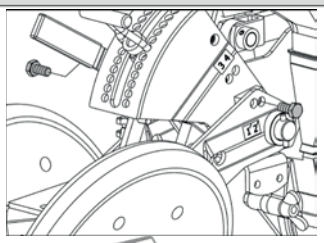

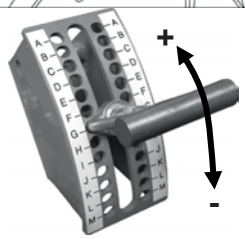

БАЛАНСИРНАЯ СИСТЕМА
РЕГУЛЮВАННЯ ГЛИБИНИ ВИСІВУ ЗА ДОПОМОГОЮ БАЛАНСИРУ

Incompatible avec les socs maïs +4cm & +8cm.
Incompatible with Maize shoes + 4 cm & + 8 cm.
Несовместимость с сошниками для кукурузы + 4 см и + 8 см.
Не сумісно з сошниками для кукурудзи +4 см та +8 см.

SOC BETTERAVE - SUGARBEET SHOE
СОШНИК ДЛЯ СВЕКЛЫ - СОШНИК ДЛЯ КУКУРУДЗИ ТА ЦУКРОВОГО БУРЯКА

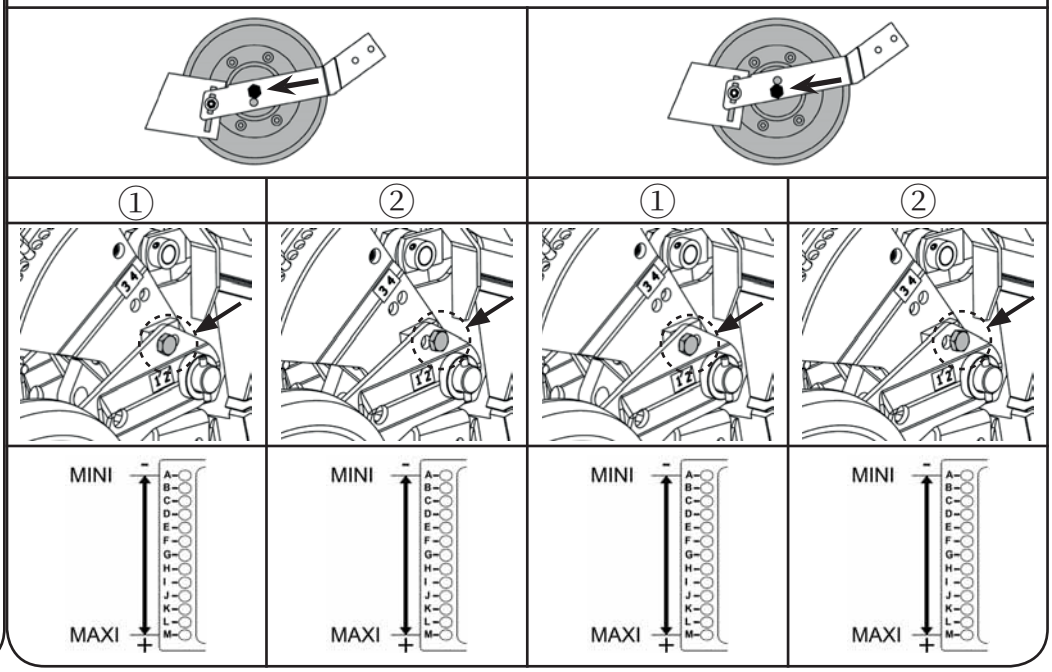

ATTENTION : ces repères ne sont qu'indicatifs, elles servent uniquement de guide pour l'utilisateur lors de son réglage de profondeur. Les essais de profondeurs doivent-être réalisés au champ afin de pouvoir ajuster les réglages. Des variations de profondeurs importantes peuvent-être constatées dus aux conditions de terrain, aux jeux de fonctionnements, à l'écrasement des différentes roues de l'élément, …

N.B. : these indicators are for information only, they should only be used as a guide when depth setting. Depth tests must be carried out in the field in order to allow you to adjust settings.
Large variations in depth may be observed due to ground conditions, operational clearances, deflection of the different wheels of the unit…

RÉGLAGE PROFONDEUR NC Technic - DEPTH ADJUSTEMENT NC Technic
РЕГУЛИРОВКА ГЛУБИНЫ NC Technic - РЕГУЛЮВАННЯ ГЛИБИНИ висівної секції NC Technic

TERRAGE BALANCIER

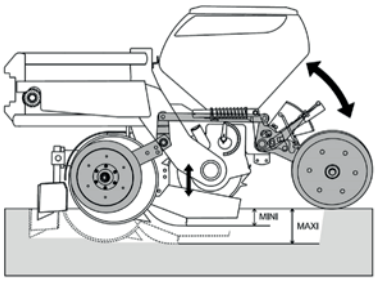

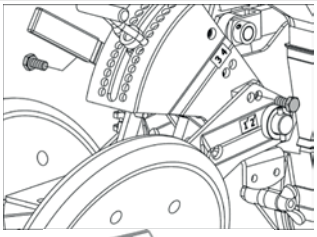

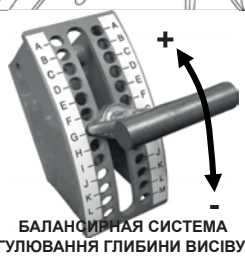

БАЛАНСИРНАЯ СИСТЕМА
РЕГУЛЮВАННЯ ГЛИБИНИ ВИСІВУ ЗА ДОПОМОГОЮ БАЛАНСИРУ

Incompatible avec les socs maïs +4cm & +8cm.
Incompatible with Maize shoes + 4 cm & + 8 cm.
Несовместимость с сошниками для кукурузы + 4 см и + 8 см.
Не сумісно з сошниками для кукурудзи +4 см та +8 см.

SOC MAÏS BAS - LOW MAIZE SHOE
СОШНИК ДЛЯ КУКУРУЗЫ НИЗКИЙ - СОШНИК ГЛИБОКОГО ЗАКЛАДЕННЯ ДЛЯ КУКУРУДЗИ

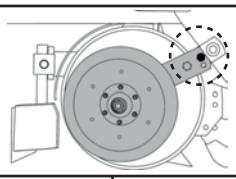

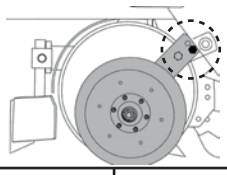

①	②	①	②

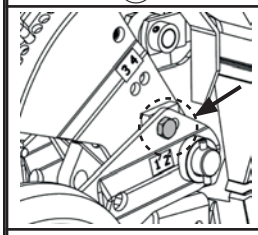

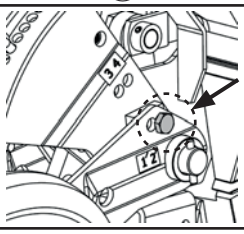

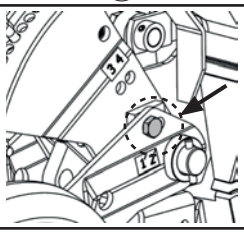

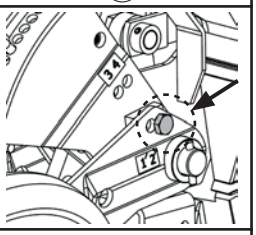

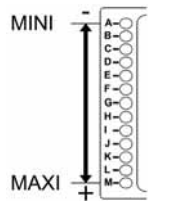

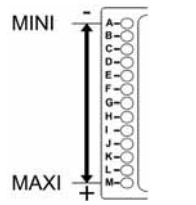

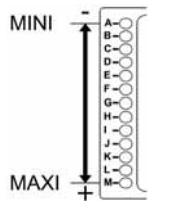

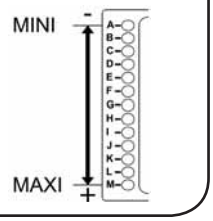

TERRAGE BALANCIER

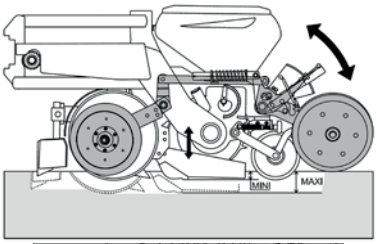

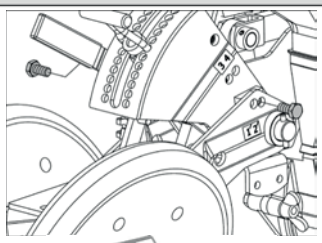

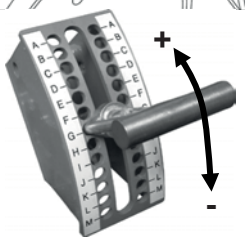

БАЛАНСИРНАЯ СИСТЕМА
РЕГУЛЮВАННЯ ГЛИБИНИ ВИСІВУ ЗА ДОПОМОГОЮ БАЛАНСИРУ

Incompatible avec les socs maïs +4cm & +8cm.
Incompatible with Maize shoes + 4 cm & + 8 cm.
Несовместимость с сошниками для кукурузы + 4 см и + 8 см.
Не сумісно з сошниками для кукурудзи +4 см та +8 см.

SOC BETTERAVE - SUGARBEET SHOE
СОШНИК ДЛЯ СВЕКЛЫ - СОШНИК ДЛЯ КУКУРУДЗИ ТА ЦУКРОВОГО БУРЯКА

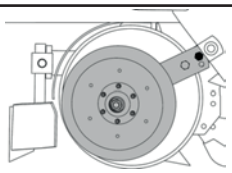

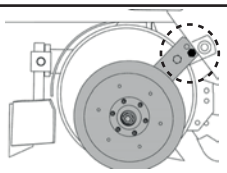

①	②	①	②

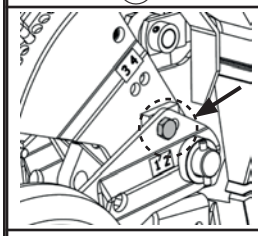

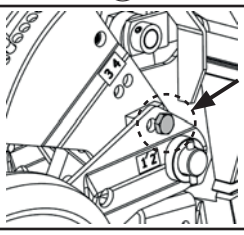

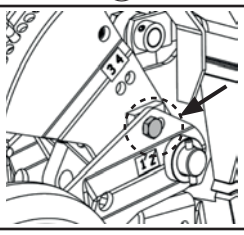

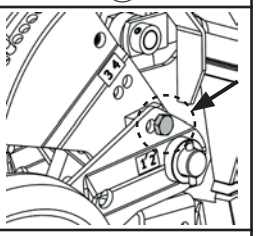

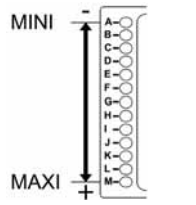

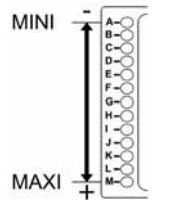

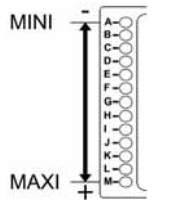

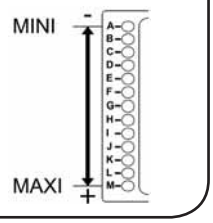

ВНИМАНИЕ! Эти указатели даны только для сведения, они служат исключительно руководством пользователя при регулировке глубины. Необходимо проводить испытания глубины в поле для корректировки регулировки. Возможны значительные вариации глубины, связанные с условиями земельного участка, рабочими зазорами, прогибом различных колес секции...

ВАЖЛИВА ІНФОРМАЦІЯ: Вищенаведені регулювання є теоретичними, і служать винятково як рекомендації з регулювання глибини для користувача. Для правильного регулювання глибини проведіть випробування на місці експлуатації. Можливі різні варіанти регулювання глибини в залежності від типу грунту, робочого зазору, роздавлювання різних колес секції та інше.

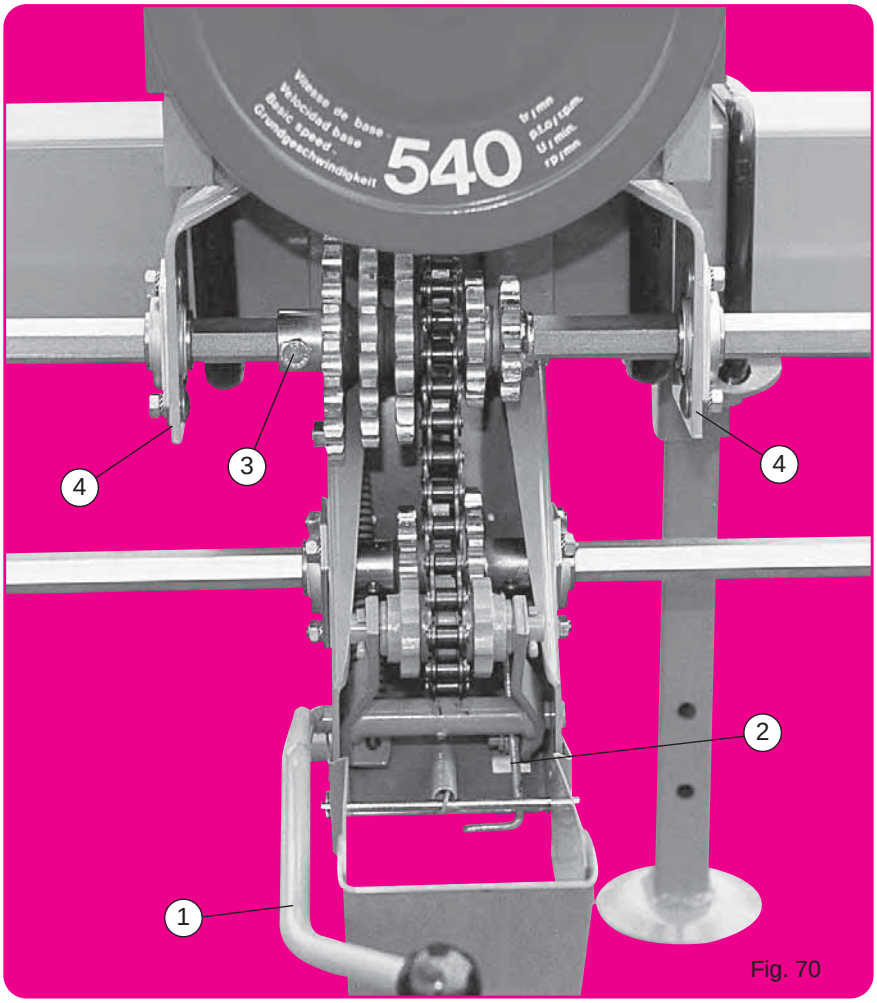

Fig. 70

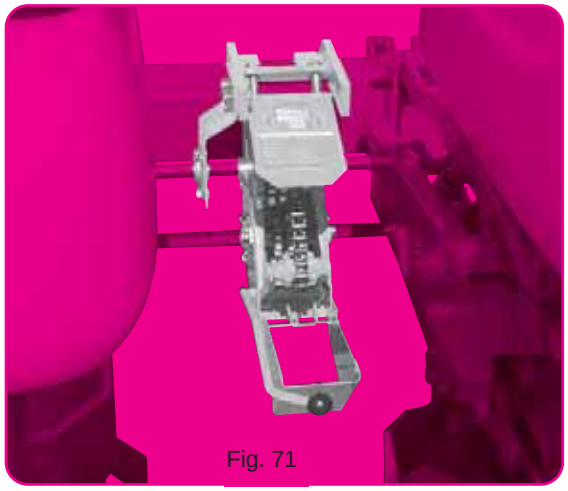
Fig. 71

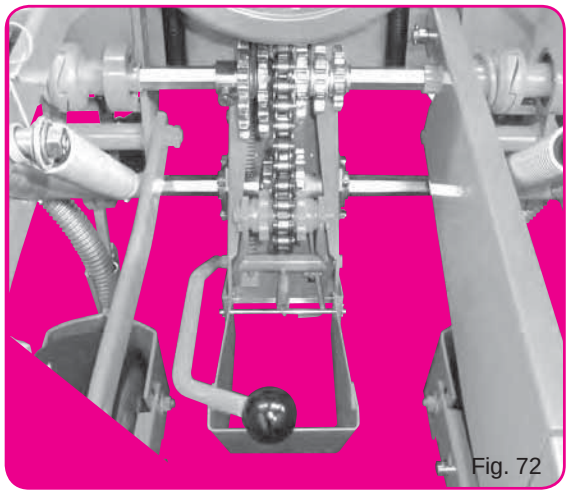
Fig. 72

Sélection de la boîte de distances: 1 2 3 4 5 6 — Выбор коробки передач

Selection of gearbox: A B C — Коробка передач для зміни інтервалу між насінням

Nombre de trous des disques / Number of holes in the seed discs / Количество отверстий / Кількість отворів в дисках		C 6	C 5	B 6	C 4	B 4	A 5	C 3	A 4	C 2	B 3	C 1	B 2	A 3	B 1	A 2	A 1
18 trous	cm	12	13	14	16	17,5	18,5	20,5	22	23	24	25,5	27	28,5	29,5	32	35,5
	inches	4 3/4	5 1/8	5 1/2	6 5/16	7	7 1/4	8 1/16	8 5/8	9	9 1/2	10	10 5/8	11 1/4	11 5/8	12 5/8	14
24 trous	cm	9	10	10,5	11,5	13	14	15,5	16,5	17,5	18	19	20	21,5	22	24	26,5
	inches	3 9/16	4	4 1/4	4 1/2	5 1/8	5 1/2	6 1/8	6 1/2	7	7 1/16	7 1/2	8	8 1/2	8 5/8	9 1/2	10 1/2
30 trous	cm	7	8	8,5	9,5	10,5	11	12	13	14	14,5	15	16	17	18	19,5	21,5
	inches	2 3/4	3 1/8	3 3/8	3 3/4	4 1/4	4 3/8	4 3/4	5 1/8	5 1/2	5 3/4	6 1/16	6 5/16	6 3/4	7 1/16	7 3/4	8 1/2
36 trous	cm	6	6,5	7	8	9	9,5	10	11	11,5	12	12,5	13,5	14	14,5	16	18
	inches	2 3/8	2 1/2	2 3/4	3 1/8	3 9/16	3 3/4	4	4 3/8	4 1/2	4 3/4	4 7/8	5 3/8	5 1/2	5 3/4	6 5/16	7 1/16
60 trous	cm	3,5	4		4,5	5	5,5	6	6,5	7		7,5	8	8,5	9	10	11
	inches	1 3/8	1 5/8		1 3/4	2	2 1/8	2 3/8	2 1/2	2 3/4		2 7/8	3 1/8	3 3/8	3 9/16	4	4 3/8
72 trous	cm	3		3,5	4	4,5		5	5,5		6	6,5		7	7,5	8	9
	inches	1 3/16		1 3/8	1 5/8	1 3/4		2	2 1/8		2 3/8	2 1/2		2 3/4	2 7/8	3 1/8	3 9/16
120 trous	cm		2			2,5		3		3,5			4		4,5	5	5,5
	inches		0 6/8			1		1 3/16		1 3/8			1 5/8		1 3/4	2	2 1/8

BOÎTE DE DISTANCES

3 montages sont possibles pour la boîte standard :
• Montage normal (fig.70) pour semoir à nombre de rangs pair et inter-rangs supérieur à 45 cm.
• Montage déporté (fig.71) pour semoir à nombre de rangs impair. La boîte se place à gauche et au plus près de l'élément central : pour cela supprimer 1 des paliers (4) support axe hexagonal.
• Montage pour semoir de 35-40 cm d'inter-rangs (fig.72) en supprimant les 2 paliers (4).

UTILISATION :
La boîte standard comporte un ensemble baladeur à 6 dentures et un pignon fixe inférieur à 3 dentures. Le tableau ci-contre indique les distances théoriques réalisables pour chaque distribution, avec un développé de roue de 2,03 m par tour de roue motrice. Il est impératif de vérifier ce développé de roue, en particulier si l'utilisateur constate un patinage important.
Formule de calcul avec un développé de roue différent :

$$\frac{\text{distance (cm) x ND (nouveau développé en m)}}{2{,}03}$$

Exemple : $\frac{13 \times 2{,}11}{2{,}03}$ = 13,5cm

Ces distances sont à vérifier obligatoirement sur le terrain par un essai préalable afin de pouvoir rectifier le réglage si nécessaire pour obtenir réellement la distance désirée.
RIBOULEAU MONOSEM décline toute responsabilité dans le choix effectif de la distance de semis qui reste à l'appréciation de l'utilisateur.

/!\ Avant d'intervenir sur la boîte de distances, il est obligatoire d'arrêter la turbine.

Pour changer de distance, il faut pousser à fond le levier tendeur (1), accrocher son taquet (2) puis placer face à face les dentures retenues. Bloquer la vis du pignon supérieur puis rabattre le tendeur (1). Lubrifier au gas-oil modérément mais journellement la chaîne.
Pour la boîte spéciale étroite, mêmes modalités d'utilisation mais avec seulement 3 dentures supérieures.

Distances obtenues avec montage et pignonnerie standard.

SEED SPACING GEARBOX

3 different assemblies are possible for the standard gearbox :
• Normal assembly (fig. 70) for planters with an even number of rows and inter-row spacing over 45 cm (18")
• Offset assembly (fig. 71) for planters with an odd number of rows and inter-row spacing under 45 cm (18"). The gearbox is then mounted on the left and as close as possible to the central metering unit. To do so, remove one of the bearing fingers _ which support the hexagonal shaft.
• Assembly for planters with 35-40 cm (14-15") inter-row spacing (fig. 72) : remove the bearings. (4)

SETTING
The standard gear box includes a 6 tooth sliding gear assembly and a 3 tooth fixed lower pinion. The table opposite indicates the possible theoretical distances for each distribution, with a wheel perimeter of 2,03 m per drive wheel revolution. It is vital to check this wheel perimeter, especially if the user notices a lot of wheel spin:
Formula for a different wheel perimeter :

$$\frac{\text{distance (cm) x NP (new perimeter in m)}}{2{,}03}$$

Example : $\frac{13 \times 2{,}11}{2{,}03}$ = 13,5cm

These distances need to be cheked in the field through a prior test, in order to make adjustements, if necessary, so that the distance required is actually obtained.
RIBOULEAU MONOSEM accepts no responsability for the effective choosing of the sowing distance, which is up to the user's judgement.

/!\ Before operating on the gear box, it is obligatory to stop the turbofan.

To change the distance, push back the tension lever (1), connect its stop (2), then place the teeth that you wish to use face to face. Tighten the upper pinion screw then pull down the tensioner (1) Moderately lubricate the chain with gas oil on a daily basis.
Planting distances obtained with standard assembly and sprocket system.

Planting distances obtained with standard assembly and sprocket system.

КОРОБКА ПЕРЕДАЧ ДЛЯ ИЗМЕНЕНИЯ ИНТЕРВАЛА МЕЖДУ СЕМЕНАМИ

Возможны три варианта сборки стандартной коробки передач:
• Обычная сборка (рис.70) для сеялок с четным количеством рядов и расстоянием между рядами свыше 45 см.
• Сборка со смещением (рис.71) для сеялок с нечетным количеством рядов и расстоянием между рядами менее 45 см. Коробка передач монтируется слева и как можно ближе к центральному дозатору. Для этого необходимо снять одну несущую пластину (4), которая поддерживает шестигранный вал.
• Сборка для сеялок с расстоянием между рядами 35-40 см (рис.72) : снимите 2 несущих пластины (4).

Установка
Стандартная коробка передач состоит из верхнего блока с 6-звездочной скользящей группой и нижнего блока с 3-звездочной закрепленной группой. Это позволяет добиться 16 различных передаточных чисел. В таблице приводятся теоретические расстояния, соответствующие каждому диску: с длиной пройденного пути 2,03 м за один оборот колеса. Желательно проверить длину обода колеса, если пользователь замечает большую частоту вращения колеса.
Формула для различных колес :

$$\frac{\text{расстояние между семенами (см) x NP (новая длина обода колеса в м)}}{\text{2,03 (длина обода колеса в м)}}$$

Пример : $\frac{13 \times 2{,}11}{2{,}03}$ = 13,5 cm

Это межсеменное расстояние должно быть проверенно в полевых условиях необходимо сделать, так, чтобы требуемое расстояние было равно фактически полученому.
RIBOULEAU MONOSEM не несет никакой ответственности за выбранное межсеменное расстояние, которое является эффективным по мнению пользователя.

/!\ Перед изменением передаточного отношения на коробке передач необходимо остановить вентилятор
Для изменения расстояния между семенами надавите на рычаг (1), зафиксируйте его замком (2), затем подведите необходимую вам звездочку. На верхнем блоке звездочке имеется болт (3), который необходимо затянуть во избежание скольжения механизма, затем отпустите рычаг (1). Умеренно ежедневно смазывайте цепь газойль.

Расстояния посева, полученные при стандартной сборке и системе звездочек: другие варианты см. на следующей странице.

КОРОБКА ПЕРЕДАЧ ДЛЯ ЗМІНИ ІНТЕРВАЛУ МІЖ НАСІННЯМ

Можливі три варіанти монтажу стандартної коробки передач:
• Звичайний монтаж (мал. 70) сівалки з парною кількістю рядів і відстанню між рядами понад 45 см.
• Монтаж зі зсувом (мал.71) для сівалок з непарною кількістю рядів і відстанню між рядами менше 45 см. Коробка передач монтується ліворуч, якнайближче до центрального дозатора. Для цього необхідно зняти один з підшипників (4), що підтримує шестигранний вал.
• Монтаж сівалок з відстанню між рядами 35-40 см (мал. 72): зніміть 2 підшипники, що забезпечують опору проміжному валу (4).

ЕКСПЛУАТАЦІЯ:
Стандартна коробка передач складається з верхнього блоку з 6-зірочковою ковзною групою та нижнього блоку з 3-зірочковою закріпленою групою. В таблиці надані теоретичні відстані, відповідні до кожного диска, з довжиною пройденого шляху 2,03 м за один оборот колеса. Треба обов'язково перевірити цю довжину, особливо якщо користувач спостерігає велику частоту обертання колеса.
Формула для підрахунку довжини шляху для різних коліс:

$$\frac{\text{відстань (см) x ND (нове значення в метрах)}}{2{,}03}$$

Приклад: $\frac{13 \times 2{,}11}{2{,}03}$ = 13,5 см

Ці інтервали між насінням у рядку треба обов'язково перевіряти в польових умовах. Треба зробити так, щоб необхідна відстань дорівнювала фактично отриманому значенню.
Компанія RIBOULEAU MONOSEM не несе ніякої відповідальності за обраний інтервал між насінням. Користувачу необхідно здійснити регулювання інтервалу самому.

/!\ Перед зміною передатного відношення на коробці передач необхідно зупинити турбовентилятор.
Для зміни відстані між насіннями надавите на важіль (1), зафіксуйте його замком (2), потім підведіть необхідну вам зірочку. На верхньому блоці зірочці є болт (3), який необхідно затягнути, щоб уникнути ковзання механізму, потім відпустіть важіль (1). Щодня помірно змащуйте ланцюг газойлем.
Для спеціальної вузької коробки передач здійсніть ті ж самі операції, тільки в ній є лише 3 верхніх зірочки.

Відстані посіву, отримані при стандартному монтажу та системі зірочок.

Les distances ci-dessus sont théoriques : des variations de 5 à 10 % peuvent être constatées suivant les conditions sur certains terrains.
Effectuer des contrôles de densités dès la mise en route.
/!\ Dans certains cas d'utilisation avec des ressorts d'appui complémentaire (option), adapter la pression du ressort en fonction du poids du châssis. En cas de trop forte pression, il peut y avoir un phénomène de délestage au niveau des roues d'entraînement du semoir.

The above indicated spacings are theoretical and may vary from 5 to 10 % depending on soil conditions.
Check the seed population on starting up the planter.
/!\ In certain cases when using the extra pressure springs (option), adapt the pressure of the spring according to the weight of the frame. If the pressure is too great, a power-cut may occur at the level of the planter drive wheels.

Показатели расстояния, приведенные в таблице, являются теоретическими, и могут различаться на 5-10 % в зависимости от типа почвы.
/!\ В некоторых случаях при использовании с дополнительными буферными пружинами (опция), следует адаптировать давление пружины в зависимости от веса рамы. В случае слишком большого давления может возникнуть явление разгрузки на уровне приводных колес сеялки.

Наведені в таблиці показники відстані є теоретичними, і можуть різнитися на 5-10%, в залежності від типу грунту.
Перед посівом і час від часу в ході його проведення здійснюйте перевірку норми висіву.
/!\ В деяких випадках при використанні з додатковими довантажувальними пружинами (наявні під замовлення) відрегулюйте тиск пружини в залежності від ваги рами. Якщо тиск надмірний, може спостерігатися зниження навантаження на приводні колеса сівалки.

IMPORTANT

Le mauvais alignement des dentures de boîte de distances ainsi que la raideur de la chaîne provoqueront l'usure prématurée des pignons.
Graisser l'axe hexagonal SOUS LE PIGNON BALADEUR SUPÉRIEUR pour faciliter l'alignement pignons-chaîne.
S'assurer que la chaîne ne grippe pas (utiliser du gasoil et non de l'huile).

IMPORTANT

Poor alignment of the sprockets of the seed spacing gearbox and stiffness of the chain will cause premature side wear on the pinions.
Grease the hexagonal shaft UNDER THE UPPER SPROCHET CLUSTER so that the sprocket cluster will side easily into alignment.
Make sure that the chain does not jam (use gasoil, not oil).

ВАЖНО

Некачественное выравнивание звездочек коробки передач точного высева и жесткость цепи приведут к преждевременному износу шестерен.
Смазывайте шестигранный вал ПОД ВЕРХНЕЙ ЗВЕЗДОЧНОЙ ГРУППОЙ для обеспечения более легкого скольжения звездочной группы.
Убедитесь, что цепь не зажимается (применяйте не масло, а газойль).

ВАЖЛИВА ІНФОРМАЦІЯ

Неякісне вирівнювання зірочок коробки передач точного висіву та жорсткість ланцюга призведуть до передчасного зношування шестерень.
Змащуйте шестигранний вал ПІД ВЕРХНЬОЮ ЗІРОЧКОВОЮ ГРУПОЮ для полегшення вирівнювання ланцюга та зірочкової групи.
Переконайтеся в тому, що ланцюг не затискається (застосовуйте не масло, а газойль).

DENSITÉS - DENSITIES - НОРМА ВЫСЕВА - НОРМИ ВИСІВУ

(Chart shown for hectar - For acres divide by 2,47)
(Таблица составлена для гектаров – для акров разделите значение на 2,47)

Distances entre graines sur le rang - Distance between seeds on the rows
Расстояние между рядами - Відстань між насінням в рядку

Distances entre rangs - Distance between rows
Расстояние между семенами в рядах - Ширина міжрядь

	cm	3	3,5	4	4,5	5	5,5	6	6,5	7	8	9	10	11	12
cm	inches	1 3/16	1 3/8	1 5/8	1 3/4	2	2 1/8	2 3/8	2 1/2	2 3/4	3 1/8	3 9/16	4	4 3/8	4 3/4
25	10	1333330	1142850	1000000	888880	800000	727270	666660	615380	571420	500000	444440	400000	363630	333330
27,5		1212120	1038960	909090	808000	727270	661150	606060	559440	519480	454510	404040	363630	330570	303030
30		1111110	952380	833330	740740	666660	606060	555550	512820	476190	416660	370370	333330	303030	277770
32,5		1025640	879120	769230	683760	615385	559441	512820	473370	439560	384610	341880	307690	279720	256410
35		952381	816320	714286	634920	571420	519480	476190	439560	408160	357140	317460	285710	259740	238090
37,5		888880	761900	666660	592590	533330	484840	444440	410250	380950	330330	296290	266660	242420	222220
40		833330	714280	625000	555550	500000	454540	416660	384610	357140	312500	277770	250000	227270	208330
42,5		784310	672260	588230	522870	470580	427800	392150	361990	336130	294110	261430	235290	213900	196070
45		740740	634920	555550	493820	444440	404040	370370	341880	317460	277770	246910	222220	202020	185180
47,5		701750	601500	526310	467830	421050	382770	350870	323880	300750	263150	233910	210520	191380	175430
50		666660	571420	500000	444440	400000	363630	333330	307690	285710	250000	222220	200000	181810	166660
52,5		634920	544220	476190	423280	380950	346320	317460	293040	272100	238090	211640	190470	173160	158730
55		606060	519480	454540	404040	363630	330570	303030	279720	259740	227270	202020	181810	165280	151510
56	22	595240	510200	446420	396820	357140	324670	297610	274720	255100	223210	198410	178570	162330	148810
57,5		579710	496890	434780	386470	347820	316200	289950	267550	248440	217390	193230	173910	158100	144920
60		555550	476190	416660	370370	333330	303030	277770	256410	238090	208330	185180	166660	151510	138880
62,5		533330	457140	400000	355550	320000	390900	266660	246150	228570	200000	177770	160000	145450	133330
65		512820	439560	384610	341880	307690	279720	256410	236680	219780	192300	170940	153840	139860	128200
67,5		493820	423280	370370	329210	396290	269360	246910	227920	211640	185180	164600	148140	134680	123450
70		476190	408160	357140	317460	285710	259740	238090	219780	204080	178570	158730	142850	129870	119040
72,5		459770	394080	344820	306510	275860	250780	229880	212200	197040	172410	153250	137930	125390	104160
75	30	444440	380950	333330	296290	266660	242420	222220	205120	190470	166660	148140	133330	121210	111110
77,5		430100	368660	322580	286730	258060	234600	215050	198510	184330	161290	143360	129030	117300	107520
80		416660	357140	312500	277770	250000	227270	208330	192300	178570	156250	138880	125000	113630	104160
91	36	366300	313972	274720	244200	219780	199800	183150	169060	156980	137360	122100	109890	99900	91750
102	40	326790	280110	245090	217860	196070	178250	163390	150830	140050	122549	108930	98030	89120	81700

DENSITÉ = 1 Hectare (m²) / Distance entre rang (m) / Distance entre graines (m)
DENSITIE = 1 Hectare (m²) / Distance between rows (m) / Distance between seeds (m)
НОРМА ВЫСЕВА = 1 гектар (m²) / Расстояние между рядами (m) / Расстояние между семенами в рядке (m)
НОРМА ВИСІВУ = 1 гектар (м²) / Відстань між рядками (м) / Відстань між насінням (м)

Ex. (Пример) : 10000 / 0,80 / 0,12 = 104 160

Ex. Пример) : $\frac{(10000 \times 10000)}{(80 \times 12)}$ = 104 160

DENSITÉS - DENSITIES - НОРМА ВЫСЕВА - НОРМИ ВИСІВУ

(Chart shown for hectar - For acres divide by 2,47)
(Таблица составлена для гектаров – для акров разделите значение на 2,47)

Distances entre graines sur le rang - Distance between seeds on the rows
Расстояние между рядами - Відстань між насінням в рядку

Distances entre rangs - Distance between rows
Расстояние между семенами в рядах - Ширина міжрядь

	cm	13	14	15	16	17	18	19	20	21	22	23	24	25	26
cm	inches	5 1/8	5 1/2	6 1/2	6 5/16	6 3/4	7 1/16	7 1/2	8	8 1/4	8 5/8	9	9 1/2	10	10 1/4
25	10	307690	285710	266660	250000	235290	222220	210520	200000	190470	181810	173910	166660	160000	153840
27,5		279720	259740	242420	227270	213900	202000	191380	181810	173160	165280	158100	151150	145450	139860
30		256410	238090	222220	208330	196070	185180	175430	166660	158730	151510	144920	138880	133330	128200
32,5		236680	219780	205120	192300	180990	170940	161940	153840	146520	139860	133780	128200	123070	118340
35		219780	204080	190470	178570	168060	158730	150370	142850	136050	129870	124220	119040	114280	109890
37,5		205120	190470	177770	166660	156860	148140	140350	133330	126980	121210	115940	111110	106660	102560
40		192300	178570	166660	156250	147050	138880	131570	125000	119040	113630	108690	104160	100000	96150
42,5		180990	168060	156860	147050	138400	130710	123830	117640	112040	106950	102300	98030	94110	90490
45		170940	158730	148140	138880	130710	123450	116960	111110	105820	101010	96610	92590	88880	85470
47,5		161940	150370	140350	131570	123830	116950	110800	105260	100250	95690	91530	87710	84210	80970
50		153840	142850	133330	125000	117640	111110	105260	100000	95230	90910	86950	83330	80000	76920
52,5		146520	136050	126980	119040	112040	105820	100250	95230	90700	86580	82810	79360	76190	73260
55		139860	129870	121210	113630	106950	101010	95690	90900	86580	82640	79050	75750	72720	69930
56	22	137360	127550	119040	111600	105040	99200	93980	89280	85030	81160	77640	74400	71420	68680
57,5		133770	124220	115940	108690	102300	96610	91530	86950	82810	79050	75610	72460	69560	66880
60		128200	119040	111110	104160	98040	92590	87720	83330	79360	75750	72460	69440	66660	64100
62,5		123070	114280	106660	100000	94110	88880	84210	80000	76160	72720	69560	66660	64000	61530
65		118340	109890	102560	96150	90490	85470	80970	76920	73260	69930	66890	64100	61530	59170
67,5		113960	105820	98760	92590	87140	82300	77970	74070	70540	67340	64410	61720	59250	56980
70		109890	102040	95230	89280	84030	79360	75180	71420	68020	64930	62110	59520	57140	54940
72,5		106100	98520	91950	86200	81130	76620	72590	68960	65680	62690	59970	57470	55170	53050
75	30	102560	95230	88880	83330	78430	74070	70170	66660	63490	60600	57970	55550	53330	51280
77,5		99250	92160	66020	80640	75900	71680	67910	64510	61440	58650	56100	53760	51610	49620
80		96150	89280	83330	78120	73530	69440	65790	62500	59520	56810	54340	52080	50000	48070
91	36	84530	78490	73260	68680	64640	61050	57830	54940	52320	49950	47770	45780	43950	42260
102	40	75410	70020	65360	61270	57670	54460	51600	49020	46680	44560	42620	40850	39210	37700

COMPTEUR D'HECTARES ET DE VITESSE

Montage du capteur suivant fig. ci-dessous.
Le plus près possible d'un palier.
Mise en route : se reporter à la notice jointe avec chaque compteur.
RESUME : 1 impulsion sur la touche ;
[**MODE**] > Ui = vitesse d'avancement
[MODE] > S = surface
[MODE] > St = surface totale
Programmation : sur [MODE] S ou St.
[MODE] > S, 1 seconde sur [PROG] > Ci, avec les touches [+], [–], entrer 2,03 (m) (circonférence de la roue)*
[MODE] > S, 1 seconde sur [PROG] > Ci, 1 seconde sur [PROG] > LA ;
LA = largeur de travail avec les touches [+], [–], entrer la largeur de travail.
Exemple : 4 rangs à 0,80 m = 3,20
6 rangs à 0,75 m = 4,50
Retour automatique en S après 5 secondes
* Nota : il n'est pas tenu compte du patinage possible sur certains terrains.
Code confidentiel : voir notice. Remise à "0" surface : S ou St 3 secondes sur [RAZ].

HECTARE COUNTER SPEED COUNTER

Sensor assembly, according to schema, as close as possible to a bearing.
Start up : see manual enclosed with each counter.
SUMMARY : press down once ;
[MODE] > Ui = forward speed
[MODE] > S = surface
[MODE] > St = total surface
Programming : [MODE] S or St.
[MODE] > S, 1 second on [PROG] > Ci, with keys [+] , [–] , enter 2,93 (m) (circumference of wheel)*
[MODE] > S, 1 second on [PROG] > Ci, 1 second on PROG] > LA ;
LA = working width. with the keys [+], [–], enter the working width.
Example : 4 rows at 0,80 m = 3,20
6 rows at 0,75 m = 4,50
Return automatically to S after 5 seconds.
* Nota : Possible slipping on certain soils is not taken into account.
Secret code : see manual.
Surface reset : S or St ; 3 seconds on [RAZ].

ЭЛЕКТРОННЫЙ СЧЕТЧИК ГЕКТАРОВ И СКОРОСТИ

Согласно схеме установите датчик как можно ближе к креплению.
Ввод в эксплуатацию: см. руководство, прилагаемое к каждому счетчику.
ПРОГРАММИРОВАНИЕ: один раз нажмите
[MODE] -> Ui = скорость вперед
[MODE] -> S = площадь
[MODE]-> St = общая площадь
Программирование: MODE S или St.
[MODE] -> S, удерживайте кнопку [PROG] -> Ci в течение 1 с, кнопками [+] или [-] введите значение 2,03 (м) (длина окружности колеса)*.
[MODE] -> S, удерживайте кнопку [PROG] -> Ci в течение 1 с и в течение 1 с кнопку [PROG] -> LA;
LA = рабочая ширина.
Кнопками [+] или [-] введите значение рабочей ширины.
Например, 4 ряда по 0,80 м = 3,20
6 рядов по 0,75 м = 4,50
Возврат к S автоматически через 5 секунд.
* Примечание: возможное скольжение на различных типах почвы не учитывается.
Секретный код: см. руководство. Сброс индикации площади: удерживайте [RAZ] в течение 3 секунд.

ЛІЧИЛЬНИК ГЕКТАРІВ ТА ШВИДКОСТІ

Згідно зі схемою встановіть датчик, як показано на малюнку – якнайближче до кріплення.
Введення в експлуатацію: дивіться керівництво, прикладене до кожного лічильника.
Принцип дії: натисніть кнопку один раз
[MODE] > Ui = швидкість руху вперед
[MODE] > S = площа
[MODE] > St = загальна площа
Програмування: для режимів S або St.
[MODE] > S: натисніть і утримуйте кнопку [PROG] > Ci 1 секунду, потім за допомогою кнопок [+] або [-] уведіть значення 2,03 (м) (довжина окружності колеса)*.
[MODE] > S: натисніть і утримуйте кнопку [PROG] > Ci 1 секунду,
натисніть і утримуйте кнопку [PROG] > LA 1 секунду;
LA = робоча ширина. Кнопками [+] або [-] уведіть значення робочої ширини.
Приклад: 4 рядки 0,8 м = 3,2 м
6 рядки 0,75 м = 4,5 м
Повернення в режим S автоматично через 5 секунд.
* Примітка: можливе ковзання коліс на різних типах грунту не враховується.
Секретний код: дивіться керівництво. Скидання індикації площі на «0»: в режимах S або St натисніть і утримуйте кнопку [RAZ 3] секунди.

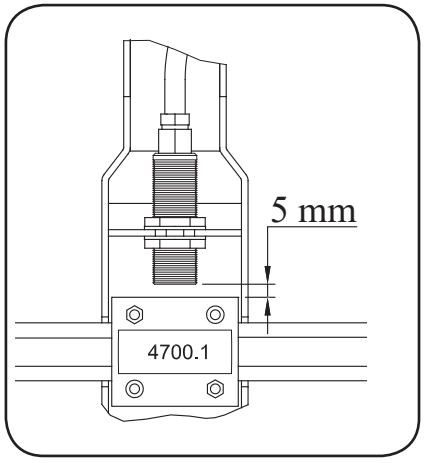

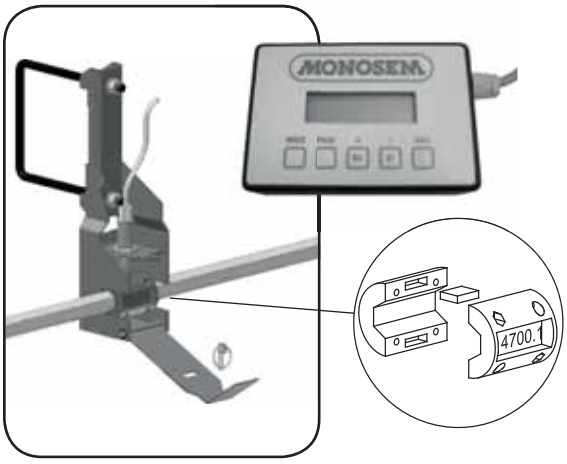

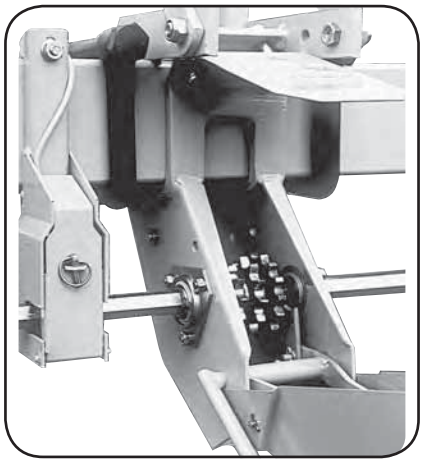

COMPTEUR D'HECTARES MÉCANIQUE

Montage suivant fig. ci-dessous, si possible près d'un palier supportant l'axe hexagonal. Le levier de commande étant préréglé en usine, son orientation ne doit pas être modifiée.
Montage terminé, faire tourner, lentement l'axe hexagonal afin de s'assurer qu'au point haut de la came le levier conserve encore une marge d'oscillation.
La surface ensemencée sera obtenue en divisant le chiffre relevé sur le compteur par le chiffre du tableau ci-dessous correspondant aux caractéristiques du semoir.

Exemple : pour un semoir 4 rangs à 80 cm, le tableau indique 1595, si le compteur marque 16360, la surface sera 16360/1595 = 10,25 ha.
ATTENTION : il n'est pas tenu compte ici d'un léger patinage des roues possible dans certains terrains.

MECHANICAL HECTARE (ACRE) COUNTER

Mounted on toolbar as per above illustration. The metering unit control lever having been preset in the factory, ist direction should not be altered.
After the equipment has been mounted, rotate the hexagonal shaft slowly to ensure that when the cam reaches ist highest point the lever still has space for oscillation.
The planted surface is obtained by dividing the figure recorded on the counter by the figure given in the table below which corresponds to the planter characteristics.

Example: for a 4-row planter at 80 cm, the table shows 1595, if the counter marks 16360, the surface will be 16360/1595 = 10.25 ha.
WARNING: this does not take into account a slight wheel slipping in certain soil types.

МЕХАНИЧЕСКИЙ СЧЕТЧИК ГЕКТАРОВ (АКРОВ)

Установлен на раме как показано на рисунке. Контрольный рычаг дозирующего агрегата был предварительно настроен на заводе, его направление вращения не должно меняться.
После установки оборудования медленно покрутите шестигранный вал для проверки, чтобы, когда кулачок достигает наивысшей точки, у рычага имелось пространство для колебаний.
Значение засеянной площади достигается за счет деления значения, зарегистрированного счетчиком, на значение в нижеприведенной таблице, соответствующее характеристикам сеялки.
Пример: для сеялки 4 ряда по 80 см в таблице указано значение 1595, если счетчик показывает 16360, площадь будет 16360/1595 = 10,25 га.
ВНИМАНИЕ! Здесь не учитывается возможное небольшое проскальзывание колес на некоторых участках.

ЛІЧИЛЬНИК ГЕКТАРІВ МЕХАНІЧНИЙ

Встановіть лічильник на рамі, як показано на малюнку, якнайближче до підшипника, що підтримує шестигранний вал. Контрольний важіль був попередньо настроєний на заводі, його напрямок обертання не можна змінювати.
Після установки обладнання повільно поверніть шестигранний вал для перевірки: щоб, коли кулачок досягає найвищої точки, у важеля залишався простір для коливань.
Щоб визначити значення засіяної площі розділіть значення, зареєстроване лічильником, на значення в нижчеподаній таблиці, відповідне до характеристик сівалки.

Приклад: для 4-рядкової сівалки для міжрядь 80 см в таблиці надано значення 1595, якщо значення на лічильнику 16360. Значення площі: 16360/1595 = 10,25 га.
УВАГА: можливе ковзання коліс на різних типах грунту не враховується.

		Distances de semis entre rangs (en cm et inches) Sowing distances between rows (cm and inches) Посевное расстояние между рядами, (в см или в дюймах) Ширина міжрядь											
		HECTARES ГЕКТАРЫ										ACRES АКРЫ	
		30 cm	**40** cm	**45** cm	**50** cm	**55** cm	**60** cm	**65** cm	**70** cm	**75** cm	**80** cm	**20** inch	**30** inch
Nombre de rangs du semoir / Number of rows of planter / Количество рядов сеялки / Кількість Ряди саджанців **500 x 15**	**4**	**4250**	**3190**	**2835**	**2550**	**2320**	**2125**	**1960**	**1820**	**1700**	**1595**	**1015**	**680**
	5	3400	2550	2265	2040	1855	1700	1570	1455	1360	1275	815	540
	6	**2835**	**2125**	**1890**	**1700**	**1545**	**1415**	**1310**	**1215**	**1135**	**1060**	**675**	**450**
	8	2125	1595	1415	1275	1160	1060	980	910	850	795	510	340
	10	**1700**	**1275**	**1135**	**1020**	**925**	**850**	**785**	**730**	**680**	**635**	**405**	**270**
	11	1545	1160	1030	925	845	775	715	660	620	580	370	250
	12	**1415**	**1060**	**945**	**850**	**775**	**710**	**655**	**605**	**565**	**530**	**335**	**225**
6,5 x 80 x 15	**4**	4100	3080	2735	2465	2240	2050	1895	1760	1640	1540	980	655
	5	**3285**	**2465**	**2190**	**1970**	**1790**	**1640**	**1515**	**1405**	**1315**	**1230**	**785**	**525**
	6	2735	2055	1825	1640	1495	1370	1265	1175	1095	1025	655	435
	8	**2050**	**1540**	**1370**	**1230**	**1120**	**1025**	**945**	**880**	**820**	**770**	**490**	**325**
	10	1640	1230	1095	985	895	820	760	705	655	615	390	260
	11	**1490**	**1120**	**995**	**895**	**815**	**745**	**690**	**640**	**595**	**560**	**355**	**240**
	12	1370	1025	910	820	745	685	630	585	545	515	325	220

modifier sans préavis nos matériels qui, de ce fait, pourront par certains détails être différents

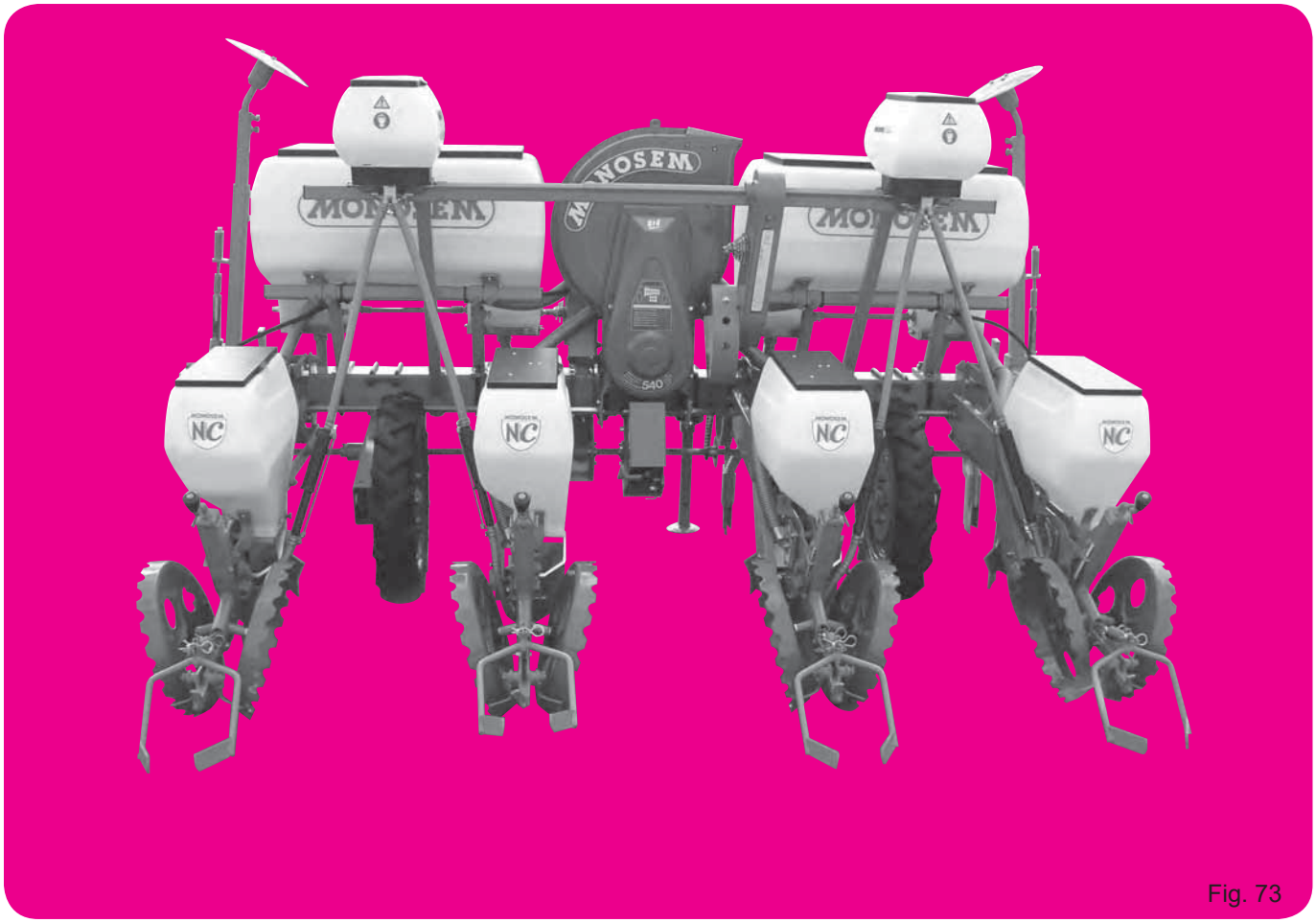

Fig. 73

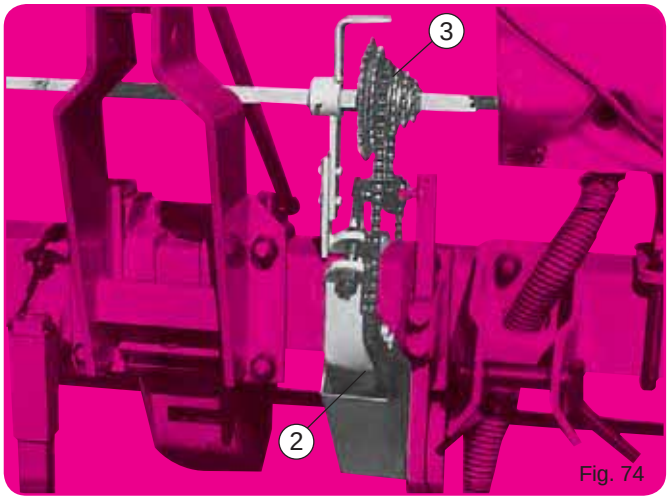

Fig. 74

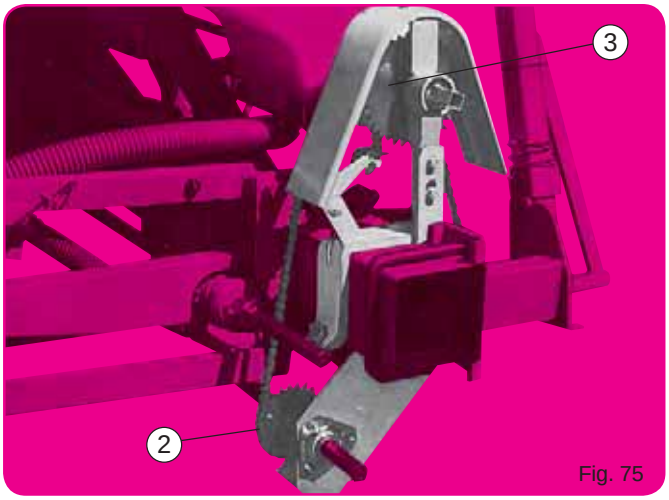

Fig. 75

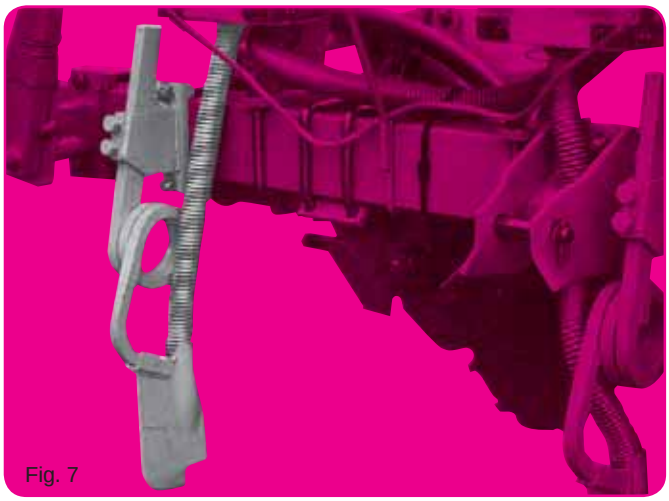
Fig. 7

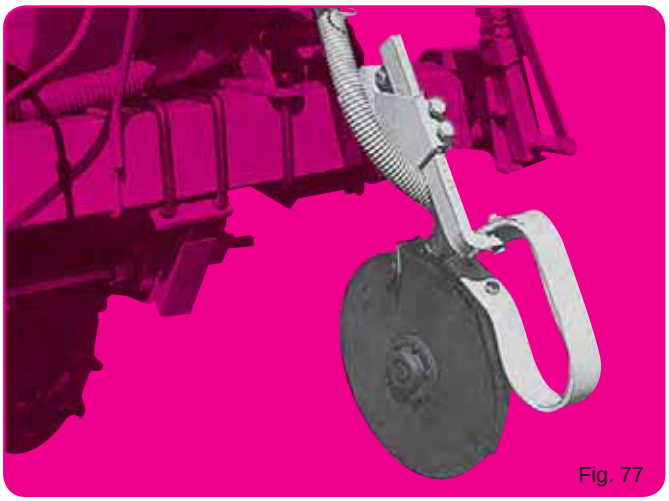
Fig. 77

FERTILISEUR

Montage

Comme indiqué sur les fig. ci-contre, aux emplacements précisés par les pages 10 et 11 pour chaque type de semoir.

L'entraînement se monte normalement au centre de la machine au plus près de la boîte de distances (fig. 74).

Pour inter-rangs réduits cet entraînement peut être placé à l'extérieur sur l'extrémité du châssis (fig. 75).

L'engrais doit être déposé entre 6 et 10 cm sur le côté du rang : trop près il risque de brûler les plants et freiner leur développement par zones.

Dans tous les cas d'utilisation des engrais, veuillez consulter les préconisations de dosage et de localisation données par le fabricant du produit en question.

Il est possible (mais non impératif) de placer les supports bottes (fig. 76) en contrebride des éléments semeurs. Seuls les 2 rangs intérieurs ne peuvent pas toujours être montés de cette façon à cause des brides d'attelage. La moitié des bottes livrées étant déportée à droite et l'autre à gauche, il est toujours possible de les positionner à un endroit convenable.

ATTENTION : à 80 cm et moins les doubles disques (fig. 77) ne sont pas compatibles avec l'attelage normal semi-automatique standard. Prévoir l'attelage semi-automatique avec axe et taquet courts ou l'attelage manuel à broches.

Réglage

Réglage primaire par le choix du pignon double inférieur (2) puis réglage d'appoint par les dentures étagées du pignon supérieur (3). Il est possible d'obtenir ainsi des débits variant entre 80 et 350 kg/ha.

En raison de la très grande diversité des engrais, de leur densité variable, de leur granulométrie irrégulière, il est impossible de fournir un réglage précis adapté à chaque cas : il faut faire un réglage d'approche en s'aidant du décalque placé sur le carter de l'entraînement du tableau ci-dessous ou de la réglette.

A titre indicatif, un débit de 80 kg/ha est obtenu avec de nombreux types d'engrais en utilisant le petit pignon inférieur (2) et le grand pignon supérieur. (3)

Sur demande, des débits différents peuvent être obtenus en remplaçant les vis sans fin d'origine de couleur bleue par des modèles spéciaux grand débit de couleur rouge.

A noter qu'une trémie 2 rangs peut se transformer en 3 ou 4 sorties et une trémie 3 rangs en 4, 5 ou 6 sorties. Les fertiliseurs sont alors livrés avec des distributions spéciales équipées de caches permettant de condamner certaines sorties lorsqu'on le désire.

FERTILIZER

Assembly

As shown on the opposite page, for exact placement see also pages 10 + 11 for each planter version.

The drive is normally mounted in the center of the machine as close as possible to the left side of the gearbox (fig. 74).

For narrow inter-row spacing this drive can be placed on the ouside of the tool-bar frame (fig. 75).

The fertilizer has to be deposited between 6 and 10 cm (2» and 4») on the side of the row, too close may cause the plant to burn and curb its growth.

When using fertilizer products, please follow the instructions given by the fertilizer product manufacturer.

It is possible (but not necessary) to counter clamp the fertilizer opener clamps (fig. 76) to the planting units. However, the inside 2 rows cannot always be mounted in this manner because of the hitch bracket. Half the fertilizer openers are delivered offset to the right and the other half to the left, therefore it is always possible to position them in a suitable manner.

ATTENTION : With row spacing of less than 80 cm (32») the double disc openers (fig. 77) are not compatible with the standard semi-automatic hitch.

Semi-automatic hitch with short shaft and pin are required, or manual hitch with pins.

Setting

The primary adjustment is set by using the lower double sprocket (2), the final adjustment is made by using one of the sprockets of the upper sprocket cluster (3). Outputs can thus be obtained between 80 to 350 kg/ha (80-350 lbs/acre) approximately.

Because of the large variety of fertilizers and its density and its irregularity of granules, it is impossible to furnish an exact setting chart, to make an initial setting, use the setting as shown on the decal on the fertilizer drive shield, the chart below, or the adjustment chart.

For your guidance, an output of 80 kg/ha (80 lbs/acre) is obtained with a number of fertilizer by using the small lower sprocket (2) and the large upper sprocket (3).

Different outputs can be obtained by replacing the standard auger painted blue with a special (optional) high output auger painted red.

As an option, a 2 row hopper can feed 3 or 4 outlets and a 3 row hopper 4-5 or 6 outlets. The fertilizers are then delivered with a meter equipped with special outlets, shields and plugs to allow certain outlets to be blocked off as desired.

Устройство для внесения удобрений

Сборка

Как показано на противоположной странице, для точного размещения см. также стр. 10 + 11 для каждого варианта сеялки.

Привод обычно устанавливается по центру машины как можно ближе к левой стороне коробки передач (рис.74).

Для узкого расстояния между рядами этот привод можно разместить за высевающими секциями на краю рамы (рис.75).

Сошник для внесения удобрений должен располагаться на расстоянии 6-10 см от ряда, более близкое расположение приведет к сгоранию семян и ограничению их роста.

Возможно (но необязательно) закрепить сошники для внесения удобрений (рис.76) к креплениям секций высевающих аппаратов. При этом два внутренних сошника не всбгда возможно разместить таким же образом из-за устройства навески. Половина сошников для внесения семян поставляются смещенными вправо, а вторая половина – влево, поэтому всегда можно установить их, как требуется.

ВНИМАНИЕ: При расстоянии между рядами менее 80 см двухдисковые сошники (рис.77) не совместимы с полуавтоматической сцепкой. Требуется полуавтоматическая сцепка с укороченным валом и штырем или ручная сцепка со штырями.

Установка:

Начальная регулировка осуществляется при помощи нижней двойной звездочки (2), окончательная регулировка проводится при помощи одной из звездочек верхнего блока звездочек (3). Таким образом, можно получить на выходе приблизительно от 80 до 350 кг/га.

В связи с большим разнообразием удобрений, их плотности и неодинаковости гранул невозможно составить точную таблицу установки; для начальной установки пользуйтесь значениями, указанными в таблице на наклейке щитка привода устройства для внесения удобрений, или таблице регулировок, приведенной ниже.

Для вашего сведения, 80 кг/га на выходе у многих удобрений получается при использовании малой нижней звездочки (2) и большой верхней звездочки (3).

Различные количества на выходе можно получить, заменяя стандартный, окрашенный в синий цвет шнек специальным (дополнительным) высокопроизводительным шнеком красного цвета.

Дополнительно, 2-рядный бункер может подавать через 3 или 4 выхода, а 3-рядный – через 4-5 или 6 выходов. В таком случае устройства для внесения удобрений поставляются с дозатором со специальными выходами, щитками и заглушками, чтобы блокировать, если необходимо, ненужные выходы.

УДОБРЮВАЧ

Монтаж

Як показано на малюнку – в місцях, зазначених на сторінках 10-11 для кожного типу сівалки.

Приводний механізм розташовується в центрі машини, якнайближче до коробки передач точного висіву.

При роботі з міжряддями меншої ширини, цей привід можна розташувати ззовні, на краю рами (мал. 75).

Закладення добрив слід здійснювати на відстані 6-10 см від краю рядка. При закладенні занадто близько добрива можуть спалити рослини або сповільнити їх ріст у певних зонах.

У випадку використання насіння користуйтесь рекомендаціями виробника по дозуванню та розташуванню насіння.

Можливо (але не обов'язково) встановити стійки (мал. 76) в контрфланці висівної секції. При цьому два внутрішні сошники не завжди можливо розмістити в такий же спосіб через конструкцію навішення. Половина сошників для внесення насіння поставляються зміщеними вправо, а друга половина – вліво. Тому завжди можна встановити їх, як потрібно

ВАЖЛИВА ІНФОРМАЦІЯ: При відстані між рядами менш 80 см дводискові сошники (мал.77) несумісні з напівавтоматичною зчіпкою. Потрібна напівавтоматична зчіпка з укороченим валом та стрижнем або ручна зчіпка зі стрижнями.

Регулювання

Початкове регулювання здійснюється за допомогою нижньої подвійної зірочки (2). Остаточне регулювання проводиться за допомогою однієї із зірочок верхнього блоку зірочок (3). Таким чином, можна одержати на виході приблизно від 80 до 350 кг/га.

У зв'язку з великою різноманітністю добрив, їх нормі висіву та неоднаковості гранул, неможливо скласти точну таблицю установки. Для початкової установки користуйтеся значеннями, зазначеними в таблиці на наклейці, розташованій на щиті привода обладнання удобрювача, або в нижченаведеній таблиці регулювань.

Для вашої відомості, витрата 80 кг/га багатьох добрив виходить при використанні малої нижньої зірочки (8) та великої верхньої зірочки. (3)

Різні кількості на виході можна одержати, заміняючи стандартний, пофарбований у синій колір шнек спеціальним (додатковим) високопродуктивним шнеком червоного кольору.

Додатково, 2-рядковий бункер може трансформуватися у бункер з 3 або 4 виходами, а 3-рядковий – у бункер з 4, 5 або 6 виходами. В такому випадку удобрювачі поставляються з дозатором зі спеціальними виходами, щитками та заглушками, щоб блокувати непотрібні виходи, якщо буде необхідно.

QUANTITÉS D'ENGRAIS en grammes DISTRIBUÉES par rang sur 100 m (ou 50 tours de roue)
AMOUNT OF FERTILIZER in grams DISTRIBUTED over 100 m (or 50 turns of the wheel)
Количество удобрения в граммах, внесенных на 100 м (или за 50 оборотов колеса)
РОЗПОДІЛЕНА КІЛЬКІСТЬ ДОБРИВ у грамах по рядках на 100 м (або 50 обертів колеса)

Distances entre rangs / Row spacing / Расстояние между рядами / Ширина міжрядь	DÉBITS DÉSIRÉS À L'HECTARE - DESIRED OUTPUT PER HA / Желательный выход на га - НЕОБХІДНА ВИТРАТА НА ГЕКТАР														
	80 kg	90 kg	100 kg	110 kg	120 kg	130 kg	140 kg	150 kg	160 kg	170 kg	180 kg	190 kg	200 kg	210 kg	210 kg
50 cm	400	450	500	550	600	650	700	750	800	850	900	950	1000	1050	1100
55 cm	440	495	550	605	660	715	770	825	880	935	990	1045	1100	1155	1210
60 cm	480	540	600	660	720	780	840	900	960	1020	1080	1140	1200	1260	1320
65 cm	520	585	650	715	780	845	910	975	1040	1105	1170	1235	1300	1365	1430
70 cm	560	630	700	770	840	910	980	1050	1120	1190	1260	1330	1400	1470	1540
75 cm	600	675	750	825	900	975	1050	1125	1200	1275	1350	1425	1500	1575	1650
80 cm	640	720	800	880	960	1040	1120	1200	1280	1360	1440	1520	1600	1680	1760
90 cm	720	810	900	990	1080	1170	1260	1350	1440	1530	1620	1710	1800	1890	1980
100 cm	800	900	1000	1100	1200	1300	1400	1500	1600	1700	1800	1900	2000	2100	2200

ACCESSOIRES

Microgranulateur MICROSEM Insectiside,
Microgranulateur MICROSEM Hélicide,
MICROSEM Hélicide combiné,
se reporter à la notice

ATTENTION :
Nos microgranulateurs “MICROSEM” insecticides sont construits pour localiser des microgranulés insecticides. Dans le cas d’utilisation avec des engrais microgranulés, il y a un risque important de corrosion, un nettoyage après utilisation est obligatoire.

Pour un débit à l’hectare très faible, de l’ordre de 4 kg/hectare et moins, il existe des kits de pignons interchangeables B, 40 - 46 - 50 dents. Il existe aussi une rampe spéciale à 3 niveaux, nous consulter.

ACCESSORIES

Insectiside MICROSEM Microgranulator,
Helicide MICROSEM Microgranulator,
Combined Helicide MICROSEM,
Refer to the MICROSEM asembly manual

WARNING :
Our insecticide MICROSEM microgranulators are designed for the distribution of insecticide microgranules. In the case of use with microgranulated fertilizer there 29,279 that the microgranulator is cleaned after use.

For a very low per hectare flow rate, of around 4 kg/hectare or less, sets of 40 - 46 - 50 tooth interchangeable “ B “pinions are available as well as a special 3-level boom. Please contact us for further information.

ДОПОЛНИТЕЛЬНОЕ ОБОРУДОВАНИЕ

Инсектицидный микрогранулятор MICROSEM
Хелицидный микрогранулятор MICROSEM
Комбинированный MICROSEM
Обратитесь к руководству по сборке системы MICROSEM

ВНИМАНИЕ:
Наши инсектицидные устройства MICROSEM сконструированы для внесения микрогранулированных инсектицидов. В случае использования вместе с микрогранулированным удобрением существует значительный риск коррозии; очистка после использования – обязательна.

Для низкой дозы внесения, около 4 кг/га или меньше есть наборы сменных звездочек на 40-46-50 зубьев, позиция «В» – возможна установка корпуса с 3 выходами.
Пожалуйста, обращайтесь к нам за дополнительной информацией.

ДОДАТКОВЕ ОБЛАДНАННЯ

Інсектицидний мікрогранулятор MICROSEM
Хеліцидний мікрогранулятор MICROSEM
Комбінований MICROSEM
дивіться керівництво з монтажу

ВАЖЛИВА ІНФОРМАЦІЯ:
Наше інсектицидне обладнання MICROSEM сконструйоване для внесення мікрогранульованих інсектицидів.
У випадку використання разом з мікрогранульованим добривом існує значний ризик корозії. Після використання обов’язково необхідно провести чищення.

Для низької дози внесення, близько 4 кг/га або менше є набори змінних зірочок В на 40-46-50 зубів. Можлива установка корпуса з 3 виходами.
Зверніться до нас, якщо вам знадобиться ця інформація.

2 précautions pour réussir vos semis :

1. **CHOISISSEZ UNE VITESSE DE TRAVAIL RAISONNABLE ADAPTÉE AUX CONDITIONS ET A LA PRÉCISION DÉSIRÉE**

(voir p. 20)

2. **ASSURER-VOUS DÈS LA MISE EN ROUTE PUIS DE TEMPS EN TEMPS DE LA DISTRIBUTION, DE L'ENTERRAGE, DE LA DENSITÉ**

... et n'oubliez pas qu'une levée régulière a autant sinon plus d'importance qu'un semis régulier !

2 precautions for successful planting

1. **CHOOSE A REASONABLE WORKING SPEED ADAPTED TO THE FIELD CONDITIONS AND DESIRED ACCURACY**

(see p. 20)

2. **CHECK PROPER WORKING OF THE SEED METERING, SEED PLACEMENT, SPACING AND DENSITY BEFORE AND FROM TIME TO TIME DURING PLANTING**

... and don't forget : accurate planting is the key to a good stand !

2 РЕКОМЕНДАЦИИ ДЛЯ УСПЕШНОГО ПОСЕВА :

1. **Выберите разумную рабочую скорость, приспособленную к поевым условиям и желательной точности высева**

(см. стр 20)

2. **Проверьте надлежащую работу высевающего аппарата, РАЗМЕЩЕНИЕ, ИНТЕРВАЛ И НОРМУ ВЫСЕВА семян перед посевом и время от времени при посеве**

… и не забудьте: точная установка - ключ к хорошему результату

2 рекомендації для успішного посіву:

1. **ВИБЕРІТЬ РОЗУМНУ РОБОЧУ ШВИДКІСТЬ, ПРИСТОСОВАНУ ДО ПОЛЬОВИХ УМОВ ТА БАЖАНОЇ ТОЧНОСТІ ВИСІВУ.**

(дивіться стор. 20)

2. **ПЕРЕД ПОСІВОМ І ЧАС ВІД ЧАСУ В ХОДІ ЙОГО ПРОВЕДЕННЯ ЗДІЙСНЮЙТЕ ПЕРЕВІРКУ НАЛЕЖНОЇ РОБОТИ ВИСІВНОГО АПАРАТУ: РОЗМІЩЕННЯ, ІНТЕРВАЛ ТА НОРМУ ВИСІВУ НАСІННЯ.**

… і не забудьте: точна установка – ключ до гарного результату!

CONSEILS DE MISE EN ROUTE

Avant mise en route s'assurer que les principaux boulons sont tous bien bloqués et que les éléments sont équipés de leur bon disque de distribution, que les volets de niveau sur les couvercles de boîtiers sont bien réglés (voir page 19).
S'assurer aussi de l'aplomb du semoir : attelage vertical, barre porte-outils parallèle au sol.
Le cardan ne doit pas atteindre un angle trop important au relevage : si c'est le cas, réduire le régime de la prise de force en bout de champ (normalement à 400 tr/mn les graines restent encore aspirées).
En dehors des manœuvres indispensables ne jamais conserver inutilement le semoir relevé turbine embrayée.
Pour les semis de petites graines (colza-choux-betterave nue) s'assurer de l'étanchéité des trémies à leur base et l'améliorer si nécessaire avec un produit joint. Par mesure de sécurité avec ces graines, ne remplir les trémies qu'au 1/3 maximum.

ENTRETIEN

Pression de gonflement des pneumatiques :
- 1 bar pour les roues crampons ; 500 x 15 - 5,0 x 15
- 1 à 3 bars pour les roues crampons ; 6,5 x 80 x 15 suivant la charge.

Les galets et tendeurs de chaînes ne doivent pas être freinés par la peinture : s'en assurer avant la mise en route.
La plupart des paliers (roues - disques - turbine - boîtier…) sont munis de roulements graissés à vie ou de bagues auto-lubrifiantes. Un graisseur sur le moyeu de chaque bloc roue de châssis demande un graissage 1 fois par campagne (1). Un graisseur sur chaque bras porte-roue de jauge demande un graissage journalier.
Graissage général 1 fois par jour des chaînes de boîte de distances, de blocs roues et d'éléments (utiliser de préférence du gasoil qui ne retient pas la poussière).
Graisser à la mise en route l'axe hexagonal sous le pignon supérieur baladeur de la boîte de distances pour faciliter l'auto-alignement des dentures.
A la mise en route graisser également les crabots de sécurité des pignons de tête de chaque élément afin de faciliter le déclenchement en cas de blocage.
Huiler sans excès galets et axes de chaînes d'éléments.
Vérifier journellement le bon blocage des pièces d'attelage, car le desserrage des écrous provoquerait la rupture des brides.
Après la campagne, procéder à un nettoyage complet surtout des boîtes de distribution, des microgranulateurs, où une vidange totale s'impose (2) et des fertiliseurs qui devront être débarrassés de toutes souillures d'engrais.
Attention : le nettoyage par eau sous forte pression est interdit au niveau des roulements et articulations.
Sauf sur le microgranulateur, protéger ensuite les parties métalliques contre l'oxydation par une application de gasoil ou d'huile.
Remplacer les pièces usagées dès la fin de campagne, elles seront immédiatement disponibles en nos magasins ou chez nos agents.
Le matériel devra être entreposé, vérins fermés, à l'abri de la poussière et de l'humidité.
(1) Les moyeux à billes des roues de châssis demandent un certain volume de graisse, en tenir compte lors du 1er graissage.
(2) Après vidange par les trappes, compléter en tournant les axes à la main afin d'évacuer le produit restant dans le mécanisme.

START-UP AND OPERATING INSTRUCTIONS

Before starting up the planter, check that all main bolts are properly tightened and that planting units are equipped with the proper seed disc. Also check that the shutters inside the metering boxes are adjusted correctly (see page 19).
Also check that the planter is level, that the hitch is vertical, and that the toolbar is parallel to the ground.
The PTO shaft should be at a reduced angle during lifting. If the angle is too steep, reduce the PTO speed at the end of the field (normally the seed will remain under suction even at 400 rpm).
Except for when necessary, do not leave the turbofan running when the planter is in a raised position.
When planting small seeds (rape seed-cabbage-uncoated sugarbeet), make sure that the hoppers fit tightly at the bottom. This may be improved if necessary by using a sealant.
When planting these small seeds, it is recommended to fill the hopper only 1/3 full.

MAINTENANCE

Tire pressure :
- 1 bar (14 lb/sq inch) for tractor thread tire ; 500 x 15 - 5,0 x 15
- 1 to 3 bars (42 lb/sq inch) for tractor thread tire ; 6,5 x 80 x 15 according to the load.

The chain rollers and tighteners may be stiff because of paint. Make sure before operation, that they are loose.
The majority of the bearings (wheels, disc, turbofan, metering box…) are self-lubricated for life. Greasing on the hub of each drive wheel block requires greasing once per season (1). Greasing on the hub of the gauge wheel arm requires daily greasing.
A general lubrification each day (preferably with gasoil which does not keep dust, of the chains for the seed spacing gearbox, drive wheel blocks and metering units is recommended.
When starting up the planter, grease the hexagonal shaft where the upper sprocket cluster of the gearbox slides to allow easier alignment of the sprockets. Also lubricate the claws of the safety clutch of each planting unit to allow for disengagement in case of a blockage.
Oil the chain rollers and shafts of the metering unit chain moderately.
Check daily to see if the bolts of the hitch are tight as loose bolts can cause the brackets to break.
After the season, thoroughly clean the machine especially the metering boxes. The microgranular applicator should be completely emptied (2) and the fertilizer applicator scraped on any fertilizer residue.
Attention :The bearings and joints should not be cleaned using a pressurized water jet.
Except for the microgranular applicator, protect all metal parts against oxidation by applying a coat of oil or gasoil.
Replace any worn parts at the end of the planting season. New parts are available for immediate delivery from our dealers or warehouse.
The equipment should be stored in a dry and dust-free place with the hydraulic cylinders closed.
(1) The wheel hubs of the drive wheel blocks require a specific amount of grease. This should be taken into consideration at the first lubrication.
(2) After emptying the trap doors, turn the shafts manually to remove any residual product from the mechanism.

Инструкции для запуска в работу и использования

Перед запуском сеялки в эксплуатацию, проверьте затяжку всех болтов и оснащение высевающих секций соответствующими дисками для семян. Также проверьте правильность установки и наладки задвижек внутри дозаторов (см. стр.19).
Также проверьте, что сеялка выровнена, сцепка вертикальна, а рама параллельна земле.
Вал отбора мощности при подъеме должен быть с уменьшенным углом. Если угол слишком крутой, уменьшите скорость вала отбора мощности в конце поля (обычно семена удерживаются вакуумом даже при 400 об/мин ВОМ).
За исключением необходимых случаев, не оставляйте турбовентилятор включенным при поднятой сеялке.
При высеве маленьких семян (рапс-капуста-сахарная свекла без оболочки) убедитесь, что бункеры прочно заделаны снизу. При необходимости можно применить герметик. При высеве таких маленьких семян рекомендуется заполнять бункер на 1/3.

Техобслуживание

Давление шин:
- 1 атм. для тракторных шин; 500 x 15 – 5,0 x 15
- от 1 до 3 атм. для тракторных шин; 6,5 x 80 x 15 согласно нагрузке.

Ролики и натяжители цепи могут быть неподвижны из-за краски. Перед работой убедитесь, что они движутся свободно.
Большинство подшипников (колеса, диски, турбовентилятор, дозатор …) являются постоянно самосмазывающимися. Смазывание ступиц ведущих колес достаточно один раз в сезон (1). Валы сошников следует смазывать ежедневно.
Общая ежедневная смазка (преимущественно газойлем, который не удерживает пыль) рекомендуется для коробки передач, звездочек ведущих колес и дозаторов.
При запуске сеялки смазывайте шестигранный вал там, где скользит верхний блок звездочек коробки передач для облегчения выравнивания звездочек. Также смазывайте кулачки предохранительных муфт каждого высевающего устройства, чтобы обеспечить расцепление в случае блокировки. Умеренно смазывайте ролики валы и цепи дозаторов.
Ежедневно проверяйте затяжку крепежных болтов, поскольку раскрутившиеся гайки могут послужить причиной поломки зажимов.
По окончанию сезона тщательно очистите сеялку, а в особенности дозаторы. Микрогрануляторный аппликатор должен быть полностью опорожнен (2), а аппликатор удобрений очищен от остатков удобрения.
Внимание: Нельзя чистить подшипники и шарниры струей воды под давлением.
За исключением микрогрануляторного аппликатора, защитите все металлические детали и части от окисления при помощи слоя масла или газойля.
По окончанию посевного сезона замените все износившиеся детали. Новые детали можно получить у дилеров или со склада.
Оборудование должно храниться с закрытыми цилиндрами в сухом месте, защищенном от попадания пыли.
(1) Колесные ступицы блоков ведущих колес требуют особого количества смазки. Это следует принимать во внимание при первом смазывании.
(2) После освобождения задвижек поверните валы вручную для удаления любого остаточного продукта из механизма.

ІНСТРУКЦІЇ ІЗ ВЕДЕННЯ В ЕКСПЛУАТАЦІЮ

Перед введенням сівалки в експлуатацію перевірте затягування всіх болтів та оснащення висівних секцій відповідними дисками для насіння. Також перевірте правильність установки та налагодження засувок всередині бункерів (дивіться стор. 19).
Також перевірте, щоб сівалка була вирівняна, зчіпка вертикальна, а рама паралельна землі.
Вал відбору потужності при підйомі повинен бути зі зменшеним кутом. Якщо кут занадто крутий, зменшіть швидкість вала відбору потужності наприкінці поля (звичайно насіння втримується силою всмоктування навіть при 400 об/хв).
За винятком необхідних випадків, не залишайте турбовентилятор включеним з піднятою сівалкою.
При висіві маленького насіння (рапс-капуста-цукровий буряк без оболонки) переконайтеся в тому, що бункери герметичні знизу. При необхідності можна застосувати герметик. При висіві такого маленького насіння рекомендується заповнювати бункер на 1/3.

Техобслуживание

Тиск в шинах:
- 1 атм. для тракторних шин: 500 x 15 - 5,0 x 15
- 1-3 атм. для тракторних шин: 6,5 x 80 x 15 в залежності від навантаження.

Ролики та натягувачі ланцюгів можуть бути нерухливі через фарбу. Перед роботою переконайтеся в тому, що вони рухаються вільно.
Більшість підшипників (колеса, диски, турбовентилятор, дозатор …) є постійно самозмащувальними або оснащені самозмащувальними втулками. Змазування втулок ведучих коліс досить проводити один раз у сезон (1). Кожен важіль тримач копіюючого колеса слід та змащувати щодня.
Загальне щоденне змащення (переважно газойлем, який не втримує пил) рекомендується для коробки передач, зірочок ведучих коліс і дозаторів.
При запуску сівалки змазуйте шестигранний вал там, де ковзає верхній блок зірочок коробки передач, для полегшення вирівнювання зірочок.
Також змазуйте кулачки запобіжних муфт кожного висівного обладнання, щоб забезпечити розчіплювання у випадку блокування.
Помірно змащуйте ролики, вали та ланцюги дозаторів.
Щодня перевіряйте затягування кріпильних болтів, оскільки гайки, що розкрутилися, можуть послужити причиною поломки затисків.
По закінченню сезону ретельно очистите сівалку, а особливо дозатори. Бункер для мікрогранул повинен бути повністю спорожнений (2), а удобрювачі очищені від залишків добрива.
Увага: не можна чистити підшипники та шарніри струменем води під тиском.
За винятком мікрогранулятора, захистіть всі металеві деталі та частини від окиснення за допомогою шару масла або газойля.
По закінченню посівного сезону замініть всі зношені деталі. Нові деталі можна одержати в дилерів або зі складу.
Обладнання треба зберігати з закритими циліндрами в сухому місці, захищеному від пилу.
(1) Кулькові втулки блоків ведучих коліс вимагають особливої кількості змащення. Це слід приймати до уваги при першому змащуванні.
(2) Після відкриття засувок поверніть вали вручну для видалення будь-якого залишкового продукту з механізму.

STOCKAGE DU MATÉRIEL

Avant l'hivernage du semoir, il est nécessaire de procéder à des travaux d'entretien et de nettoyage. Cette action est impérative pour que la machine reste toujours opérationnelle et performante mais aussi pour garantir à la machine une meilleure longévité.

Travaux d'entretien avant hivernage :
Avant tout nettoyage, respectez impérativement les consignes de sécurité.

● Videz les trémies fertiliseur / Microsem / éléments
- Ne laissez pas d'engrais dans la trémie fertiliseur et nettoyez obligatoirement les boîtiers de distribution.
(Nettoyage à l'eau sans pression, vérifiez bien qu'il ne reste plus d'engrais, laissez sécher, cet appareil craint l'humidité)
- Ne laissez pas de produits dans la trémie insecticide et nettoyez obligatoirement les boîtiers de distribution.
(Nettoyage à l'eau sans pression, vérifiez bien qu'il ne reste pas de produit, laissez sécher, cet appareil craint l'humidité)
- Ne laissez pas de graines dans la trémie d'élément, nettoyez les boîtiers à l'air comprimé.
- Videz entièrement la vis de chargement.
● Passez une couche de graisse sur tous les outils ayant un contact avec le sol.
● Graissez les points d'articulation puis faites-les manœuvrer, ainsi que les tronçons télescopiques, la transmission, la prise de force et les pièces en mouvement.
● Un nettoyage des chaînes est indispensable. Si celles-ci sont encrassées, démontez-les puis trempez-les dans l'huile.
● Nettoyez l'intérieur des blocs roues en enlevant les carters de protection.
● Contrôlez le serrage des vis et écrous. Resserrez si nécessaire.
● Vérifiez l'état des pièces d'usure.
● En cas de casse de pièces, utilisez uniquement des pièces d'origine (Ribouleau MONOSEM).
● Pensez à commander vos pièces dès la fin de campagne, elles seront immédiatement disponibles en nos magasins.

Le non-respect de ces consignes peut entraîner des usures prématurées ainsi qu'une gêne lors de la prochaine mise en route.

Stockage de la machine :
Le respect des consignes suivantes est impératif :

● Toutes machines doivent être entreposées à l'abri de l'humidité sous un hangar.
● Déposez la machine sur une surface plane, solide et sûre.
● Remettez les béquilles de stationnement en position avant le dételage.
● L'opération de dételage doit s'effectuer lentement et avec prudence.
● Immobilisez le tracteur pour l'empêcher de bouger.
● Il est interdit de se trouver entre le tracteur et la machine lors des manœuvres.
● Les châssis repliables doivent être entreposés dépliés, les châssis télescopiques tronçons rentrés.
● Il est préférable de stocker les machines avec les vérins ayant la tige complètement rentrée. Si ce n'est pas possible, graissez les tiges de vérin.
● Retirez les connexions hydrauliques lorsque le circuit hydraulique n'est plus sous pression.
● Placez des cales sur la machine pour éviter qu'elle ne se déplace.
● Retirez et débranchez tout les appareils électroniques et stockez-les dans un endroit sec.

Le non-respect de ces consignes peut entraîner des blessures graves ou mortelles.

STORING EQUIPMENT

Before storing the planter for the winter, it is necessary to carry out cleaning and maintenance. This is essential in order for the machine to remain operational at all times and perform correctly and also to ensure that the machine remains in service for many years to come.

Maintenance work before winter storage:
Before cleaning, it is essential to read the safety instructions.

● Empty the units / microsem / fertilizer hoppers
- Do not leave fertilizer in the hopper. It is essential that you clean the distribution units.
(Clean with water – but not high-pressure jet – check that no fertilizer remains, leave to dry. This appliance must be kept dry)
- Leave no products in the insecticide hopper. It is essential that you clean the distribution units.
(Clean with water – but not high pressure jet – check that no product remains, leave to dry. This appliance must be kept dry)
- Leave no seeds in the unit hopper; clean the distribution units with compressed air.
- Completely empty the loading auger.
● Apply a layer of lubricant to all tools that come into contact with the ground.
● Lubricate the hinge points then move them, as well as the telescopic sections, transmission, power take-off and any moving parts.
● Cleaning the chains is essential. If they are clogged up, dismantle them then soak them in oil.
● Clean the inside of the wheel units (first remove the protective covers).
● Check tightness of screws and nuts. Tighten if necessary.
● Check the condition of wearing parts.
● If parts break, only replace with original manufacturer's parts (Ribouleau MONOSEM).
● Remember to order your parts as soon as the season ends; they will be immediately available in our stores.

Failure to observe these instructions may result in premature wear as well as problems when the appliance is next switched on.

Storing the machine:
It is essential that you observe the following instructions:

● All machines must be stored in a shed, to protect them from humidity.
● Place the machine on a flat, solid, secure surface.
● Put the parking stands in position before unhitching.
● Unhitching must be carried out carefully and slowly.
● Immobilise the tractor to prevent it from moving.
● It is forbidden to come between the tractor and the machine during manoeuvres.
● The folding frames must be stored unfolded, the telescopic sections of the frames retracted.
● It is preferable to store the machines with the cylinder rods completely retracted. If this is not possible, lubricate the cylinder rods.
● Remove the hydraulic connections when the hydraulic circuit is no longer under pressure.
● Place wedges on the machine to prevent it from moving.
● Remove and disconnect all the electronic instruments and store them in a dry place.

Failure to observe these instructions my result in serious or fatal injuries.

ХРАНЕНИЕ ОБОРУДОВАНИЯ

Устанавливая сеялку на зимнее хранение, следует выполнить процедуры по уходу и обслуживанию. Это необходимо для того, чтобы машина постоянно оставалась в рабочем состоянии и демонстрировала свои рабочие характеристики, а также для продления ее срока службы.

Обслуживание машины перед зимним периодом:
При очистке оборудования обязательно соблюдайте все меры безопасности.

● Разгрузите бункеры для внесения удобрений / систему Microsem / высевающие секции.
- Полностью опорожните бункер для удобрений и обязательно очистите его раздаточные ко-робки.
(Промойте водой под давлением, убедитесь в отсутствии остатков удобрений и просушите: это устройство боится влаги)
- Полностью опорожните бункер для инсектицидов и обязательно очистите его раздаточные ко-робки.
(Промойте водой под давлением, убедитесь в отсутствии остатков продукта и просушите: этоустройство боится влаги)
- Полностью опорожните бункер для семян, очистите его раздаточные коробки сжатым возду-хом.
- Полностью опорожните загрузочный шнек.
● Нанесите слой смазки на все орудия, соприкасавшиеся с почвой.
● Смажьте шарнирные сочленения, а затем подвигайте ими; проделайте ту же процедуру с телескопиче-скими штангами, трансмиссией, устройством отбора мощности и другими движущимися деталями.
● Обязательно очистите цепи. Если они загрязнены, снимите их и пропитайте в масле.
● Очистите внутренние поверхности колесных блоков, сняв защитные кожухи
● Проверьте затяжку винтов и гаек. При необходимости затяните их сильнее.
● Проверьте состояние изнашиваемых деталей.
● В случае поломки деталей пользуйтесь только оригинальными запчастями (Ribouleau MONOSEM).
● Позаботьтесь о том, чтобы заказать детали сразу по окончании сезона, и они немедленно появятся в наших магазинах.

Несоблюдение этих рекомендаций может привести к преждевременному износу, а также создать допол-нительные сложности при очередном запуске машины.

Хранение машины
Обязательно соблюдайте следующие рекомендации.

● Все машины должны храниться в защищенном от влаги месте под навесом.
● Располагайте машины на ровной, твердой и устойчивой поверхности.
● Перед отсоединением машины выдвиньте стояночные упоры в рабочее положение.
● Операцию отсоединения следует выполнять медленно и осторожно.
● Зафиксируйте трактор так, чтобы он не мог сдвинуться с места.
● Запрещается находиться между трактором и машиной во время выполнения маневров с ними.
● Складные рамы должны храниться в разложенном состоянии, телескопические рамы — со втянутыми телескопическими штангами.
● Предпочтительно, чтобы штоки гидроцилиндров при хранении машины были во втянутом положении. Если это невозможно, штоки должны быть смазаны.
● Снимите гидравлические соединители, предварительно сбросив давление в гидравлическом контуре.
● Подложите под машину тормозные башмаки, чтобы исключить ее перемещения.
● Отсоедините и снимите все электронные приспособления. Их следует хранить в сухом месте.

Несоблюдение этих рекомендаций может привести к серьезным травмам, в том числе представляющим угрозу для жизни.

ЗБЕРІГАННЯ ОБЛАДНАННЯ

Встановлюючи сівалку на зимове зберігання, слід виконати процедури з технічного обслуговування та чищення. Це необхідно для того, щоб машина постійно залишалася в нормальному робочому стані, а також для продовження її терміну служби.

Обслуговування машини перед зимовим періодом:
При проведенні чищення обладнання обов'язково дотримуйтесь всіх заходів безпеки.

● Розвантажте бункери для внесення добрива/систему Microsem/висівні секції.
- Повністю спорожніть бункер для добрив і обов'язково очистіть його роздавальні коробки.
Промийте водою під тиском, переконайтесь у відсутності залишків добрива і просушіть: це обладнання боїться вологи.
- Повністю спорожніть бункер для інсектицидів і обов'язково очистіть його роздавальні коробки.
Промийте водою під тиском, переконайтесь у відсутності залишків продукту і просушіть: це обладнання боїться вологи.
- Промийте водою під тиском, переконайтеся у відсутності залишків продукту і просушіть: це обладнання боїться вологи.
- Повністю спорожніть завантажувальний шнек.
● Нанесіть шар змащення на все оснащення, що знаходилося в контакті з грунтом.
● Змастіть шарнірні з'єднання, а потім приведіть їх у рух. Повторіть ту ж саму процедуру з телескопічними штангами, трансмісією, обладнанням відбору потужності та іншими рухомими частинами.
● Обов'язково проведіть чищення ланцюгів. Якщо вони забруднені, зніміть їх і просочіть маслом.
● Очистите внутрішні поверхні колісних блоків, знявши їх захисні кожухи.
● Перевірте затяжку гвинтів і гайок. При необхідності затягніть їх сильніше.
● Перевірте стан швидкозношуваних деталей.
● У випадку поломки деталей користуйтеся тільки оригінальними запчастинами (Ribouleau MONOSEM).
● Подбайте про те, щоб замовити деталі відразу після закінчення сезону, і вони негайно з'являться в наших магазинах.

Недотримання цих рекомендацій може привести до передчасного зношування деталей, а також створити додаткові складності при черговому запуску машини.

Зберігання машини:
Обов'язково дотримуйтесь наступних рекомендацій:

● Усі машини повинні зберігатися в захищеному від вологи місці під навісом.
● Розташовуйте машини на рівній, твердій і стійкій поверхні.
● Перед від'єднанням машини встановіть висувні опори в робоче положення.
● Операцію від'єднання слід виконувати повільно і обережно.
● Зафіксуйте трактор таким чином, щоб він не міг зрушитися з місця.
● Забороняється перебувати між трактором та машиною під час виконання маневрів з ними.
● Складні рами повинні зберігатися в розкладеному стані, а телескопічні рами – з утягненими телескопічними штангами.
● Переважно, щоб штоки гідроциліндрів при зберіганні машини були в утягненому положенні. Якщо це неможливо, штоки повинні бути змащені.
● Зніміть гідравлічні з'єднувачі, попередньо скинувши тиск в гідравлічному контурі.
● Підкладете під машину гальмові башмаки, щоб уникнути її пересування.
● Від'єднаєте і зніміть усі електронні пристрої. Їх слід зберігати в сухому місці.

Недотримання цих рекомендацій може привести до серйозних травм, в тому числі, що представляють погрозу для життя.

INCIDENTS POSSIBLES ET CAUSES

ATTENTION : Certains produits de traitement de semences, utilisés en particulier sur maïs, tournesol, haricots, colza, peuvent perturber la sélection et provoquer des manques répétés. Seul un talcage du lot de la semence concernée permettra sa distribution normale (utiliser du talc à pneu à la dose d'environ 1/3 de verre par trémie).

NOMBREUX MANQUES	Plaque de sélection trop basse (mauvais réglage). Plaque de sélection déformée (non plane). Disque de distribution déformé ou trop usé. Plaque de sélection encrassée par produit de traitement. Insert de frottement plastique sur boîtier déformé ou usé. Trous des disques trop petits (non adaptés). Trous de disques bouchés (betteraves, colza, choux…). Vitesse de travail excessive. Tuyaux d'aspiration défectueux. Vitesse prise de force insuffisante. Corps étranger dans la semence (étiquette…). Voûtage dans la trémie de semence (traitement trop humide) : voir réglage volet de niveau page 19.
NOMBREUX DOUBLES	Plaque de sélection trop haute (mauvais réglage). Plaque de sélection usée. Trous des disques trop grands (non adaptés). Vitesse prise de force excessive. Vitesse de travail excessive. Niveau de graines trop important dans boîtier (voir page 19).
SEMIS IRRÉGULIERS (manques – doubles – poquets)	Vitesse travail excessive. Trous disques trop grands (graines sectionnées). Terrains en fortes pentes (voir page 18). Volet de niveau non réglé (voir page 19). Éjecteur détérioré. Patinage des roues motrices – pression trop forte des ressorts d'appui complémentaire.
DENSITÉS DE SEMIS NON RESPECTÉES	Vitesse de travail excessive. Terre trop humide collant aux roues motrices. Pression des pneumatiques (1 bar) non respectée. Patinage des roues motrices – pression trop forte des ressorts d'appui complémentaire.
CRABOTAGE DE LA SÉCURITÉ	Grippage dans la distribution. Corps étranger dans la semence. Blocage au niveau des transmissions.
BLOCAGE INTERMITTENT DE L'ENTRAÎNEMENT	Accrochage entre pièces mobiles et fixes (vérifier les vis d'axes et de blocs roues de châssis, le tendeur de boîtier de distances).
FERTILISEUR Débit variable entre goulottes	Corps étranger dans l'engrais. Mottes dans l'engrais. Colmatage d'une goulotte (humidité). Vis sans fin accidentée (déformée).
MICROSEM Débit variable entre goulottes ou boîtiers	Corps étranger dans le produit. Humidité dans le produit (attention). Mauvais montage de la distribution (vis inversée). Bloc goulotte séparateur déformé. Tuyau bouché car trop long ou coudé

TROUBLE SHOOTING AND CAUSES

ATTENTION : Certain coatings on seeds, particularly on corn, sunflower, beans, rapeseed can interfere with the selection and be the cause of repeated skipping. Mixing talc through with the seeds will solve this problem and give normal distribution (use tyre talc – dosage : approx. 1/3 of a glass per hopper).

EXCESSIVE SKIPPING	Transfer scraper too low (incorrect setting on indicator). Transfer scraper is bent (not flat). Seed disc is bent or worn. Transfer scraper is dirty with chemical product. Plastic wear surface of metering box warped or used up. Holes of seed disc too small (do not fit). Holes of the seed disc clogged (sugarbeets, rapeseed, cabbage). Excessive working speed. Defective vacuum hoses. PTO speed in too low. Foreign material mixed with seed (labels…). Seed blockage in the hopper (seed treatment product too moist) : see adjustment of shutter (page 19).
EXCESSIVE DOUBLING	Transfer scraper too high (bad setting on indicator). Transfer scraper worn. Holes of seed disc too large (do not fit). Excessive PTO speed. Excessive working speed. Seed level too high in the metering box (see page 19).
IRREGULAR SEEDING (skipping-double)	Excessive working speed. Holes of seed disc too large (cut off sedds). Fields are too steep (see page 18). Shutter adjusted incorrectly (see page 19). Ejector is damaged. Slipping of drive wheels -> spring pressure too high
IRREGULAR SPACING	Excessive working speed. Soil too wet and sticking to drive wheel tires. Incorrect tire pressure (1 bar). Slipping of drive wheels -> spring pressure too high
SAFETY SLIPCLUTCH IS ACTIVATED	Seizing of metering box. Foreign material in the seed. Blockage in transmission units.
OCCASIONAL BLOCKAGE OF THE DRIVE	Connection between moving and fixed parts (check shaft and frame wheel block unit screws and spacing gearbox tightner).
FERTILIZER output of chutes varies	Foreign material in fertilizer. Clods/clumps in fertilizer. Clogging of outlet or chute caused by moisture. Auger is defective (warped).
MICROSEM output varies between chutes and cases	Foreign material mixed with product. Attention : moisture in the product. Improper assembly of metering unit (auger reversed). Outlet chute unit warped. Hose clogged because too long or bent.

УСТРАНЕНИЕ НЕИСПРАВНОСТЕЙ И ВОЗМОЖНЫЕ ПРИЧИНЫ

ВНИМАНИЕ: Оболочки некоторых семян, особенно на подсолнечнике, кукурузе, рапсе могут помешать отбору и послужить причиной повторного пропуска. Добавление талька для смешивания с семенами решает проблему и обеспечивает нормальное высевание (используйте тальк для шин – дозировка: приблиз. 1/3 стакана на бункер).

ИЗБЫТОЧНЫЙ ПРОПУСК	Слишком низко установлен семенной селектор (неправильное показание на индикаторе). Семенной селектор изогнут (не плоский). Изогнут или изношен диск для семян. Пластиковый верхний слой дозатора покоробилась или износился. Слишком маленькие ячейки дисков (не подходят). Ячейки дисков для семян забиты (сахарная свекла, рапс, капуста). Повышенная рабочая скорость. Неисправны всасывающие шланги. Скорость вала отбора мощности слишком низкая. К семенам подмешено постороннее вещество. Слипшиеся семена в бункере (слишком влажные продукты обработки семян) см. регулировку задвижки (стр.19).
ЗБЫТОЧНОЕ ВЫСЕВАНИЕ	Слишком высоко установлен семенной селектор (плохое показание на индикаторе). Семенной селектор износился. Слишком большие ячейки дисков (не подходят). Скорость вала отбора мощности слишком высокая. Повышенная рабочая скорость. Слишком высокий уровень семян в дозаторе (см. стр.19).
НЕПРАВИЛЬНЫЙ ПОСЕВ (пропуск-двойное высевание)	Повышенная рабочая скорость. Слишком большие ячейки дисков (обрезают семена). Поля слишком крутые (см. стр.18). Заслонка неправильно отрегулирована (см. стр.19). Поврежден выбрасыватель.
НЕПРАВИЛЬНОЕ РАССТОЯНИЕ	Повышенная рабочая скорость. Слишком влажная почва прилипает к шинам ведущих колес. Неправильное давление в шинах (1 атм.).
АКТИВИРУЕТСЯ ПРЕДОХРАНИТЕЛЬНАЯ МУФТА	Заедание дозатора. Постороннее вещество в семенах. Блокировка трансмиссии.
СЛУЧАЙНАЯ БЛОКИРОВКА ПРИВОДА	Соединение между движущимися и фиксированными деталями (проверьте болты вала и колес рамы и натяжителя коробки передач).
УСТРОЙСТВО ВНЕСЕНИЯ УДОБРЕНИЯ выход лотков разный	Постороннее вещество в удобрении. Забивание/комки в удобрении. Забивание выходных отверстий или лотков вследствие влаги. Бракованный шнек (перекосился).
MICROSEM для разных лотков и корпусов разные выходы	К семенам подмешено постороннее вещество. Внимание: Влажность в продуктах. Несоответствующая сборка дозатора (перевернут шнек). Перекосилось устройство выпускного лотка. Шланги забиты, так как слишком длинны или изогнулись.

УСУНЕННЯ НЕСПРАВНОСТЕЙ ТА МОЖЛИВІ ПРИЧИНИ

ВАЖЛИВА ІНФОРМАЦІЯ: Деякі реагенти для обробки насіння рослин, використовувані особливо на кукурудзі, соняшнику, квасолі або рапсу можуть перешкодити відбору і послужити причиною повторного пропуску. Додавання тальку для змішування з насінням вирішує проблему і забезпечує нормальне висівання (використовуйте тальк для шин, приблизно 1/3 склянки на бункер).

БАГАТО ПРОПУСКІВ	Занадто низько встановлений селектор (неправильне регулювання). Насінний селектор погнутий (не плаский). Погнутий або зношений диск для насіння. Поверхня селектора забруднена реагентом для обробки насіння. Пластмасова ущільнювальна прокладка на бункері деформована або зношена. Занадто малі гнізда дисків (не підходять). Гнізда дисків для насіння забиті (цукровий буряк, рапс, капуста). Підвищена робоча швидкість. Несправні всмоктувальні шланги. Швидкість обертання вала відбору потужності занадто низька. В насінні присутній сторонній предмет (етикетка або інше). Злипле насіння в бункері (занадто вологі продукти обробки насіння) дивіться регулювання засувки (стор. 19).
ЧАСТЕ ПОДВІЙНЕ ВИСІВАННЯ	Занадто високо встановлений селектор (неправильне регулювання). Селектор зношений. Занадто великі гнізда дисків (не підходять). Швидкість обертання вала відбору потужності занадто висока. Підвищена робоча швидкість. Занадто високий рівень насіння у дозаторі (мал. 19).
НЕПРАВИЛЬНИЙ ПОСІВ (пропуск та подвійне висівання)	Підвищена робоча швидкість. Занадто великі гнізда дисків (обрізають насіння). Поля занадто круті (дивіться сторінку 18). Заслінка неправильно відрегульована (дивіться сторінку 19). Пошкоджений викидач. Ковзання ведучих коліс – довантажувальні пружини здійснюють занадто високий тиск.
НЕПРАВИЛЬНА ВІДСТАНЬ МІЖ НАСІННЯМ	Підвищена робоча швидкість. Занадто вологий грунт прилипає до шин ведучих коліс. Неправильний тиск у шинах (1 атм.). Ковзання ведучих коліс – довантажувальні пружини здійснюють занадто високий тиск.
АКТИВУЄТЬСЯ ЗАПОБІЖНА МУФТА	Заїдання дозатора. В насінні присутній сторонній предмет. Блокування трансмісії.
ВИПАДКОВЕ БЛОКУВАННЯ ПРИВОДУ	З'єднання між рухомими та фіксованими деталями (перевірте болти вала та колісних блоків рами, а також натягувача ланцюга коробки передач).
УДОБРЮВАЧ Нерівномірна витрата розвантажувальних люків	Стороння речовина в добриві Закупорювання або комки в добриві. Закупорювання вихідних отворів або лотків внаслідок вологи. Бракований шнек (перекосився).
MICROSEM Нерівномірна витрата розвантажувальних люків або бункерів	В насінні присутній сторонній предмет. Увага: волога у продуктах. Невірний монтаж дозатора (перевернути шнек). Перекосився пристрій випускного лотка. Шланги закупорились, тому що занадто довгі або зігнуті.

MONOSEM

PIÈCES DE RECHANGE

SPARE PARTS

Каталог запасных частей

ЗАПАСНІ ДЕТАЛІ

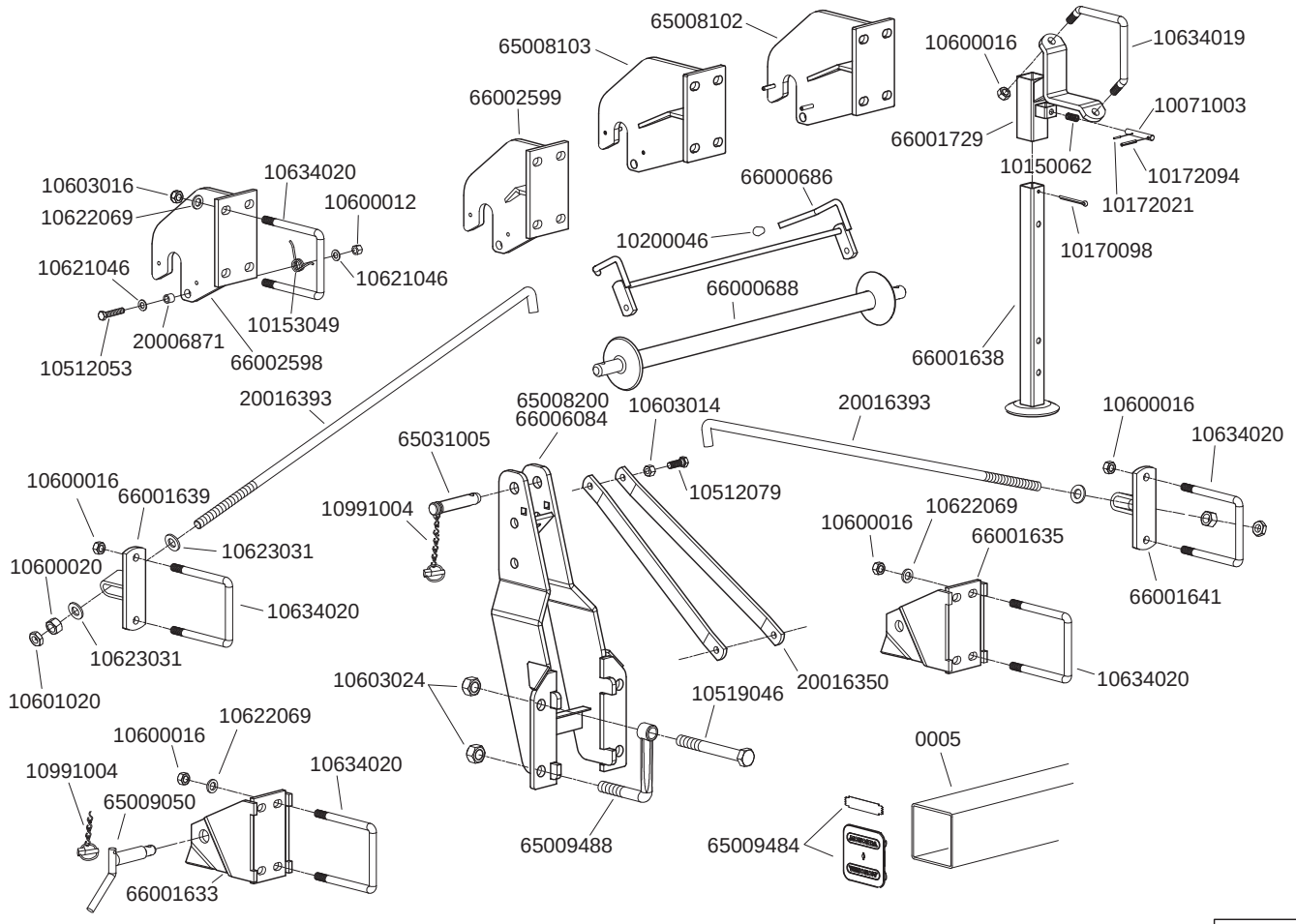

1 1

Réf. OLD	Réf. NEW		Réf. OLD	Réf. NEW	
11456	10071003		4534 2	66001641	
6904	10150062	145	4541	66001729	
4370	10153049		4516 1	66002598	
	10170098	6 70	4516 2	66002599	
	10172021	3 20		66006084	3 08
	10172094	6 45			
4549	10200046			0005	5 127 127
	10512053	12 60			
	10512079	14 40			
4488 1	10519046	24 200			
	10600012	12			
	10600016	16			
	10600020	20			
	10601020	20			
	10603014	14			
	10603016	16			
4506 1	10603024	24			
	10621046	13 27 2			
	10622069	17 5 30 4			
	10623031	21 40 4			
4501	10634019	16			
4502	10634020	16 127			
11476 1	10991004	9			
4369	20006871	40060871			
4532	20016350				
4533	20016393				
4516 2	65008102				
4516 1	65008103				
4530 3	65008200	3 2010			
4535 2	65009050	28 2			
4517	65009484	127			
4504	65009488	24			
4480 2	65031005	3 25			
4366	66000686				
4365	66000688				
4531 1	66001633	160			
4531 2	66001635	160			
4540	66001638				
4534 1	66001639				

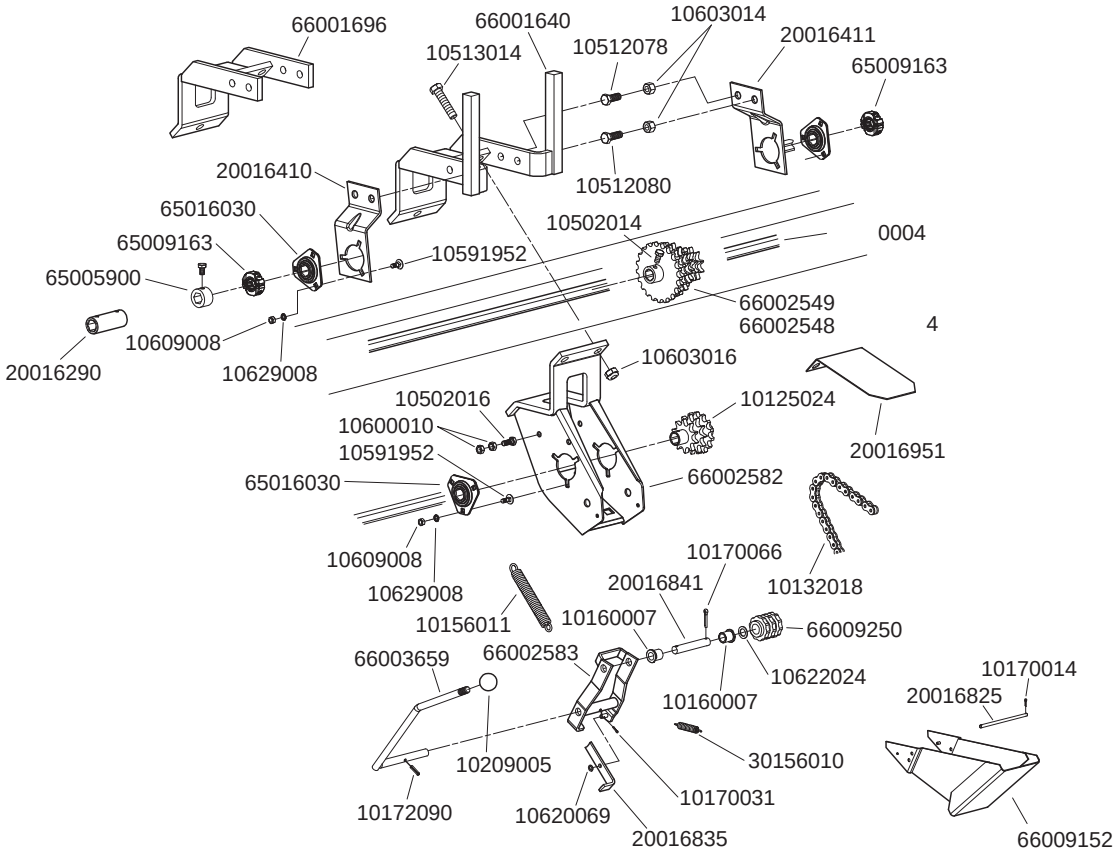

Réf. OLD	Réf. NEW		Réf. OLD	Réf. NEW	
4325	10125024	10 12 14	4510	66003659	
4327	10132018	36	4519	66009152	65009416
9147	10156011	127	4511	66009250	65007900
5021	10160007	Bague autolubrifiante (B25)			
	10170014	2 5 20		0004	21 9
	10170031	3 5 25			
	10170066	5 35			
	10172090	6 25			
4584	10209005				
	10502014	10 20			
	10502016	10 25			
	10512078	14 35			
	10512080	14 45			
	10513014	16 70			
	10591952	8 18			
	10600010	10			
	10603014	14			
	10603016	16			
	10609008	8			
	10620069	8 5 20 1 5			
	10622024	16 5 26 1			
	10629008	8			
4522 1	20016410				
4522 2	20016411				
4521	20016290	6 40050051			
4537	20016825	40090109			
4509	20016835				
4512	20016841				
4621	20016951	40090417			
5501	30156010	125			
4523	65005900	6			
4523 1	65009163	6			
4515	65016030				
4539	66001640	65015037			
4539 1	66001696	65015038			
4326 5	66002548	6 11 12 13 14 15 16			
4326 4	66002549	6 10 11 13 17 19 21			
4507	66002582				
4508	66002583				

1

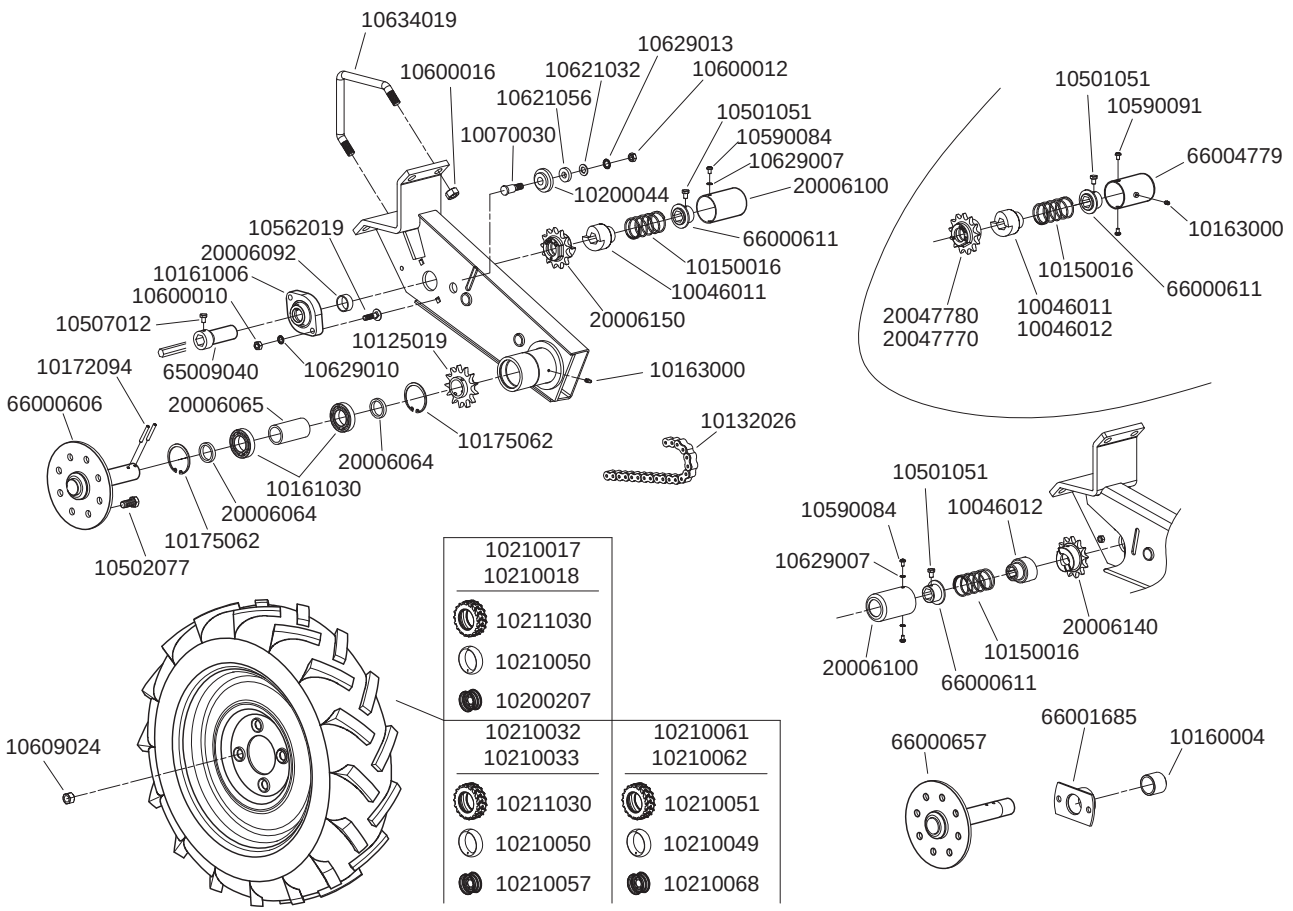

1 1

Réf. OLD	Réf. NEW		Réf. OLD	Réf. NEW	
4310 1	10046011	6		10629010	10
4310 2	10046012	6		10629013	12
4320	10070030	17	4501	10634019	Bride de serrage en V (fil Ø16 mm)
4306	10125019	13	4527	20006064	
4307	10132026	52	4526	20006065	
4311	10150016	96	4529	20006092	40060101
4316	10160004	66	4313	20006100	
4514	10161006		4309 2	20006140	13
4525	10161030	6007	4309 1	20006150	13
10118	10163000		4309 2	20047770	
	10172094	6 45	4309 1	20047780	
4661	10175062	62	4528	65009040	
4319	10200044	50	4308	66000606	
4870 3	10200207	20 6 5 80 15	4312	66000611	
4870	10210017	6 5 80 15 20	4308 1	66000657	
4870	10210018	6 5 80 15 20	4622	66001685	
4875	10210032	6 5 80 15 0	4313	66004779	
4875	10210033	6 5 80 15 0			
1275 2	10210049	500 15			
4870 2	10210050	6 5 80 15			
1275 1	10210051	500 15			
4875 1	10210057	0 6 5 80 15			
1275	10210061	500 15 33 120			
1275	10210062	500 15 33 120			
	10210068	45 500 15			
4870 1	10211030	6 5 80 15			
	10501051	8 12			
	10502077	14 30			
	10507012	10 16			
	10562019	10 40			
	10590084	6 10			
	10590091	6 40			
	10600010	10			
	10600012	12			
	10600016	16			
1277 3	10609024	14			
	10621032	13 24 2			
	10621056	13 30 7			
	10629007	6			

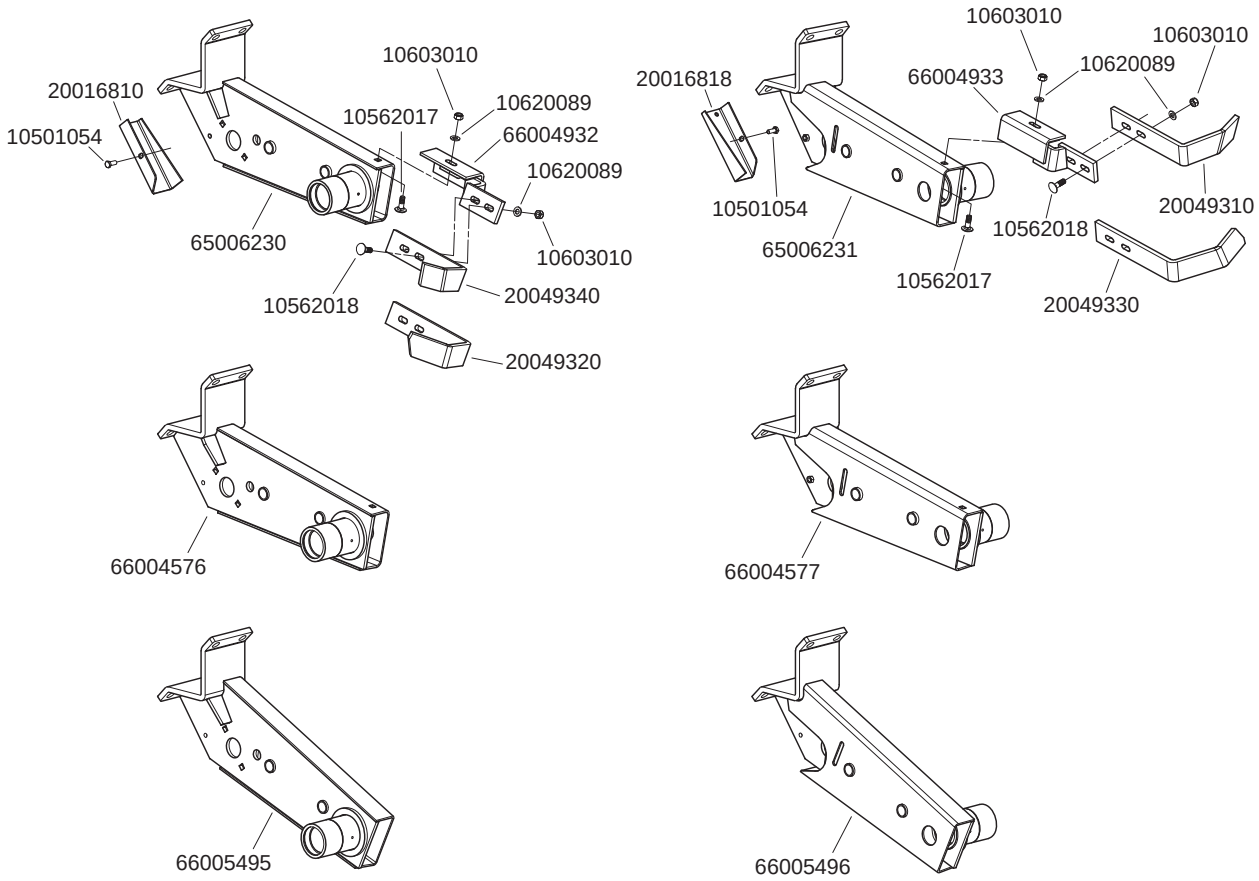

1

Réf. OLD	Réf. NEW		Réf. OLD	Réf. NEW	
	10501054	8 20			
	10562017	10 30			
	10562018	10 35			
	10603010	10			
	10620089	10 5 20 2			
4518 1	20016810				
4518 2	20016818				
	20049310	500 15			
	20049320	6 5 80 15			
	20049330	6 5 80 15			
	20049340	500 15			
4505 1	65006230				
4505 2	65006231				
	66004576	20			
	66004577	20			
	66004932				
	66004933				
	66005495	8			
	66005496	8			

1

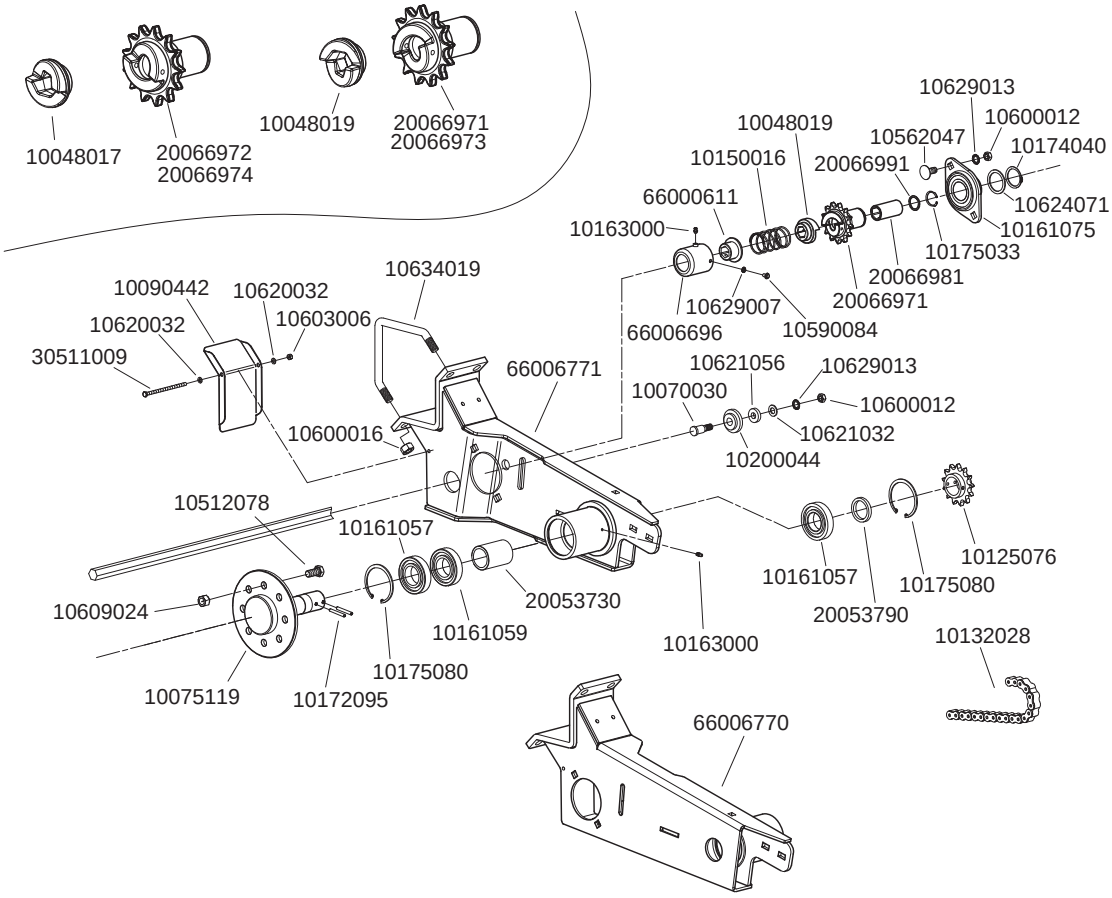

1

Réf. OLD	Réf. NEW		Réf. OLD	Réf. NEW	
	10048017	3		30511009	6 120
	10048019	3	4312	66000611	
4320	10070030			66006696	3
	10075119	08		66006770	3
	10090442	3		66006771	3
	10125076	13			
	10132028	13 54			
	10150016	96			
	10161057	06			
	10161059	6208			
	10161075	40			
10118	10163000	6			
	10172095	6 50			
1551	10174040	40			
4246	10175080	80			
	10175033	32			
4319	10200044				
	10512078	14 35			
	10562047	12 30			
	10590084	6 10			
	10600012	12			
	10600016	16			
	10603006	6			
1277 3	10609024	14			
	10620032	6 5 15 1			
	10621032	13 24 2			
	10621056	13 30 7			
	10624071	41 52 2			
	10629007	6			
	10629013	12			
4501	10634019	16			
	20053730	3 6208			
	20053790	40090408			
	20066971	3			
	20066972	3			
	20066973	3			
	20066974	3			
	20066981	3			
	20066991				

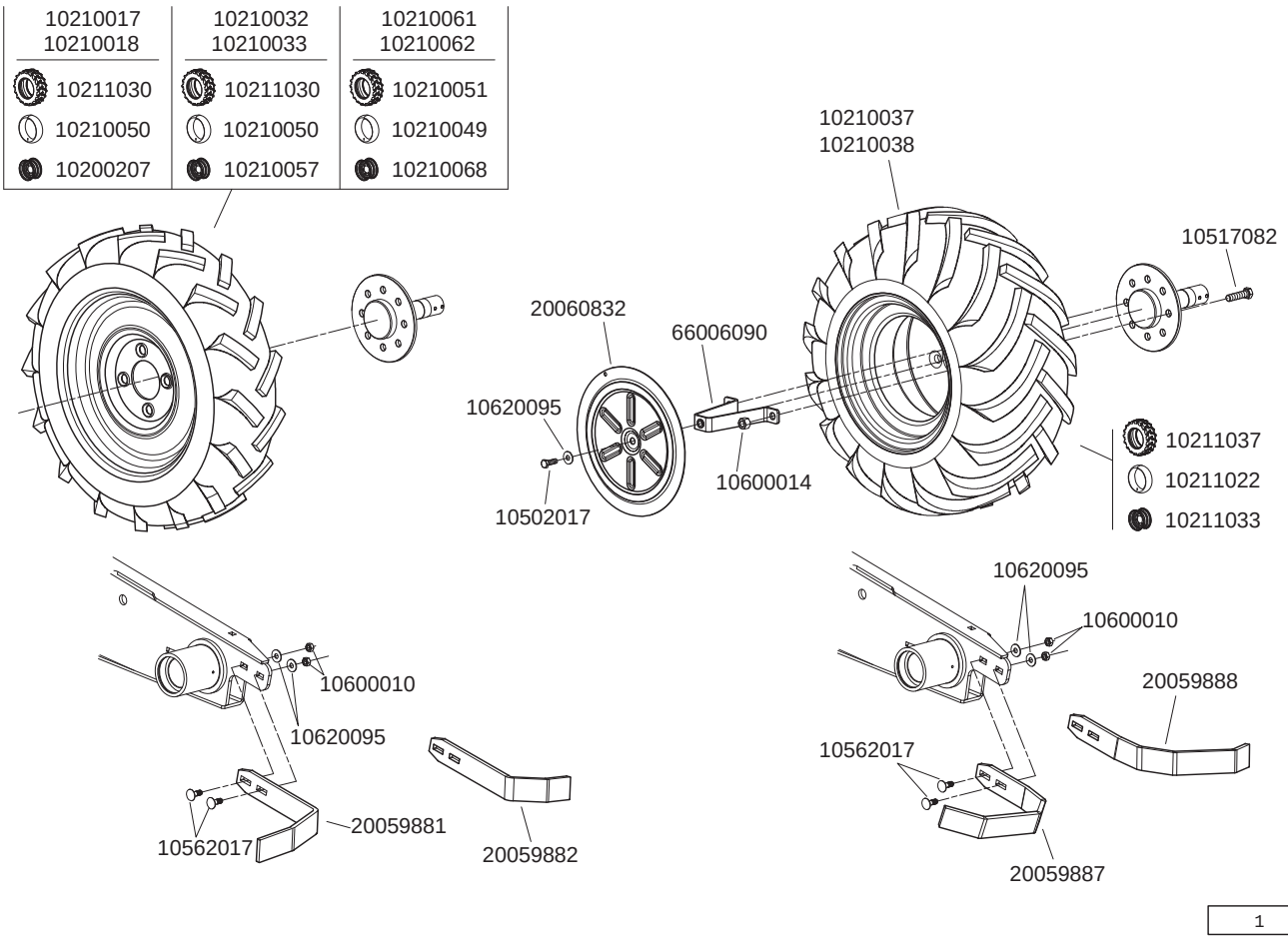

Réf. OLD	Réf. NEW		Réf. OLD	Réf. NEW	
4870 3	10200207	6 5 80 15 20			
	10210017	6 5 80 15 20			
	10210018	6 5 80 15 20			
	10210032	6 5 80 15 0			
	10210033	6 5 80 15 0			
	10210037	26 12			
	10210038	26 12			
1275 2	10210049	500 15			
4870 2	10210050	6 5 80 15			
1275 1	10210051	500 15			
4875 1	10210057	6 5 80 15 0			
	10210061	500 15 45			
	10210062	500 15 45			
	10210068	500 15 45			
	10211022	26 12			
4870 1	10211030	6 5 80 15			
5080 2	10211033	26 12			
5080 1	10211037	26 12			
	10502017	10 30			
	10517082	14 55			
	10562017	10 30			
	10600010	10			
	10600014	14			
	10620095	10 5 27 2			
	20059881	6 5 80 15			
	20059882	6 5 80 15			
	20059887	26 12			
	20059888	26 12			
	20060832	26 12 40090432			
	66006090	Pontet fixation enjoliveur de roué 26 x 12			

1

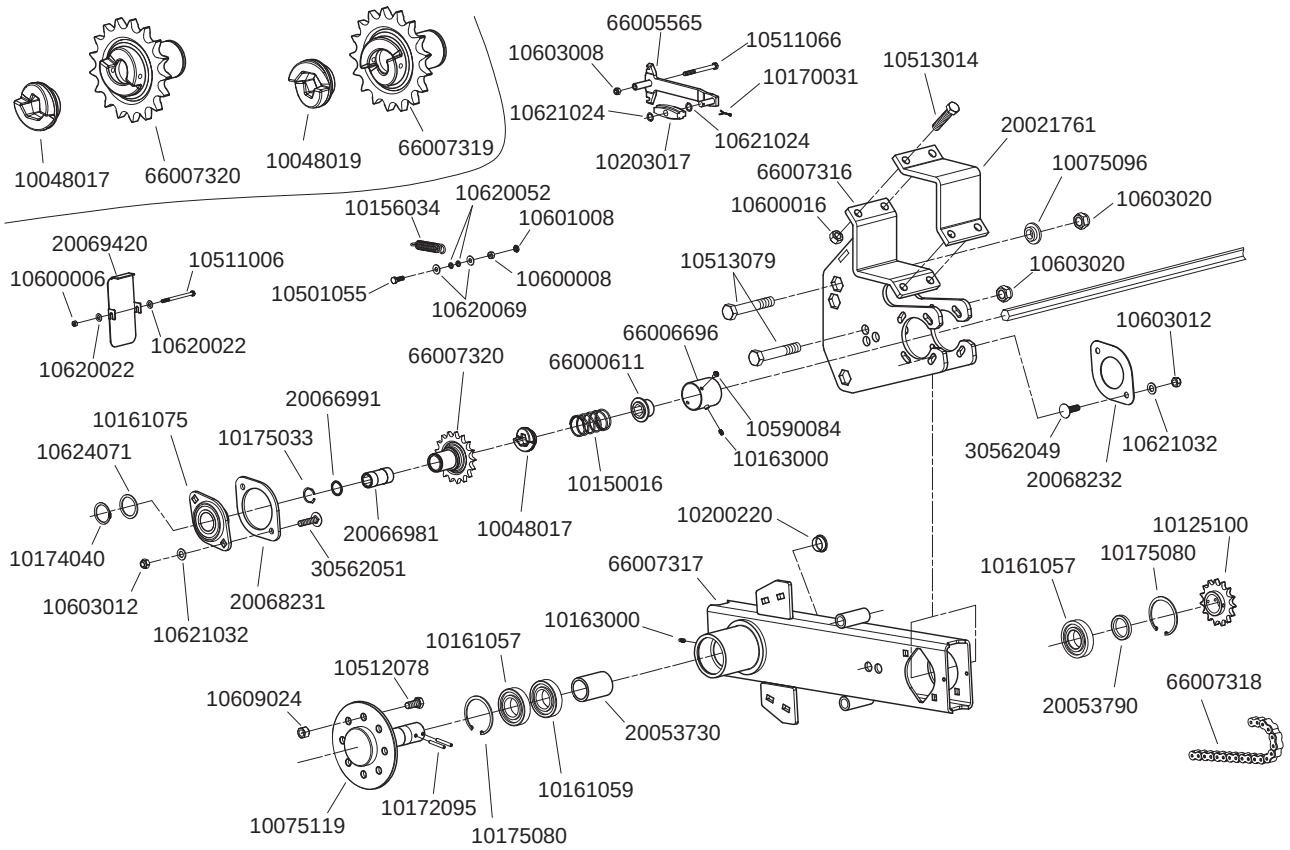

Réf. OLD	Réf. NEW		Réf. OLD	Réf. NEW	
	10048017	3	1534	20021761	4 120
	10048019	3		20026819	13 68
	10075096			20053730	3
	10075119	Axe flasque Ø40 de bloc roue >08		20053790	40090408
	10125076	13		20066971	3
	10132001	13		20066972	3
	10150016	96		20066981	
	10156034			20066991	
	10161057	6208		20068231	
	10161059	6208		20068232	
	10161075	40		20069420	3
10118	10163000	6		30562049	12 40
	10170031	3 5 25		30562051	12 50
	10172095	6 50	4312	66000611	
	10174040	40		66005565	
	10175033	32		66006696	3
	10175080	40		66007129	Partie fixe du bloc roue réglable R3 (3 positions)
	10200220	31		66007130	3 3
	10203017				
	10501055	8 25			
	10511006	6 90			
	10511066	8 90			
	10513014	16 70			
	10513079	20 120			
	10590084	6 10			
	10600006	6			
	10600008	8			
	10600016	16			
	10601008	8			
	10603008	8			
	10603012	12			
	10603020	20			
1277 3	10609024	14			
	10620022	6 5 15 1 5			
	10620052	8 2 12 2			
	10620069	8 5 20 1 5			
	10621024	13 18 1			
	10621032	13 24 2			
	10624071	41 52 2			

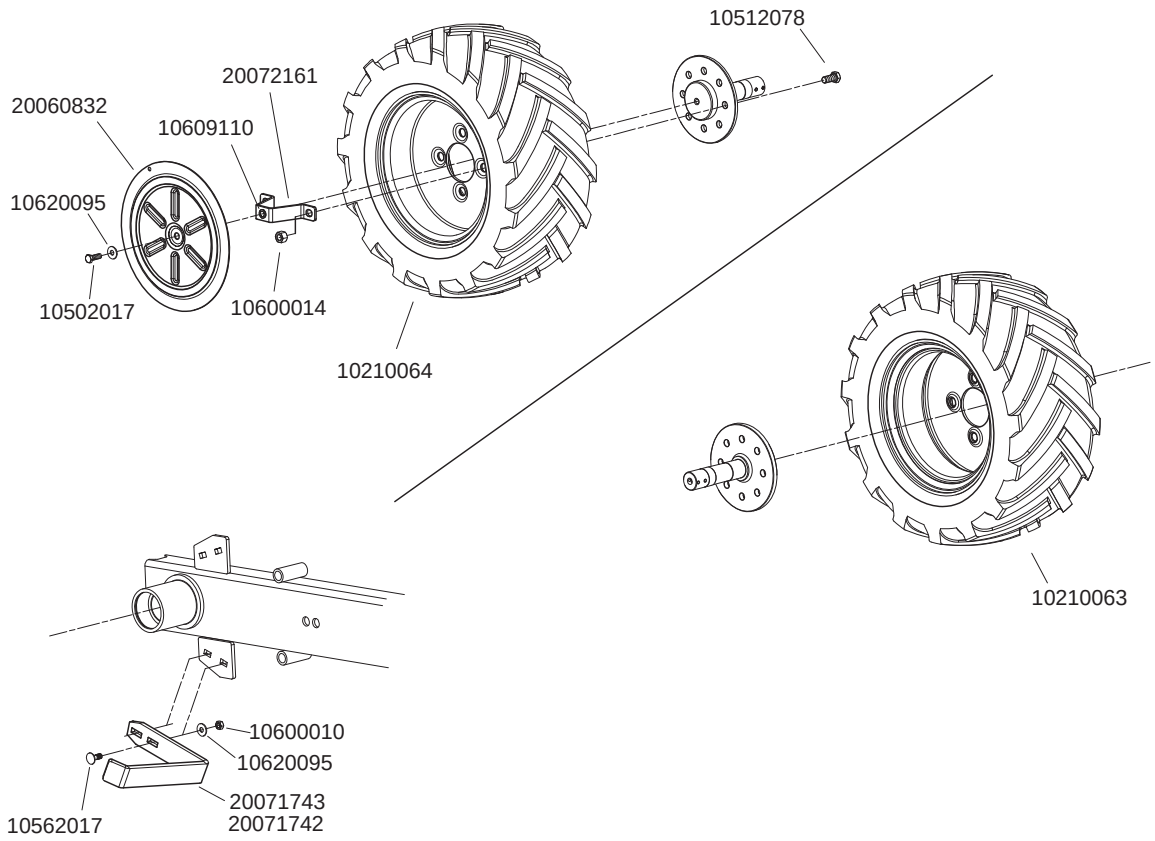

Réf. OLD	Réf. NEW		Réf. OLD	Réf. NEW	
4870 3	10200207	6 5 80 15 20			
	10210017	6 5 80 15 20			
	10210018	6 5 80 15 20			
	10210037	26 12			
	10210038	26 12			
4870 2	10210050	6 5 80 15			
	10211022	26 12			
4870 1	10211030	6 5 80 15			
5080 2	10211033	26 12			
5080 1	10211037	26 12			
	10502017	10 30			
	10562017	10 30			
	10600010	10			
	10600014	14			
	10620095	10 5 27 2			
	20059881	6 5 80 15			
	20059882	6 5 80 15			
	20059887	26 12			
	20059888	26 12			
	20060832	26 12 40090432			
	30507082	14 55			
	66006090	Pontet fixation enjoliveur de roué 26 x 12			

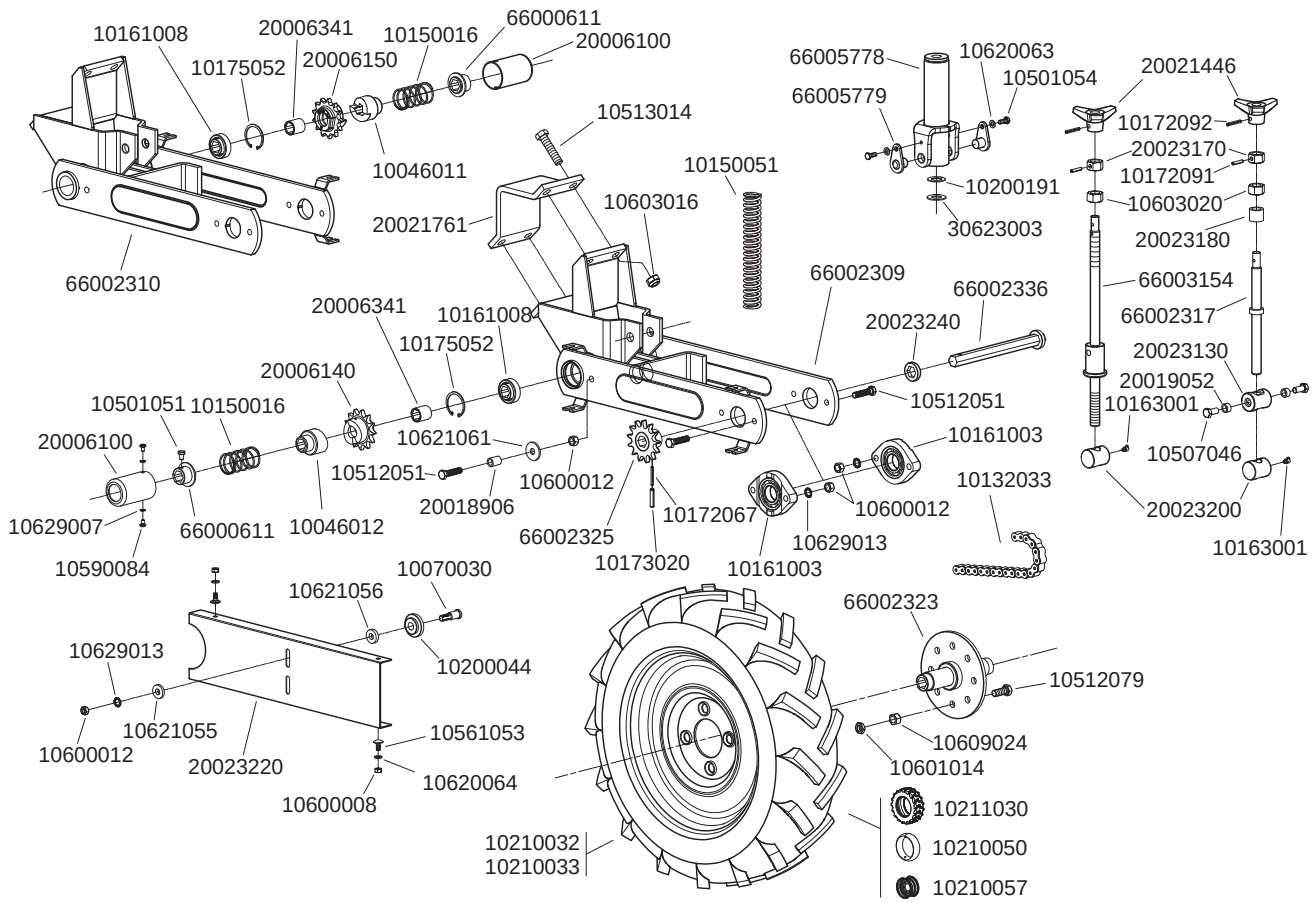

Réf. OLD	Réf. NEW		Réf. OLD	Réf. NEW	
4310 1	10046011	6		10621061	13 40 4
4310 2	10046012	6		10629007	6
4320	10070030			10629013	12
4657	10132033	13 66	4313	20006100	
4311	10150016	96	4309 2	20006140	
5666 2	10150051		4309 1	20006150	
4655	10161003		4317 3	20006341	6 40060103
4659	10161008	205	9658	20018906	40060112
10118	10163001	45 6		20019052	40019052
	10172067	5 40	7083	20021446	
	10172091	6 30	1534	20021761	120 4 40080006
	10172092	6 35	4717	20023130	40060123
	10173020	8 40	4728	20023170	20 40060111
4660	10175052	52	4711	20023180	40060105
4319	10200044		4715	20023200	Axe flottant (40060110)
	10200191		4658	20023220	
	10210032	6 5 80 15 0	4716	20023240	40060122
	10210033	6 5 80 15 0		30623003	20 5 40 2
4870 2	10210050	6 5 80 15	4312	66000611	
4875 1	10210057	6 5 80 15 0	4710 2	66002309	
4870 1	10211030	6 5 80 15	4710 1	66002310	
	10501051	8 12	4714	66002317	Tige filetée de réglage (65006112)
	10501054	8 20	4653	66002323	
	10507046	12 25	4656	66002325	
	10512051	12 50	4654	66002336	Axe pour flasque de roue
	10512079	14 40	4726	66003154	65036060
	10513014	16 70		66005778	
	10561053	8 18		66005779	
	10590084	6 10			
	10600008	8			
	10600012	12			
	10601014	14			
	10603016	16			
	10603020	20			
1277 3	10609024	14			
	10620063	8 5 16 1 5			
	10620064	8 5 16 2			
	10621055	13 30 5			
	10621056	13 30 7			

1

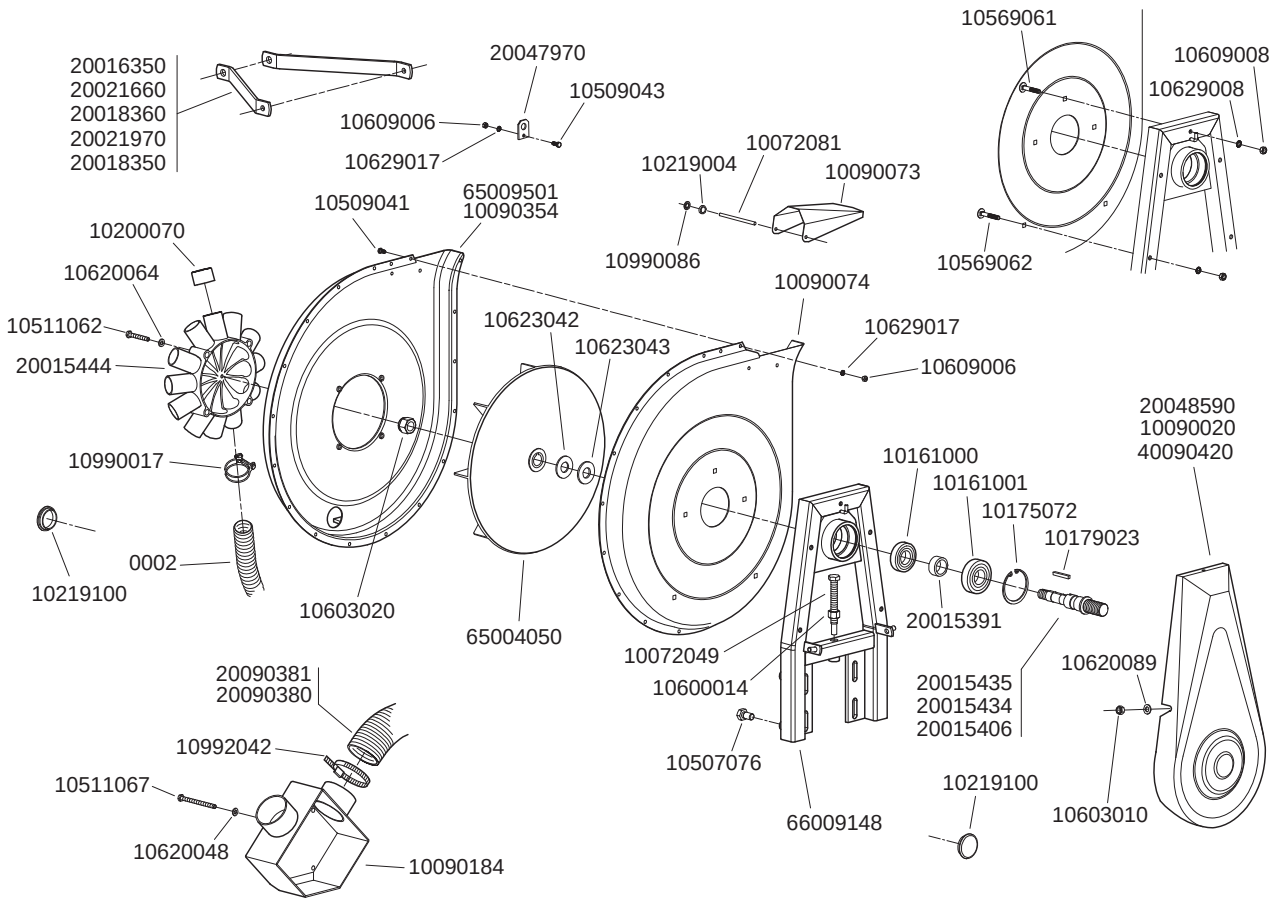

1 1

Réf. OLD	Réf. NEW		Réf. OLD	Réf. NEW	
4440	10072049		4452	20015435	540 1000 19 28
4455	10072081		4450	20015444	12
	10090020		4532	20016350	35 10 565
4429	10090073		4532 4	20018350	30 6 435
4401	10090074		4532 2	20018360	30 6 490
4290	10090184	2 950	4532 1	20021660	30 6 340
	10090354		4532 3	20021970	35 10 620
4407	10161000	62 6206 2		20047970	
4408	10161001	72 6306 2		20048590	40090421
4409	10175072	72	4291	20090380	80 0 64
4439	10179023			20090381	80 0 90
4451	10200070	40	4414 2	40090420	
6089	10219004		4403	65004050	
	10219100		4402	65009501	
	10507076	14 25	4400 1	66009148	
	10509041	6 12			
	10509043	6 16		0002	40
	10511062	8 55			
	10511067	8 100			
	10569061	8 50			
	10569062	8 55			
	10600014	14			
	10603010	10			
	10603020	20			
	10609006	6			
	10609008	8			
	10620048	8 2 16 1			
	10620064	8 5 16 2			
	10620089	10 5 20 2			
	10623042	22 5 48 3			
	10623043	22 5 48 4			
	10629008	8			
	10629017	6			
4453	10990017				
6090	10990086	6			
4292	10992042	70 90			
4410	20015391				
4452 2	20015406	650 19			
4452 1	20015434	450 19 24			

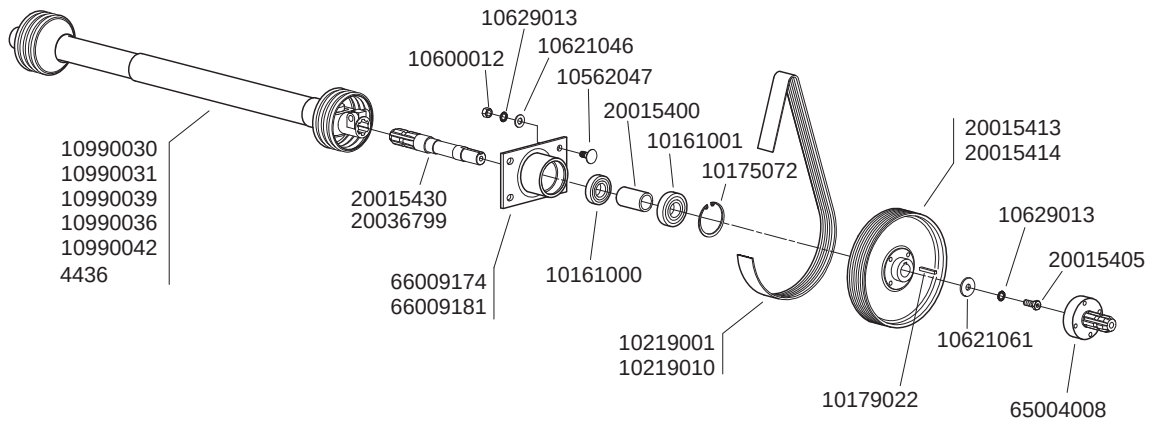

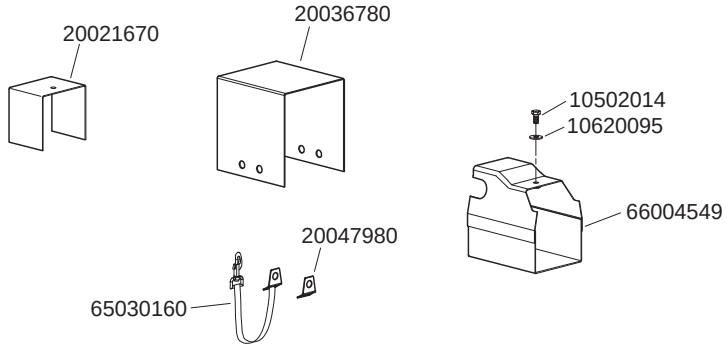

1

Réf. OLD	Réf. NEW		Réf. OLD	Réf. NEW	
4407	10161000	62 6206 2			
4408	10161001	72 6306 2			
4409	10175072	72			
4437	10179022				
4413	10219001	540 450 19			
4413 1	10219010	1000 19			
	10502014	10 20			
	10562047	12 30			
	10600012	12			
	10620095	10 5 27 2			
	10621046	13 27 2			
	10621061	13 40 4			
	10629013	12			
4428	10990030	610			
4431	10990031	910			
4448	10990036				
4447	10990039	6 8 610			
4466	10990042	6 8 910			
4411	20015400				
	20015405	12 30 40090315			
4412	20015413	540 450 250 19			
4412 1	20015414	1000 135 19			
4405	20015430				
4434 3	20021670				
	20036780				
4405 3	20036799	560			
	20047980				
	65004008				
	65030160				
4434 4	66004549				
4404	66009174	112			
4404 2	66009181	362			

1

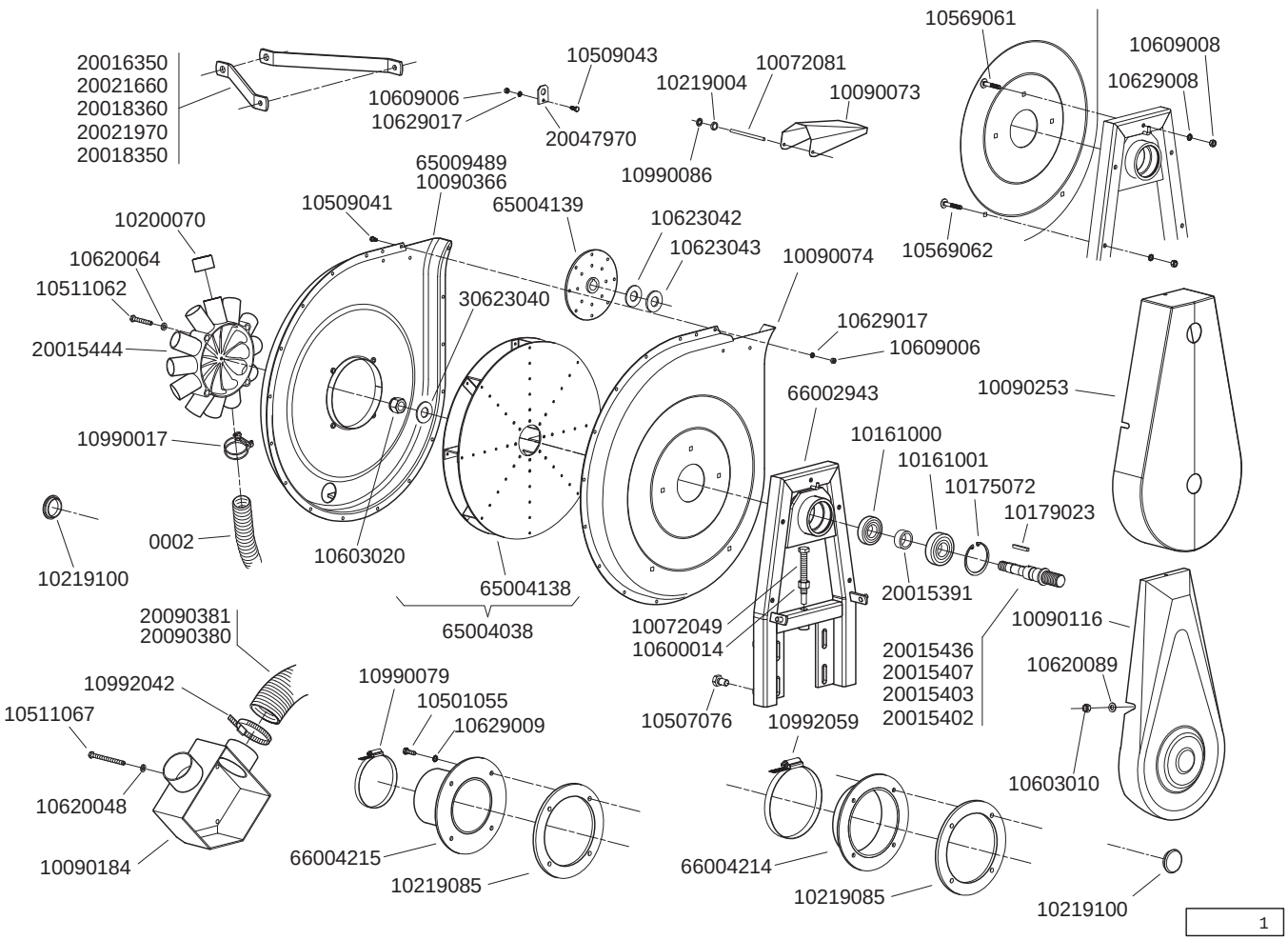

Réf. OLD	Réf. NEW		Réf. OLD	Réf. NEW	
4440	10072049		6090	10990086	6
4455	10072081		4292	10992042	70 90
4429	10090073			10992059	150 170
4401	10090074		4410	20015391	
4414 1	10090116			20015402	25 36
4290	10090184	2 950	4452	20015403	25 29
	10090253	25		20015407	20 36
	10090366		4452	20015436	20 29
4407	10161000	62 6206 2	4450	20015444	12
4408	10161001	72 6306 2	4532	20016350	35 10 565
4409	10175072	72	4532 4	20018350	30 6 435
4439	10179023		4532 2	20018360	30 6 490
4451	10200070	40	4532 1	20021660	30 6 340
6089	10219004		4532 3	20021970	35 10 620
	10219085			20047970	
	10219100		4291	20090380	80 0 64
	10501055	8 25		20090381	80 0 90
	10507076	14 25		30623040	22 5 48 1 5
	10509041	6 12	4403	65004038	
	10509043	6 16	4238	65004138	
	10511062	8 55	4239	65004139	
	10511067	8 100	4402	65009489	
	10569061	8 50	4400 1	66002943	
	10569062	8 55		66004214	125 50
	10600014	14		66004215	125 120
	10603010	10			
	10603020	20		0002	40
	10609006	6			
	10609008	8			
	10620048	8 2 16 1			
	10620064	8 5 16 2			
	10620089	10 5 20 2			
	10623042	22 5 48 3			
	10623043	22 5 48 4			
	10629008	8			
	10629009	8			
	10629017	6			
4453	10990017				
9414	10990079	110 130			

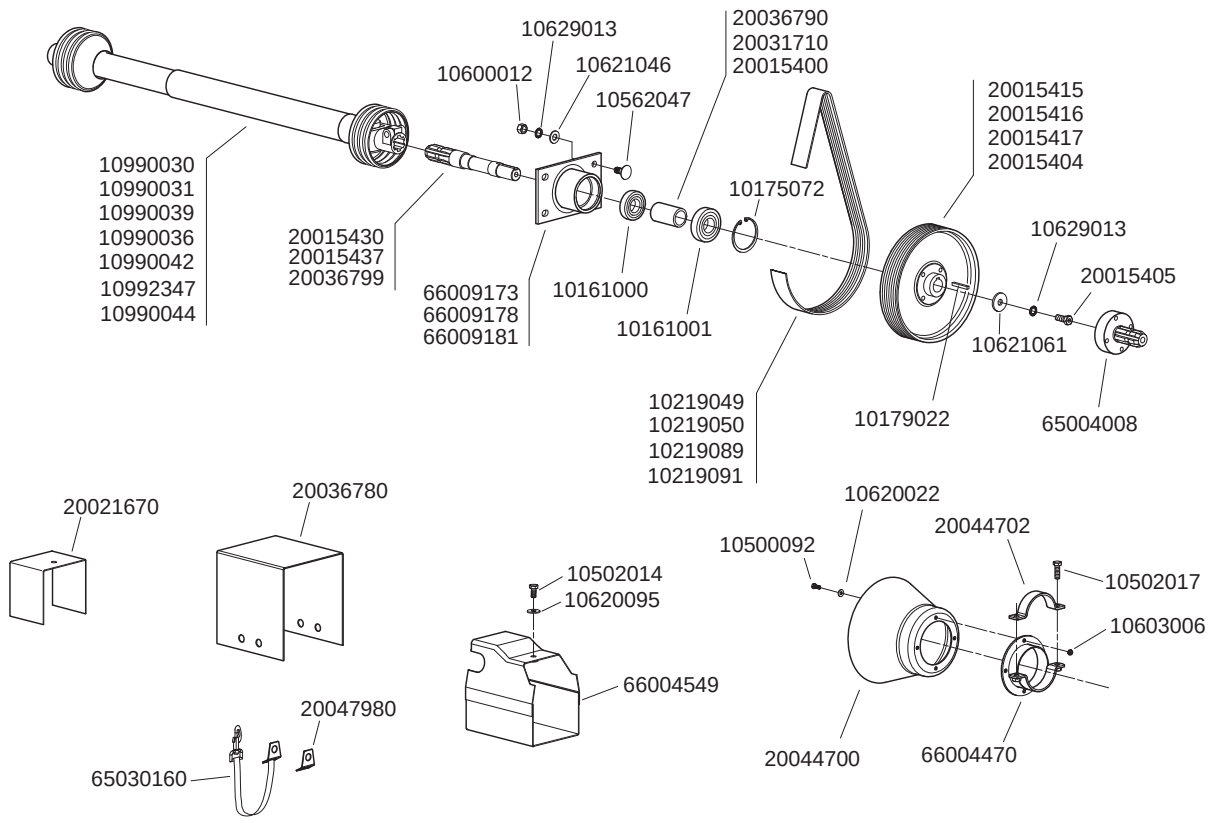

Réf. OLD	Réf. NEW		Réf. OLD	Réf. NEW	
4407	10161000	62 6206 2		20044702	40090236
4408	10161001	72 6306 2		20047980	
4409	10175072	72		65004008	
4437	10179022			65030160	
4413	10219049	540 20 1245		66004470	Collier de fixation carter plastique
4413 1	10219050	1000 20 991	4434 4	66004549	
4413	10219089	540 25 1244	4404	66009173	115
4413 1	10219091	1000 25 991	4404 3	66009178	212
	10500092	6 16	4404 2	66009181	362
	10502014	10 20			
	10502017	10 30			
	10562047	12 30			
	10600012	12			
	10603006	6			
	10620022	6 5 15 1 5			
	10620095	10 5 27 2			
	10621046	13 27 2			
	10621061	13 40 4			
	10629013	12			
4428	10990030	610			
4431	10990031	910			
4448	10990036				
4447	10990039	6 8 8 610			
4466	10990042	6 8 8 910			
	10992347	3 8 21 610			
4411	20015400	70			
4412 1	20015404	1000 150 25			
	20015405	12 30 40090315			
4412	20015415	540 290 20			
4412 1	20015416	1000 150 20			
4412	20015417	540 290 25			
4405	20015430				
4405 2	20015437	362			
4434 3	20021670				
4411 2	20031710	170			
	20036780				
4411 1	20036790	320			
4405 3	20036799	560			
	20044700				

1

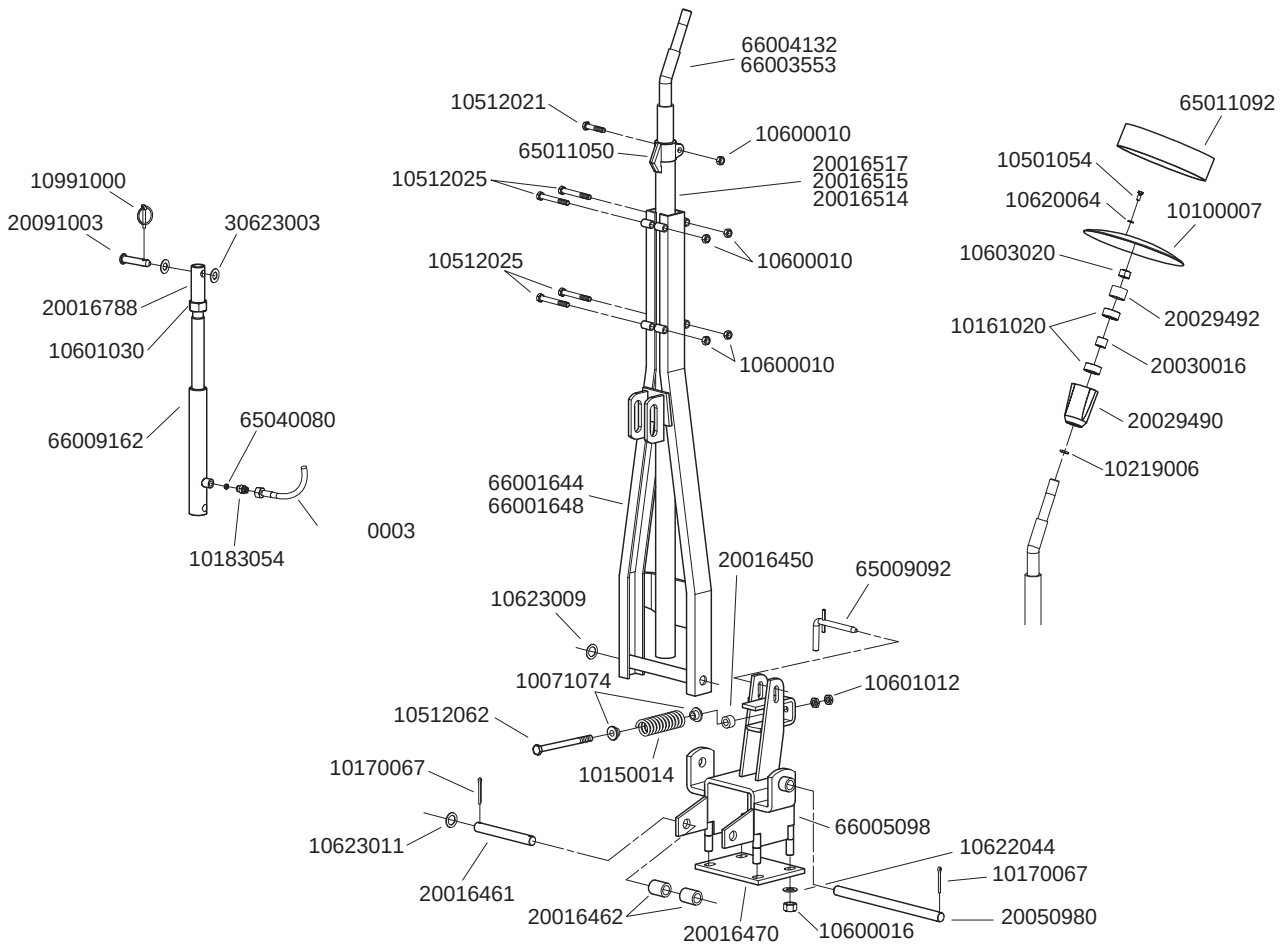

1

Réf. OLD	Réf. NEW		Réf. OLD	Réf. NEW	
1339	10071074	11	4552 1	66001644	1 05
11207	10100007	300	4552 2	66001648	1 40
11206	10150014	75	4554 2	66003553	1
7014	10161020	3204 2	4554 1	66004132	1 80
	10170067	5 40		66005098	
4596	10183054	12 17 18 1 5	4559	66009162	
4556	10219006				
	10501054	8 20		0003	Diverses longueurs « flexible hydraulique F18 x 1.5 »
	10512021	10 50			
	10512025	10 80			
	10512062	12 160			
	10600010	10			
	10600016	16			
	10601012	12			
	10601030	30			
	10603020	20			
	10620064	8 5 16 2			
	10622044	17 30 2			
	10623009	21 32 1			
	10623011	21 32 2			
11476	10991000	9			
	20016450	14 25 15			
4558	20016461	40110103			
4560	20016462				
4551	20016470				
4553 3	20016514	1			
4553 2	20016515	1 20			
4553 1	20016517	2			
4561	20016788				
4555 1	20029490				
4473	20029492	40090018			
4472	20030016	40090273			
	20050980				
11482	20091003	19 65 40090123			
	30623003	20 5 40 2			
11539	65009092				
4361	65011050	37			
11214	65011092	300			
4589	65040080				

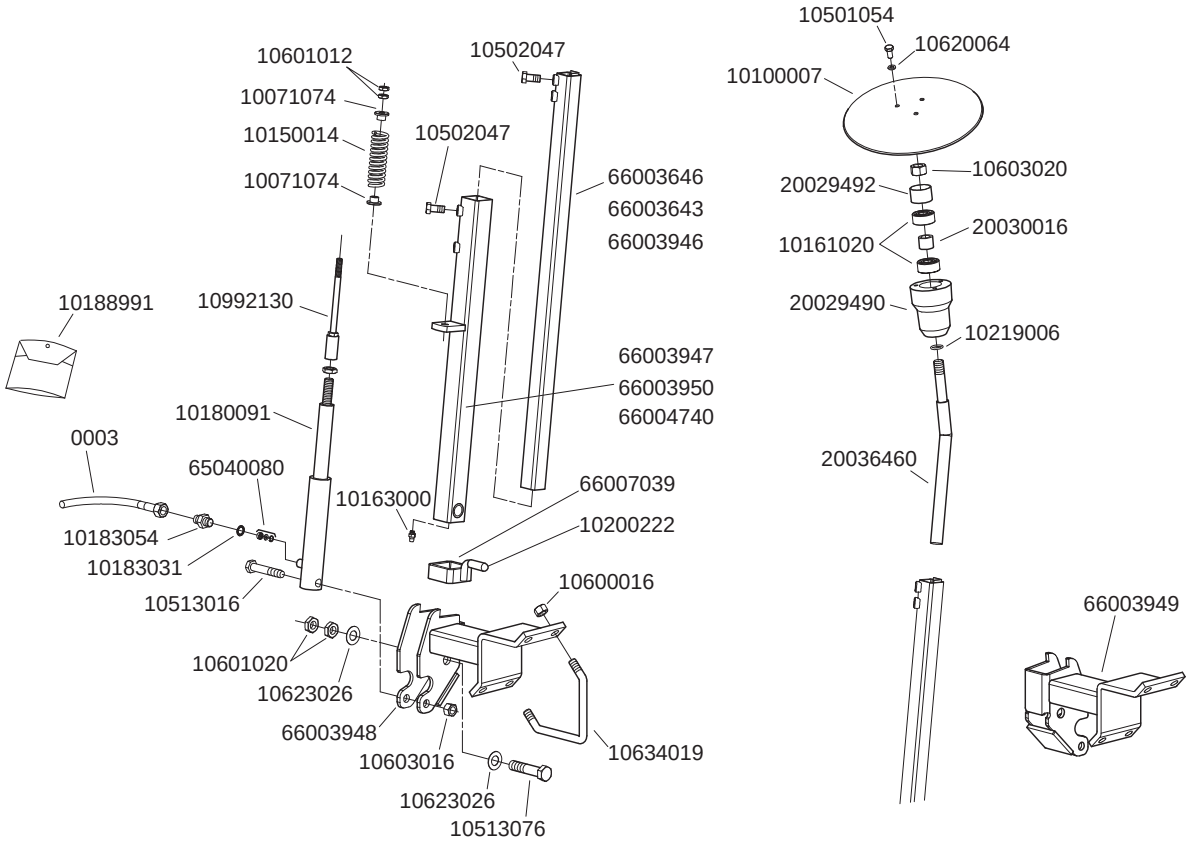

Réf. OLD	Réf. NEW		Réf. OLD	Réf. NEW	
1339	10071074	11			
11207	10100007	300			
11206	10150014	75			
7014	10161020	3204 2			
10118	10163000	6			
4566	10180091	3			
4596	10183054	12 17 18 1 5			
4566 1	10188991				
	10200222				
4556	10219006				
	10501054	8 20			
	10502047	12 30			
	10513016	16 90			
	10513076	12 90			
	10600016	16			
	10601012	12			
	10601020	20			
	10603016	16			
	10603020	20			
	10620064	8 5 16 2			
	10623026	21 40 1			
4501	10634019	16			
4567	10992130				
4555 1	20029490				
4473	20029492	40090018			
4472	20030016	40090273			
4957	20036460				
4589	65040080				
4956 2	66003643	40 40 1 80			
4956 1	66003646	40 40 1 30			
4956 3	66003946	40 40 0 90			
4269	66003948	00			
4268	66003950	00 3			
	66004740	1600			
	66007039				
	0003	Diverses longueurs « flexible hydraulique F18 x 1.5 »			

1

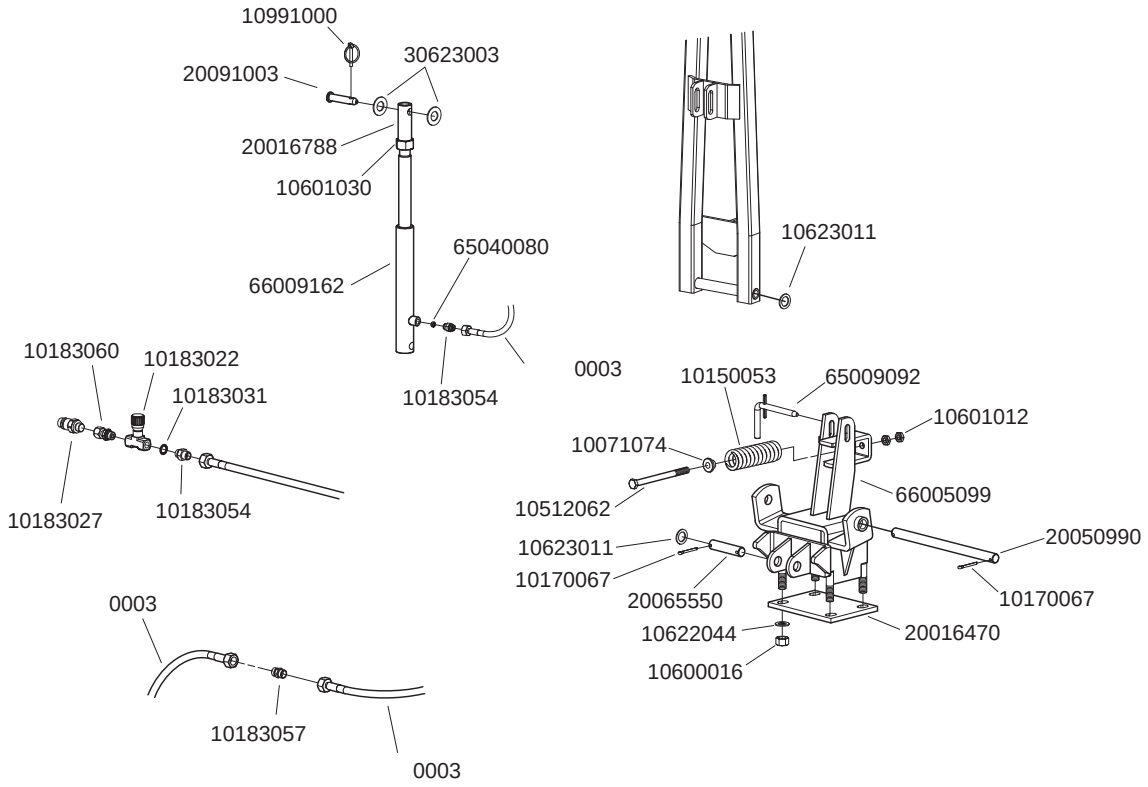

Réf. OLD	Réf. NEW		Réf. OLD	Réf. NEW	
1339	10071074	11			
4960	10150053				
	10170067	5 40			
4962	10183022	3 8			
11450 1	10183027	18 1 5			
4964	10183031	16			
4596	10183054	12 17 18 1 5			
	10183057	18 1 5 18 1 5			
4600	10183060	12 17 18 1 5			
	10512062	12 160			
	10600016	16			
	10601012	12			
	10601030	30			
	10622044	17 30 2			
	10623011	21 32 2			
11476	10991000	9			
4551	20016470				
4561	20016788				
	20050990				
	20065550				
11482	20091003	19 65 40090123			
	30623003	20 5 40 2			
11539	65009092				
4589	65040080				
	66005099				
4559	66009162				
	0003	Diverses longueurs « flexible hydraulique F18 x 1.5 »			

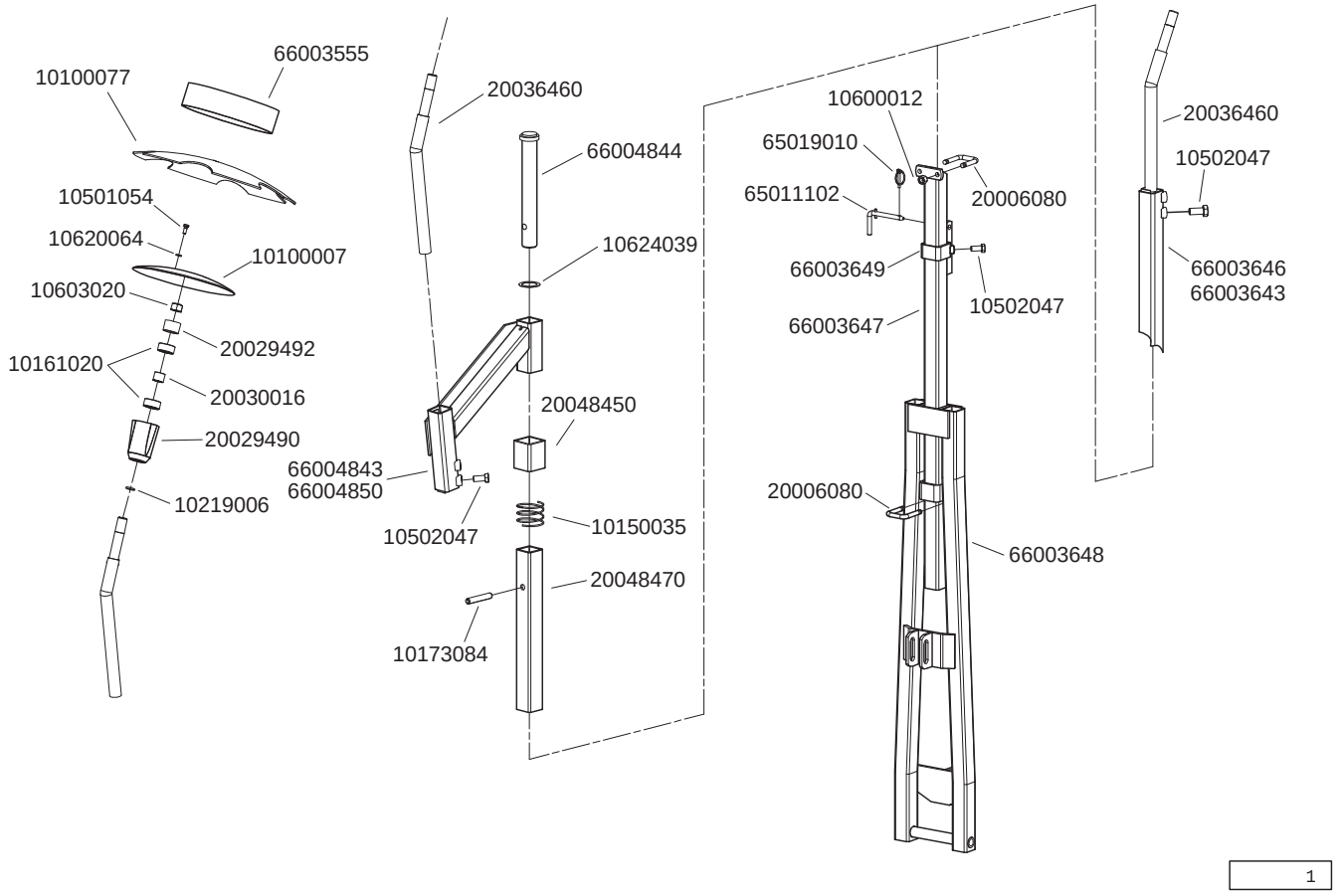

Réf. OLD	Réf. NEW		Réf. OLD	Réf. NEW	
11207	10100007				
11207 3	10100077	350			
4542	10150035				
7014	10161020	3204 2			
	10173084	12 70			
4556	10219006				
	10501054	8 20			
	10502047	12 30			
	10600012	12			
	10603020	20			
	10620064	8 5 16 2			
	10624039	33 5 45 1			
4295	20006080	12 50 40130102			
4555 1	20029490				
4473	20029492	40090018			
4472	20030016	40090273			
4957	20036460				
	20048450				
	20048470				
11539 1	65011102				
9557	65019010				
11214	66003555	300 65011092			
4956 2	66003643	40 40 1 80			
4956 1	66003646	40 40 1 30			
4955 1	66003647	50 50 1 25			
4954	66003648	1 30			
4958	66003649				
	66004843				
	66004844				
	66004850				

1

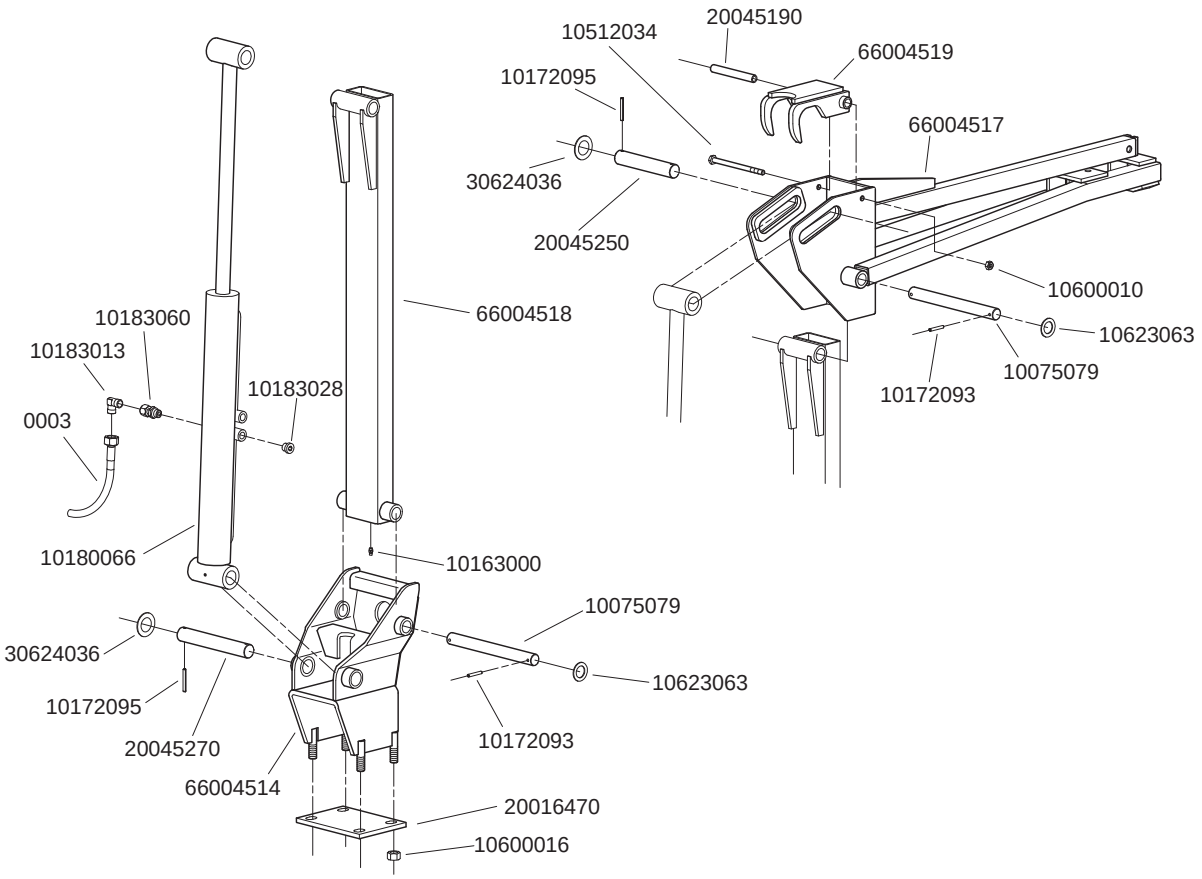

Réf. OLD	Réf. NEW		Réf. OLD	Réf. NEW	
3506	10075079				
10118	10163000	6			
	10172093	6 40			
	10172095	6 50			
3500	10180066				
3509	10183013	12			
4607	10183028	3 8			
4600	10183060	12 17 18 1 5			
	10512034	10 150			
	10600010	10			
	10600016	16			
	10623063	26 41 2			
4551	20016470				
3505	20045190				
3507	20045250	40090199			
3508	20045270	40090201			
	30624036	31 52 2			
3504	66004514	Embase de fixation			
3503	66004517				
3501	66004518				
3502	66004519				
	0003	Diverses longueurs « flexible hydraulique F18 x 1.5 »			

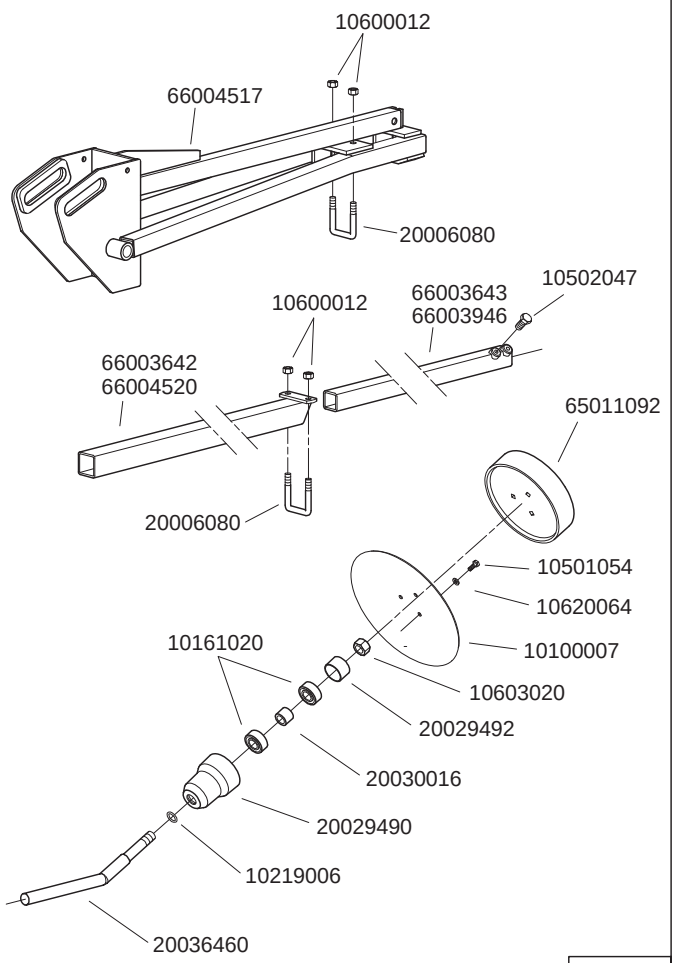

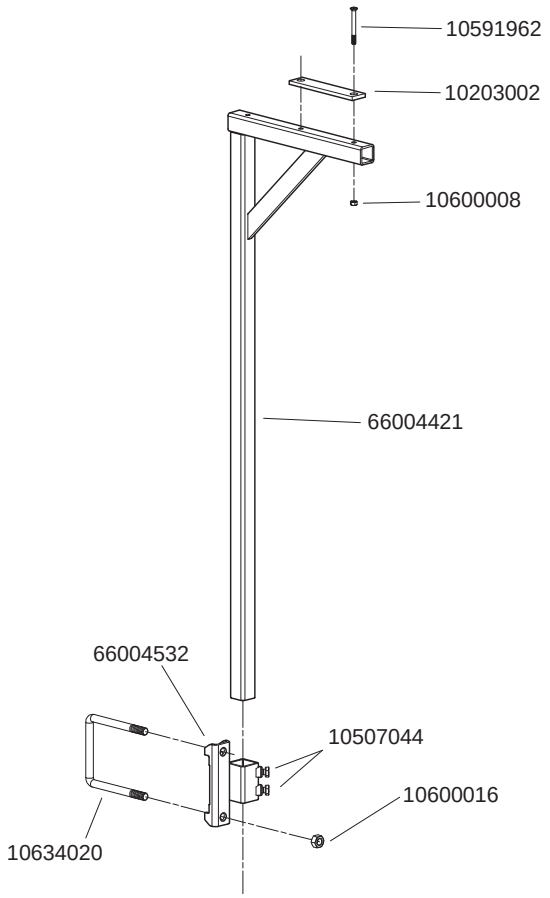

Réf. OLD	Réf. NEW		Réf. OLD	Réf. NEW	
11207	10100007	300	4819	10203002	
7014	10161020	3204 2		10507044	12 20
4556	10219006			10591962	8 60
	10501054	8 20		10600008	8
	10502047	12 30		10600016	16
	10600012	12	4502	10634020	16
	10603020	20		66004421	
	10620064	8 5 16 2		66004532	
4295	20006080	50 40130102			
4555 1	20029490				
4473	20029492	40090018			
4472	20030016	40090273			
4957	20036460				
11214	65011092	300			
4955 2	66003642	50 2 25			
4956 2	66003643	40 40 1 80			
4956 3	66003946	40 40 0 90			
3503	66004517				
4955 3	66004520	50 0 98			

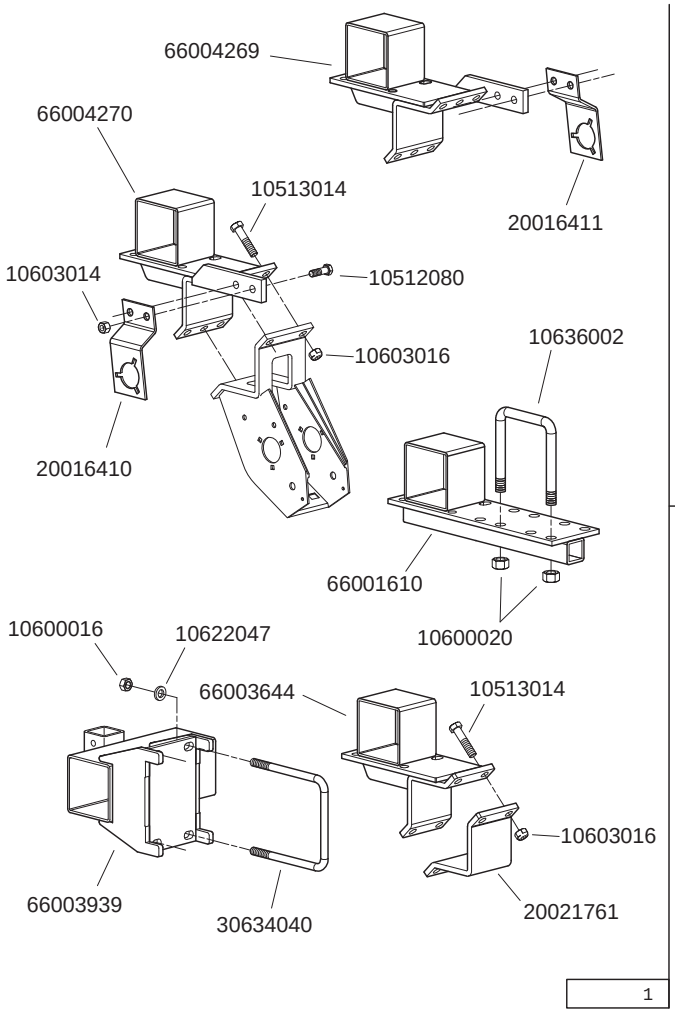

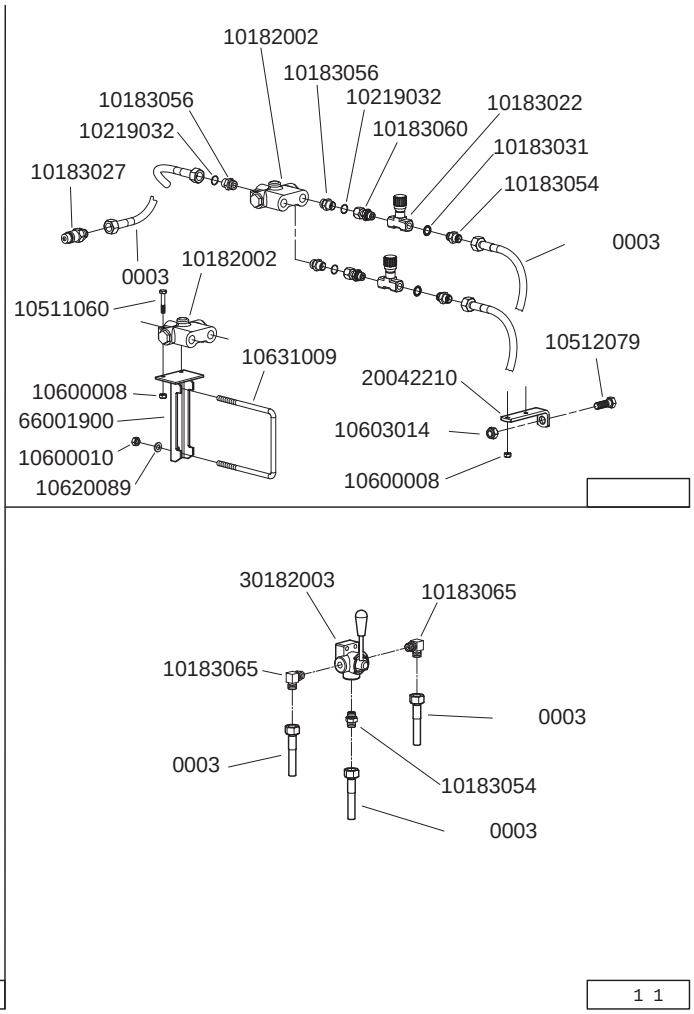

Réf. OLD	Réf. NEW		Réf. OLD	Réf. NEW	
	10512080	14 45	4582	10182002	
	10513014	16 70	4962	10183022	3 8
	10600016	16	11450 1	10183027	18 1 5
	10600020	20	4964	10183031	16
	10603014	14	4596	10183054	12 17 18 1 5
	10603016	16	4580	10183056	18 1 5 3 4
	10622047	17 30 5	4600	10183060	12 17 18 1 5
4504 1	10636002	20		10219032	
4522 1	20016410			10511060	8 45
4522 2	20016411			10512079	14 40
1534	20021761	4 120 40080006		10600008	8
4885 1	30634040	16 7		10600010	10
4483	66001610			10603014	14
4483 1	66003644			10620089	10 5 20 2
5126 1	66003939	7	4647	10631009	10
	66004269			20042210	
	66004270			66001900	
				0003	Diverses longueurs « flexible hydraulique F18 x 1.5 »
			Réf. OLD	Réf. NEW	
			4596	10183054	12 17 18 1 5
			4595	10183065	12 17 18 1 5
			4591	30182003	3
				0003	Diverses longueurs « flexible hydraulique F18 x 1.5 »

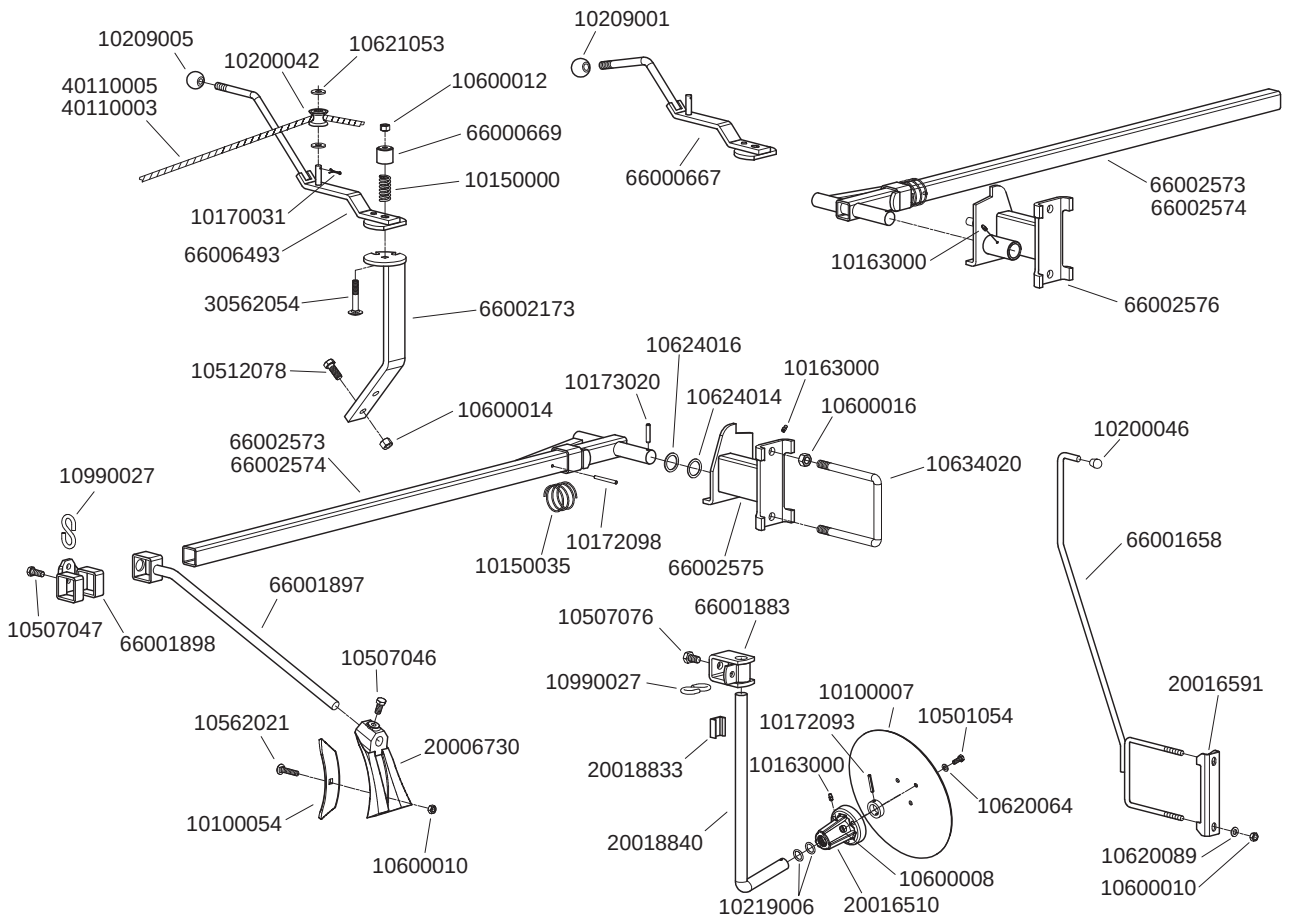

1

Réf. OLD	Réf. NEW		Réf. OLD	Réf. NEW	
11207	10100007	300	4355 109	40110005	9
11309	10100054		4357	66000667	
4356	10150000	3	4358	66000669	
4542	10150035		4544	66001658	
10118	10163000	6	4273	66001883	
	10170031	3 5 25	4351	66001897	
	10172093	6 40	4354	66001898	
	10172098	6 65	4359	66002173	
	10173020	8 40	4350	66002573	3 30
4360	10200042	4	4350 1	66002574	3 80 4 50
4549	10200046		4543 1	66002575	30
4335	10209001	18	4543 2	66002576	30
4584	10209005	14		66006493	2010
4556	10219006				
	10501054	8 20			
	10507046	12 25			
	10507047	12 30			
	10507076	14 25			
	10512078	14 35			
	10562021	10 50			
	10600008	8			
	10600010	10			
	10600012	12			
	10600014	14			
	10600016	16			
	10620064	8 5 16 2			
	10620089	10 5 20 2			
	10621053	13 30 3			
	10624014	31 41 1			
	10624016	31 41 2			
4502	10634020	16			
	10990027	8			
4352	20006730	13			
4555	20016510				
9236	20016591	40150102			
4274	20018833				
4275	20018840				
	30562054	12 70			
4355 106	40110003	6			

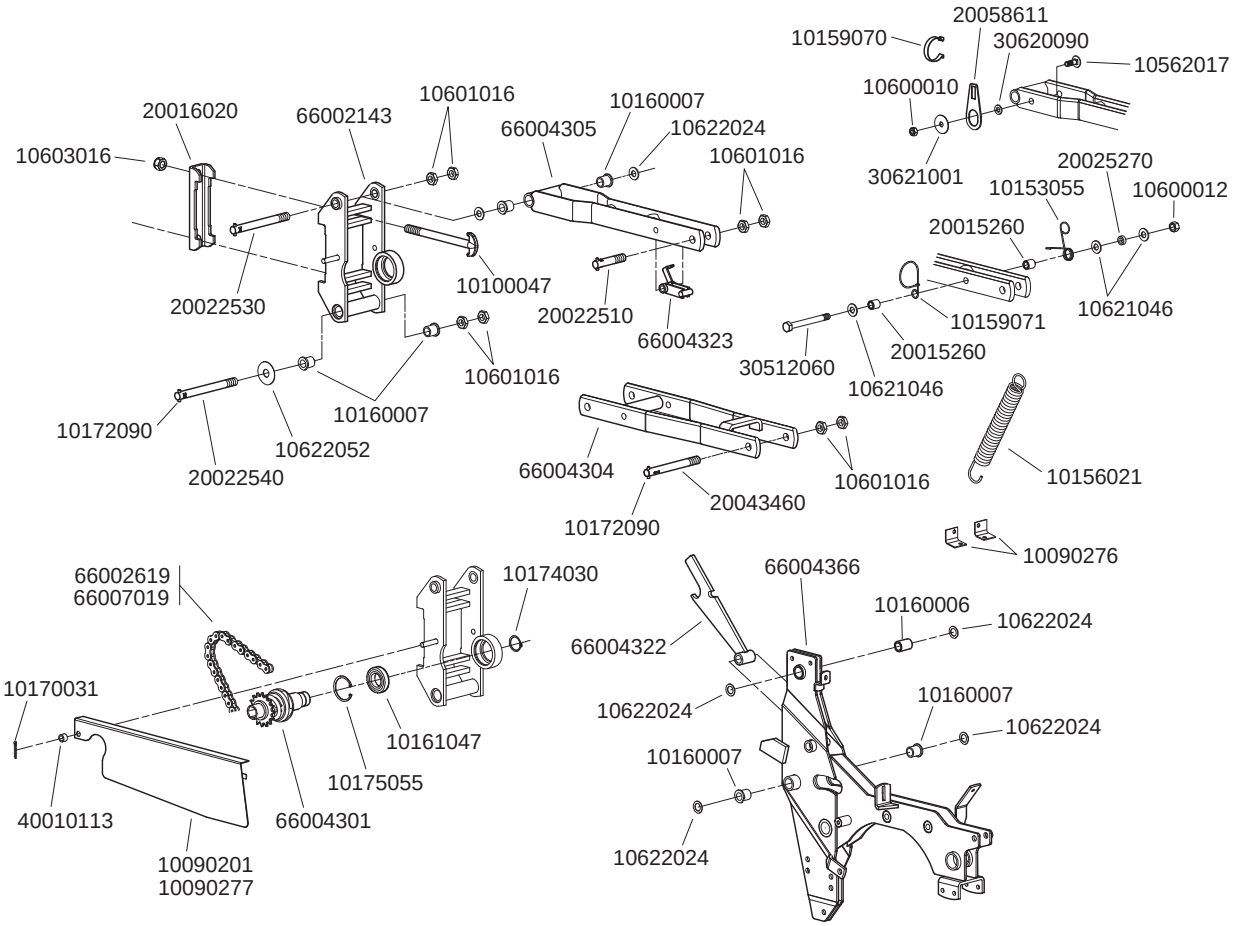

Réf. OLD	Réf. NEW		Réf. OLD	Réf. NEW	
7441	10090201		7410	66004305	
6986	10090276		7421	66004322	
7441	10090277	7430		66004323	
6968 1	10100047		7411	66004366	
7136	10153055			66007019	5 154
6998	10156021				
	10159070				
	10159071				
7100	10160006	Bague autolubrifiante			
5021	10160007	Bague autolubrifiante à collerette			
11579	10161047				
	10170031	3 5 25			
	10172090	6 25			
6915	10174030	30			
11580	10175055	55			
	10562017	10 30			
	10600010	10			
	10600012	12			
	10601016	16			
	10603016	16			
	10621046	13 27 2			
	10622024	16 5 26 1			
	10622052	17 50 1			
7067	20015260	40090110			
6969	20016020	40090022			
7099	20022510				
6965	20022530				
6963	20022540				
7108	20025270	40020100			
7429	20043460				
	20058611				
	30512060	12 130			
	30620090	10 5 20 2 5			
	30621001	10 5 40 2			
4815	40010113				
6967 3	66002143	5 127 127			
7433	66002619	153			
7435	66004301				
7428	66004304				

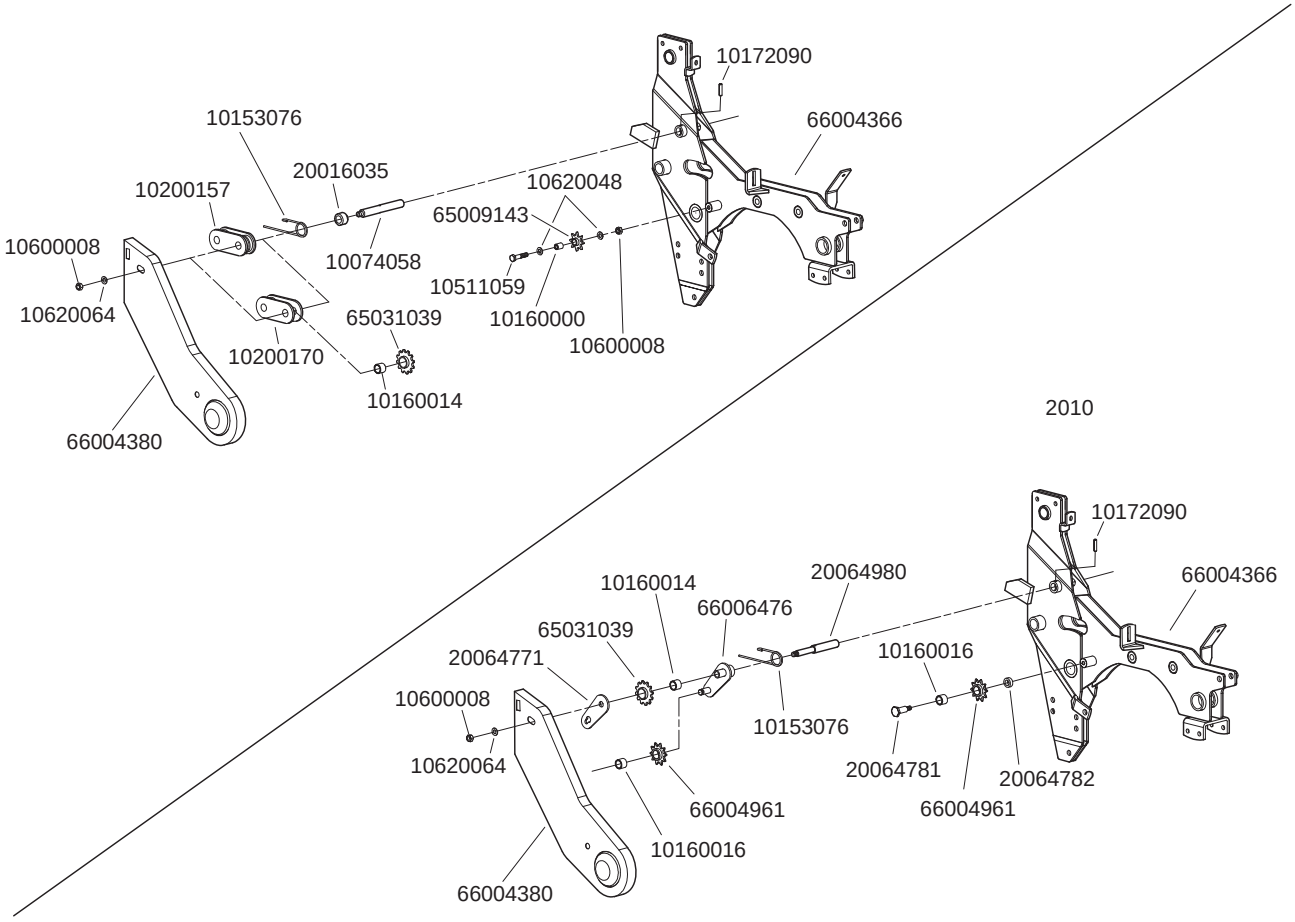

Réf. OLD	Réf. NEW		Réf. OLD	Réf. NEW	
7422	10074058				
7505	10153076				
6772	10160000	Bague autolubrifiante			
7427	10160014	Bague autolubrifiante			
9966	10160016	Bague autolubrifiante Ø12.2 x 18 x 16			
	10172090	6 25			
7154	10200157				
7154 1	10200170				
	10511059	8 40			
	10600008	8			
	10620048	8 2 16 1			
	10620064	8 5 16 2			
1616	20016035	40020101			
	20064771				
	20064781				
	20064782				
	20064980				
	65009143				
7409	65031039				
7411	66004366				
7430	66004380	Carter fixe (à monter avec le carter 7441.a)			
9963	66004961	10			
	66006476				

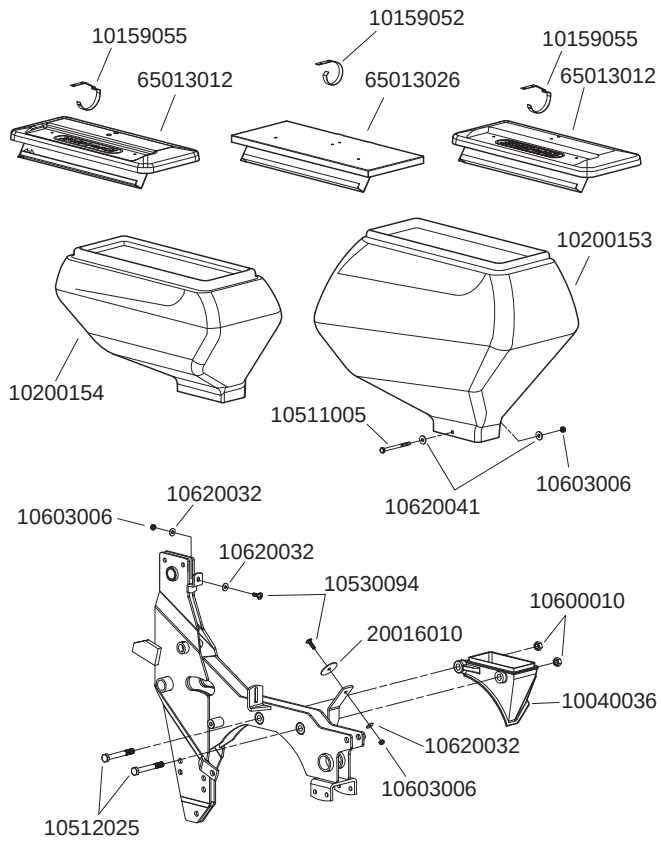

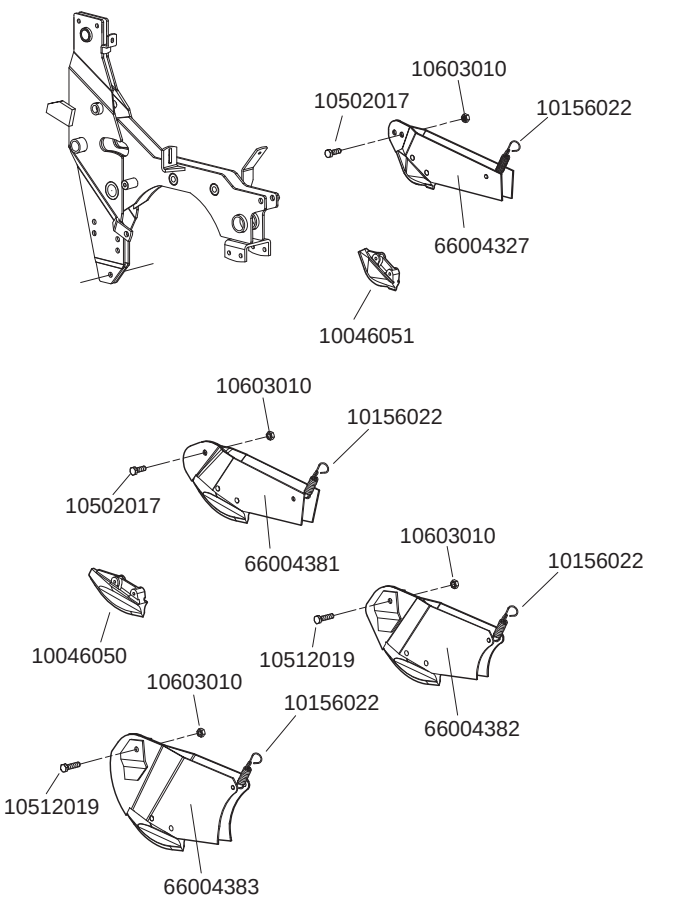

Réf. OLD	Réf. NEW		Réf. OLD	Réf. NEW	
6202	10040036		6716	10046050	
7104 2	10159052		6718	10046051	
7104 3	10159055		5653	10156022	17
7443	10200153	39		10502017	10 30
7442	10200154	14		10512019	10 40
	10511005	6 80		10603010	10
	10512025	10 80	7432	66004327	
	10530094	6 20	7431	66004381	
	10600010	10	7464	66004382	4
	10603006	6	7504	66004383	8
	10620032	6 5 15 1			
	10620041	6 5 18 1 5			
	20016010				
7508 1	65013012				
7508	65013026				

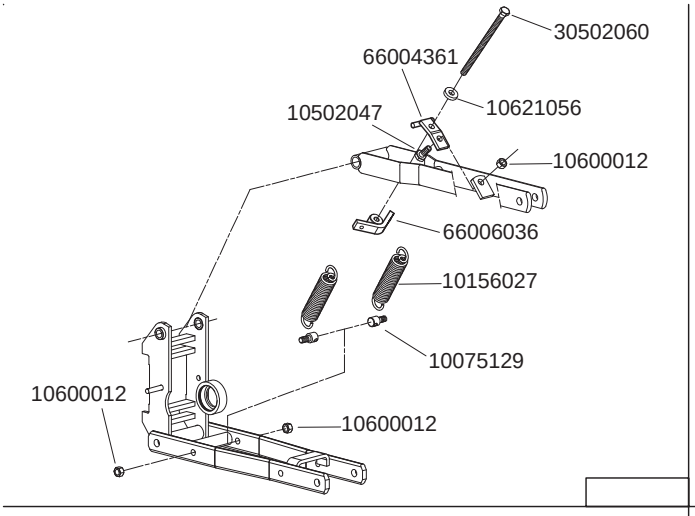

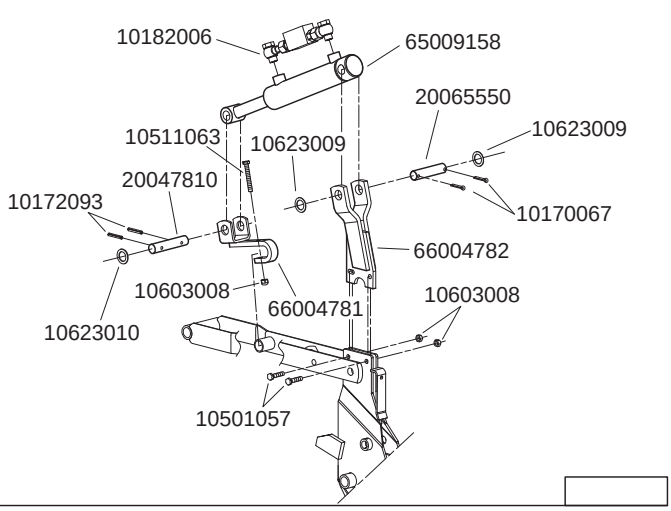

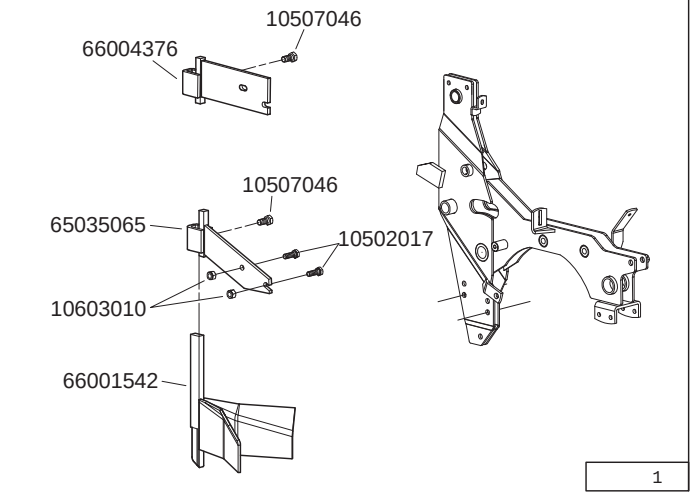

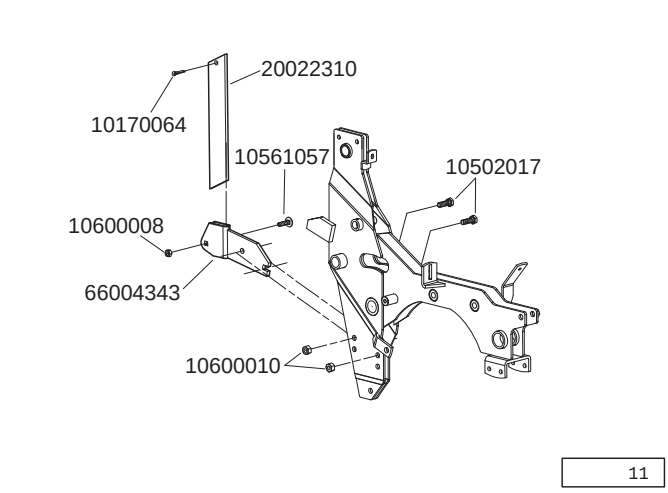

Réf. OLD	Réf. NEW		Réf. OLD	Réf. NEW	
	10075129	Rond de fixation de ressort		10170067	5 40
7033	10156027			10172093	6 40
	10502047	12 30		10182006	185
	10600012	12		10501057	8 30
	10621056	13 30 7		10511063	8 60
	30502060	12 140		10603008	8
7492	66004361			10623009	21 32 1
	66006036	65009424		10623010	21 32 1 5
			7495	20047810	
			4961	20065550	
			7498	65009158	
			7496	66004781	
			7497	66004782	

Réf. OLD	Réf. NEW		Réf. OLD	Réf. NEW	
	10502017	10 30		10170064	5 25
	10507046	12 25		10502017	10 30
	10603010	10		10561057	8 30
7445	65035065			10600008	8
6717	66001542			10600010	10
7445 1	66004376		7170	20022310	
			7480	66004343	

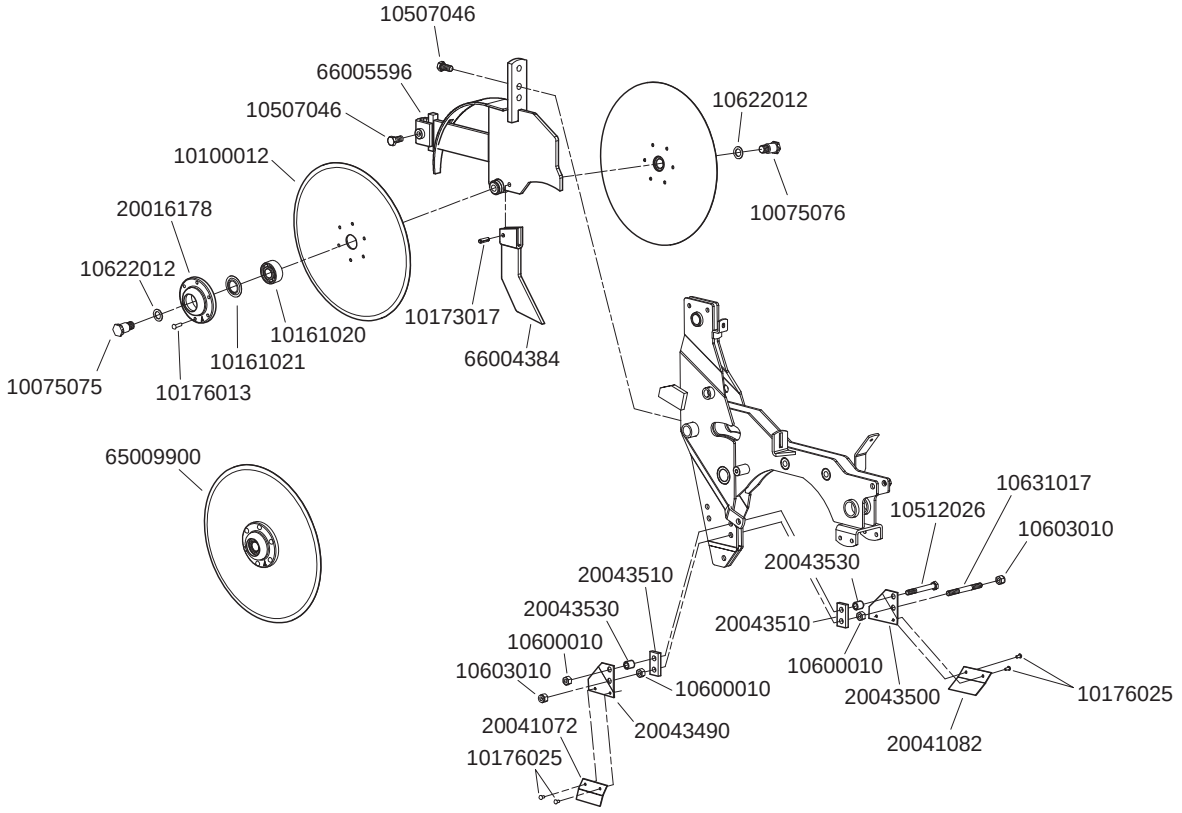

1

Réf. OLD	Réf. NEW		Réf. OLD	Réf. NEW	
7009	10100012	350			
	10075075				
	10075076				
7014	10161020	3204 2			
7015	10161021	6204			
	10173017	8 25			
	10176013	6 20			
	10176025	4 8 9 5			
	10507046	12 25			
	10512026	10 90			
	10600010	10			
	10603010	10			
	10622012	16 2 26 1 5			
	10631017	Tige filetée M10 x 100 x 35 x 35			
7010	20016178				
7084 12	20041082				
7084 22	20041072				
7458	20043490				
7460	20043500				
	20043510				
	20043530				
7009 1	65009900	350			
	66004384				
	66005596				

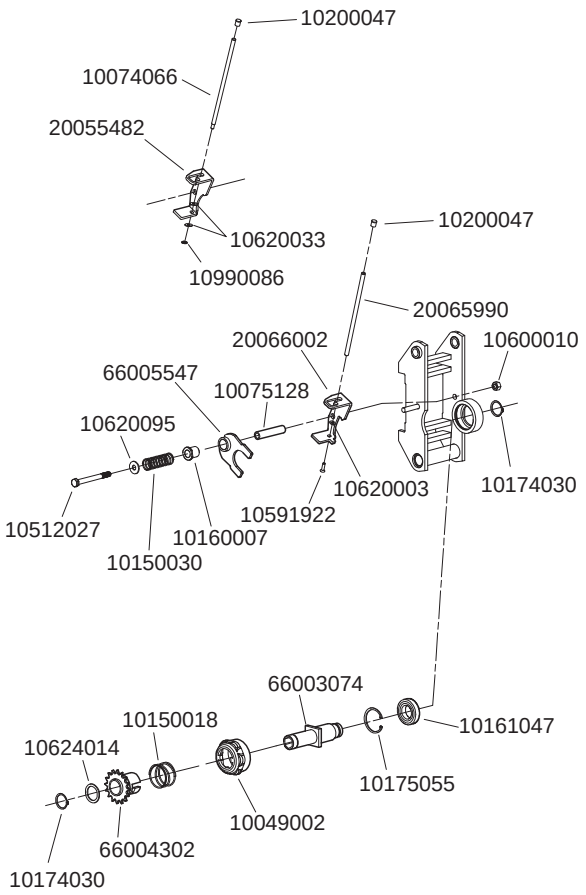

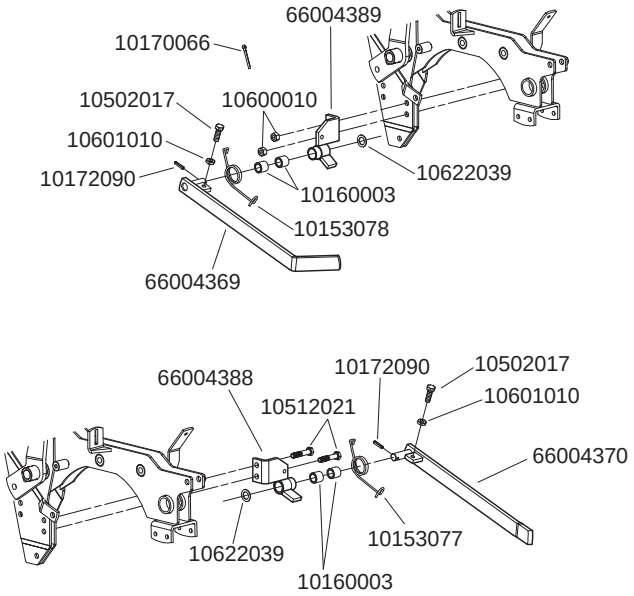

Réf. OLD	Réf. NEW		Réf. OLD	Réf. NEW	
	10049002			10153077	
7472	10074066			10153078	
	10075128		6779	10160003	Bague autolubrifiante
6346	10150018	104		10170066	5 35
7056	10150030	157		10172090	6 25
5021	10160007	Bague autolubrifiante Ø16.2x22x28x22+3		10502017	10 30
11579	10161047			10512021	10 50
6915	10174030	30		10600010	10
11580	10175055	55		10601010	10
1918	10200047			10622039	17 26 4
	10512027	10 100	7468	66004369	500
	10591922	5 20	7470	66004370	500
	10600010	10		66004388	500
	10620003	5 12 0 8		66004389	500
	10620033	6 5 16 2			
	10620095	10 5 27 2			
	10624014	31 41 1			
6090	10990086	6			
	20055482				
	20065990				
	20066002				
7476	66003074				
7477	66004302	16			
	66005547	Fourchette de débrayage (bague autolubrifiante)			

1

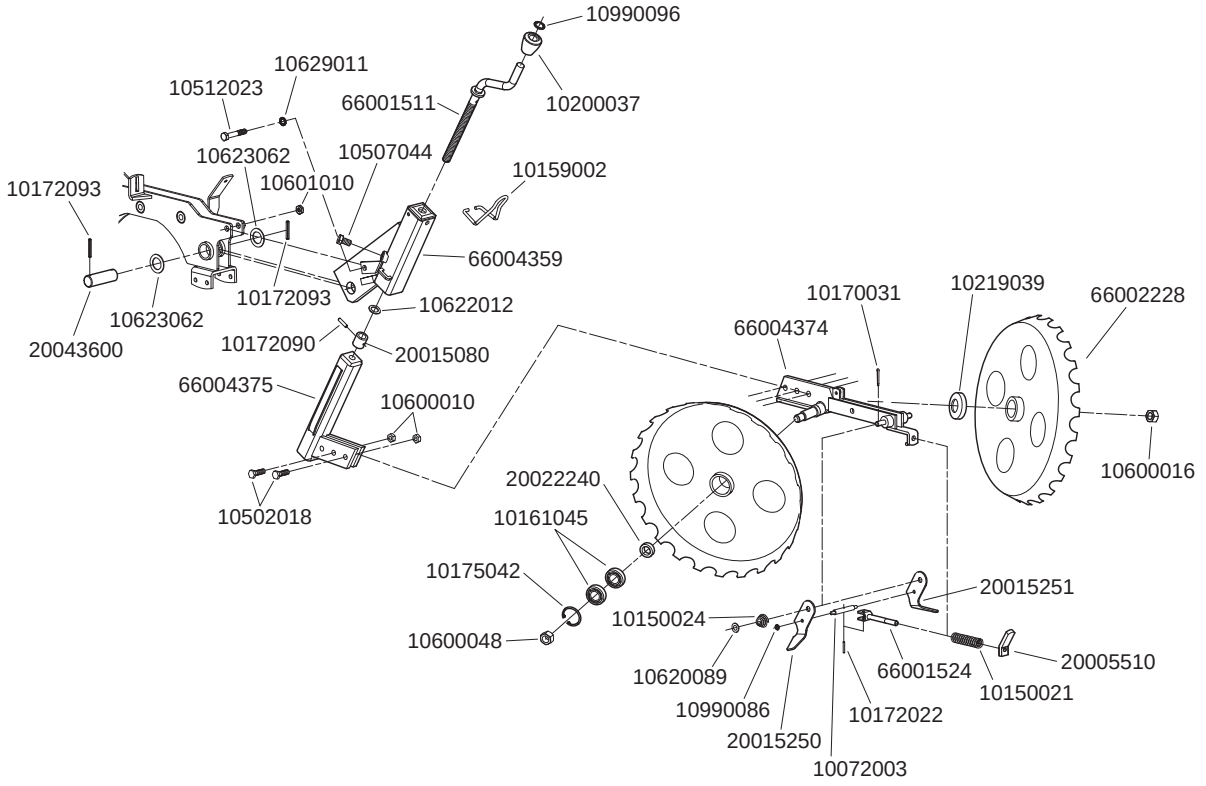

1

Réf. OLD	Réf. NEW		Réf. OLD	Réf. NEW	
6726 1	10072003				
5497	10150021	115			
5660	10150024	124			
5488	10159002				
6221	10161045	6004 2			
	10170031	3 5 25			
	10172022	3 25			
	10172090	6 25			
	10172093	6 40			
	10175042	42			
	10200037	73			
7169	10219039				
	10502018	10 35			
	10507044	12 20			
	10512023	10 60			
	10600010	10			
	10600016	16			
7175	10600048	16			
	10601010	10			
	10620089	10 5 20 2			
	10622012	16 2 26 1 5			
	10623062	26 41 1 5			
	10629011	10			
6090	10990086	6			
6714	10990096	16			
5496	20005510				
6713	20015080				
6724	20015250				
6725	20015251				
7174	20022240	40090021			
7488	20043600	370			
6710	66001511				
6727	66001524				
6720	66002228	65003115			
7487	66004359				
7507	66004374				
7506	66004375				

1

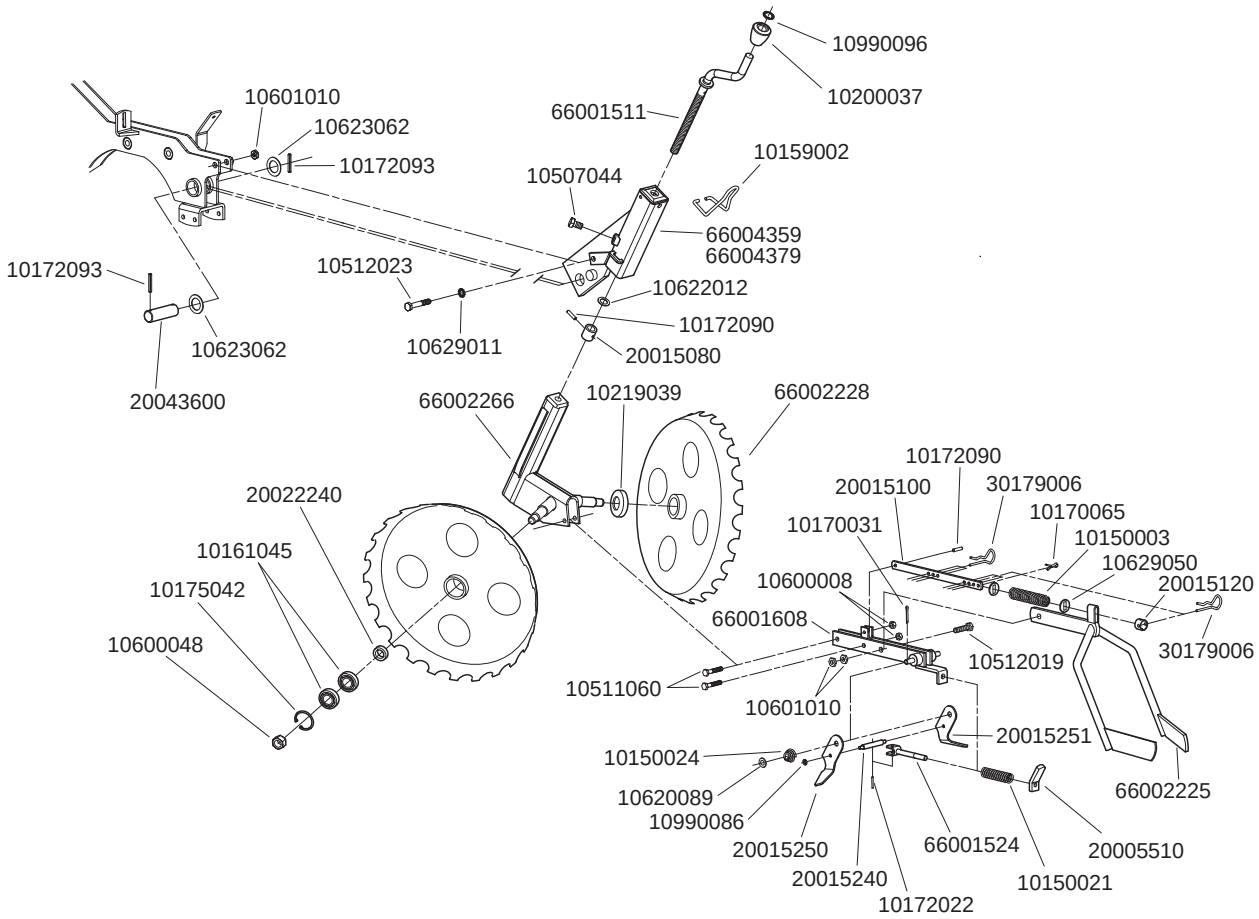

1

Réf. OLD	Réf. NEW		Réf. OLD	Réf. NEW	
5507	10150003	38	6995	66001608	
5497	10150021	115	6731	66002225	
5660	10150024	124	6720	66002228	65003115
5488	10159002		6992	66002266	65006110
6221	10161045	6004 2	7487	66004359	
	10170031	3 5 25	7487 1	66004379	
	10170065	5 22			
	10172022	3 25			
	10172090	6 25			
	10172093	6 40			
	10175042	42			
	10200037	73			
7169	10219039				
	10507044	12 20			
	10511060	8 45			
	10512019	10 40			
	10512023	10 60			
	10600008	8			
7175	10600048	16			
	10601010	10			
	10620089	10 5 20 2			
	10622012	16 2 26 1 5			
	10623062	26 41 1 5			
	10629011	10			
	10629050	18 7 27 2			
6090	10990086	6			
6714	10990096	16			
5496	20005510				
6713	20015080				
6732	20015100				
6730	20015120				
6726	20015240				
6724	20015250				
6725	20015251				
7174	20022240	40090021			
7488	20043600	370			
5516	30179006	118			
6710	66001511				
6727	66001524				

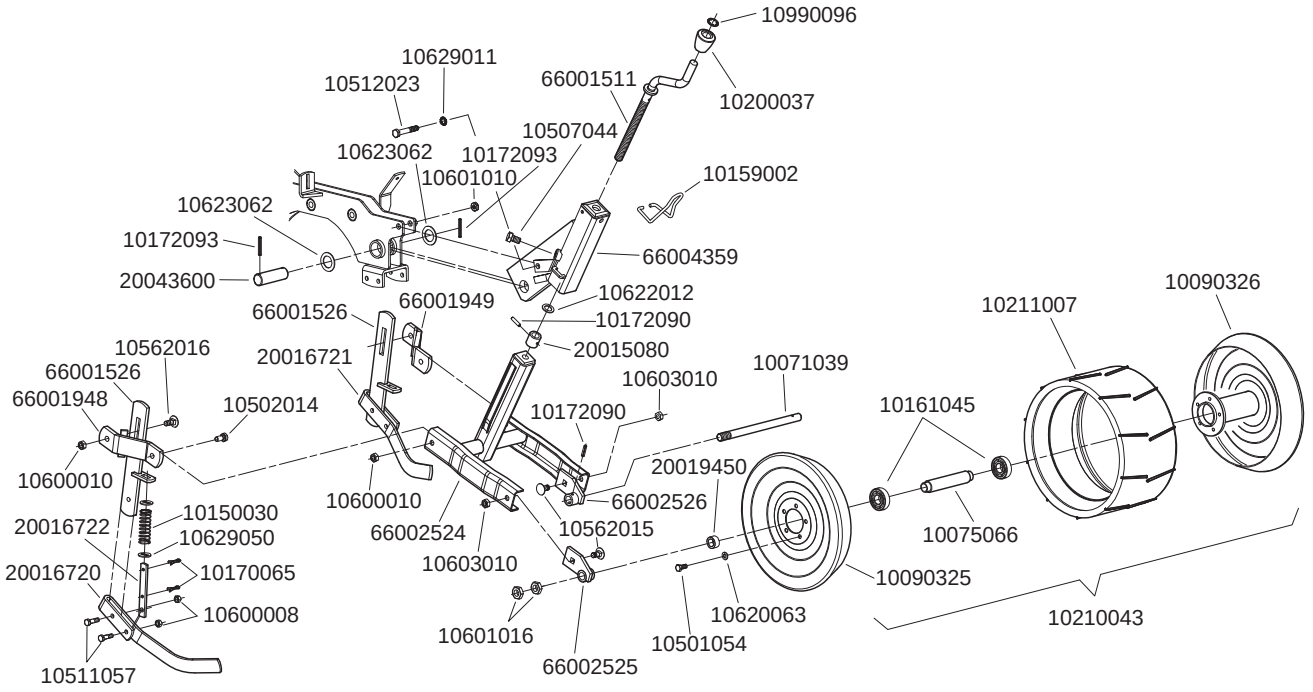

1

Réf. OLD	Réf. NEW		Réf. OLD	Réf. NEW	
7052	10071039	370	7060	66001948	370
	10075066	5	7060	66001949	370
	10090325	5 370	7050	66002524	370
	10090326	5 370	7059	66002525	Palier fixe de roue 370 x 170 côté gauche
7056	10150030	157	7059	66002526	Palier fixe de roue 370 x 170 côté droit
5488	10159002		7487	66004359	
6221	10161045	6004 2			
	10170065	6 30			
	10172090	6 25			
	10172093	6 40			
	10200037	73			
	10210043	370 5			
7051 1	10211007	370			
	10501054	8 20			
	10502014	10 20			
	10507044	12 20			
	10511057	8 30			
	10512023	10 60			
	10562015	10 22			
	10562016	10 25			
	10600008	8			
	10600010	10			
	10601010	10			
	10601016	16			
	10603010	10			
	10620063	8 5 16 1 5			
	10622012	16 2 26 1 5			
	10623062	26 41 1 5			
	10629011	10			
	10629050	18 7 27 2			
6714	10990096	16			
6713	20015080				
7055 1	20016720	370			
7055 2	20016721	370			
7057	20016722	370			
7058	20019450	40090030			
7488	20043600	370			
6710	66001511				
7054	66001526	370			

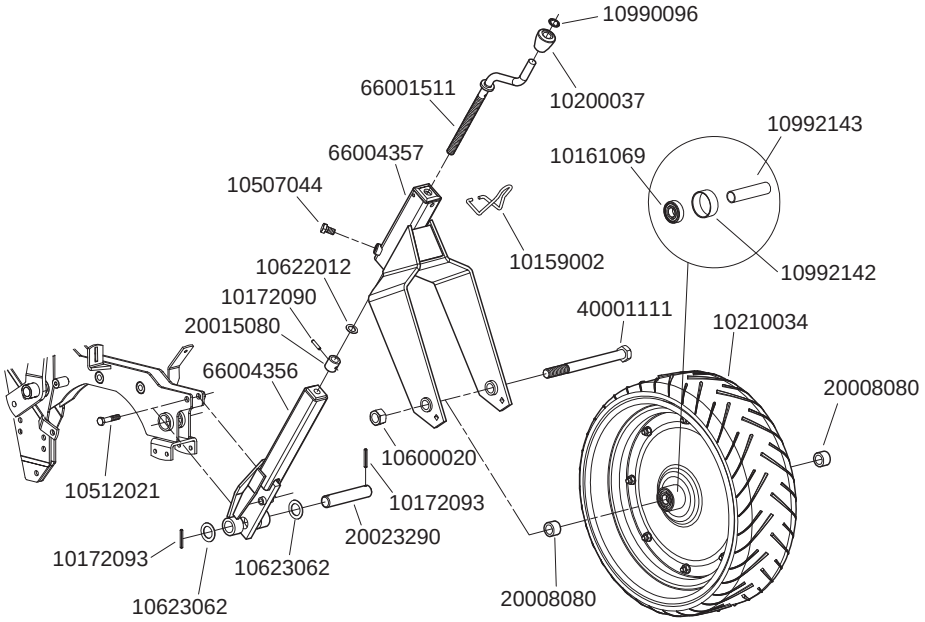

1

Réf. OLD	Réf. NEW		Réf. OLD	Réf. NEW	
5488	10159002				
11513	10161069	6204 2			
	10172090	6 25			
	10172093	6 40			
	10200037	73			
7486	10210034	500			
	10507044	12 20			
	10512021	10 50			
	10600020	20			
	10622012	16 2 26 1 5			
	10623062	26 41 1 5			
6714	10990096	16			
	10992142	Bague de centrage pour flasque			
	10992143				
11011	20008080	500 40030103			
6713	20015080				
7483	20023290	500			
7485	40001111	20 230			
6710	66001511				
7482	66004356	500			
7484	66004357	500			

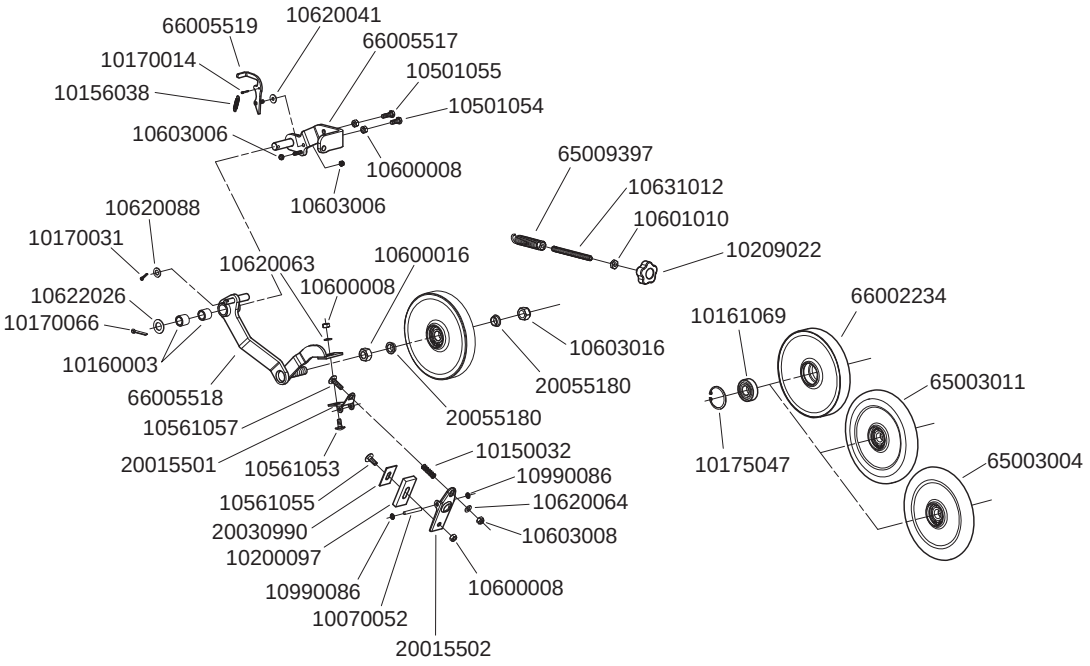

Réf. OLD	Réf. NEW		Réf. OLD	Réf. NEW	
5691	10070052			66005519	
5681	10150032	164			
	10156038				
6779	10160003	Bague autolubrifiante Ø16,2 x 22 x 20			
11513	10161069	6204 2			
	10170014	2 5 20			
	10170031	3 5 20			
	10170066	5 35			
11564	10175047	47			
6790	10200097				
	10209022	50 10			
	10501054	8 20			
	10501055	8 25			
	10561053	8 18			
	10561055	8 22			
	10561057	8 30			
	10600008	8			
	10600016	16			
	10601010	10			
	10603006	6			
	10603008	8			
	10603016	16			
	10620041	6 5 18 1 5			
	10620063	8 5 16 1 5			
	10620064	8 5 16 2			
	10620088	10 5 20 1 5			
	10622026	16 5 26 2			
	10631012	Tige filetée M10 x 115			
6090	10990086	6			
6792	20015501	Support fixe de décrottoir			
9791	20015502				
6796	20030990				
	20055180				
6789	65003004				
7148	65003011				
	65009397				
7147	66002234				
	66005517				
	66005518				

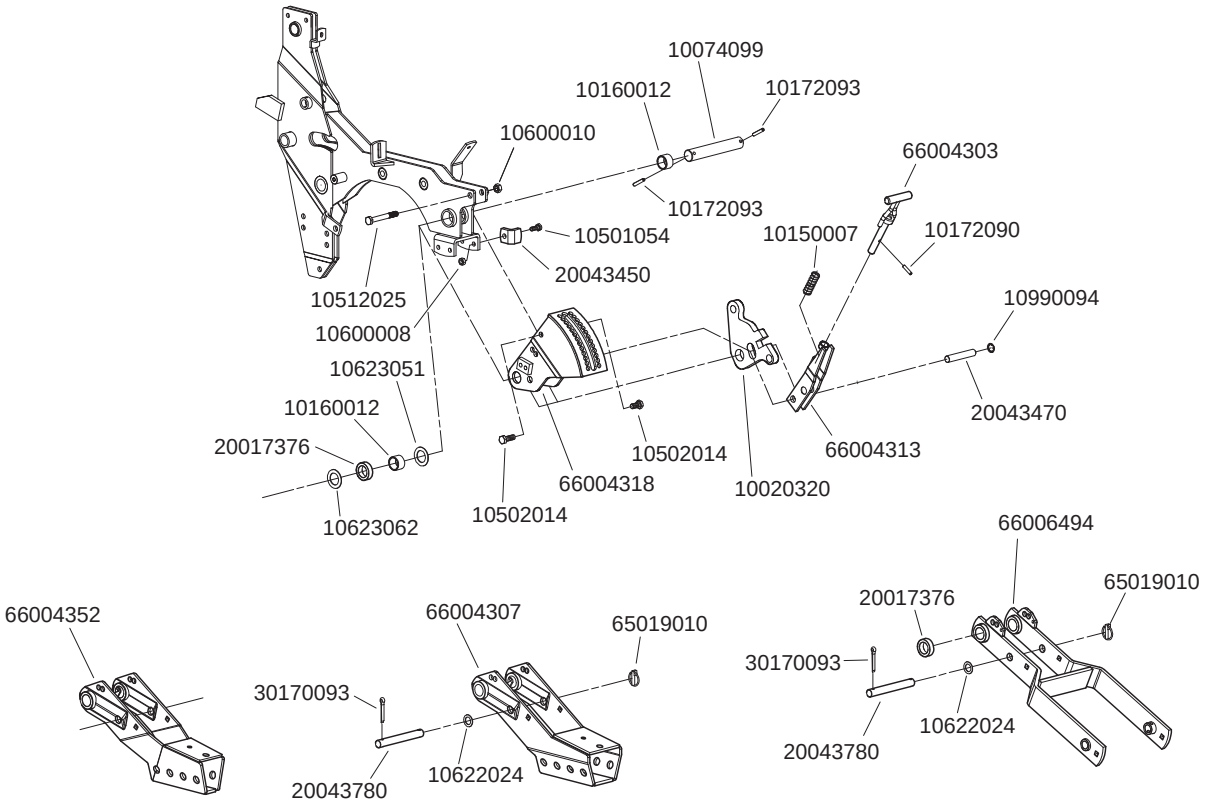

Réf. OLD	Réf. NEW		Réf. OLD	Réf. NEW	
7417	10020320				
7426	10074099				
5022	10150007	42			
6274	10160012	Bague autolubrifiante			
	10172090	6 25			
	10172093	6 40			
	10501054	8 20			
	10502014	10 20			
	10512025	10 80			
	10600008	8			
	10600010	10			
	10622024	16 5 26 1			
	10623051	26 36 2			
	10623062	26 41 1 5			
7509	10990094	14			
7448	20017376	40090351			
7425	20043450				
7424	20043470				
7436	20043780	40012013			
	30170093	6 40			
9557	65019010	6			
7438	66004303	65009284			
7412	66004307				
7415	66004313				
7416	66004318				
	66004352				
7447	66006494	370			

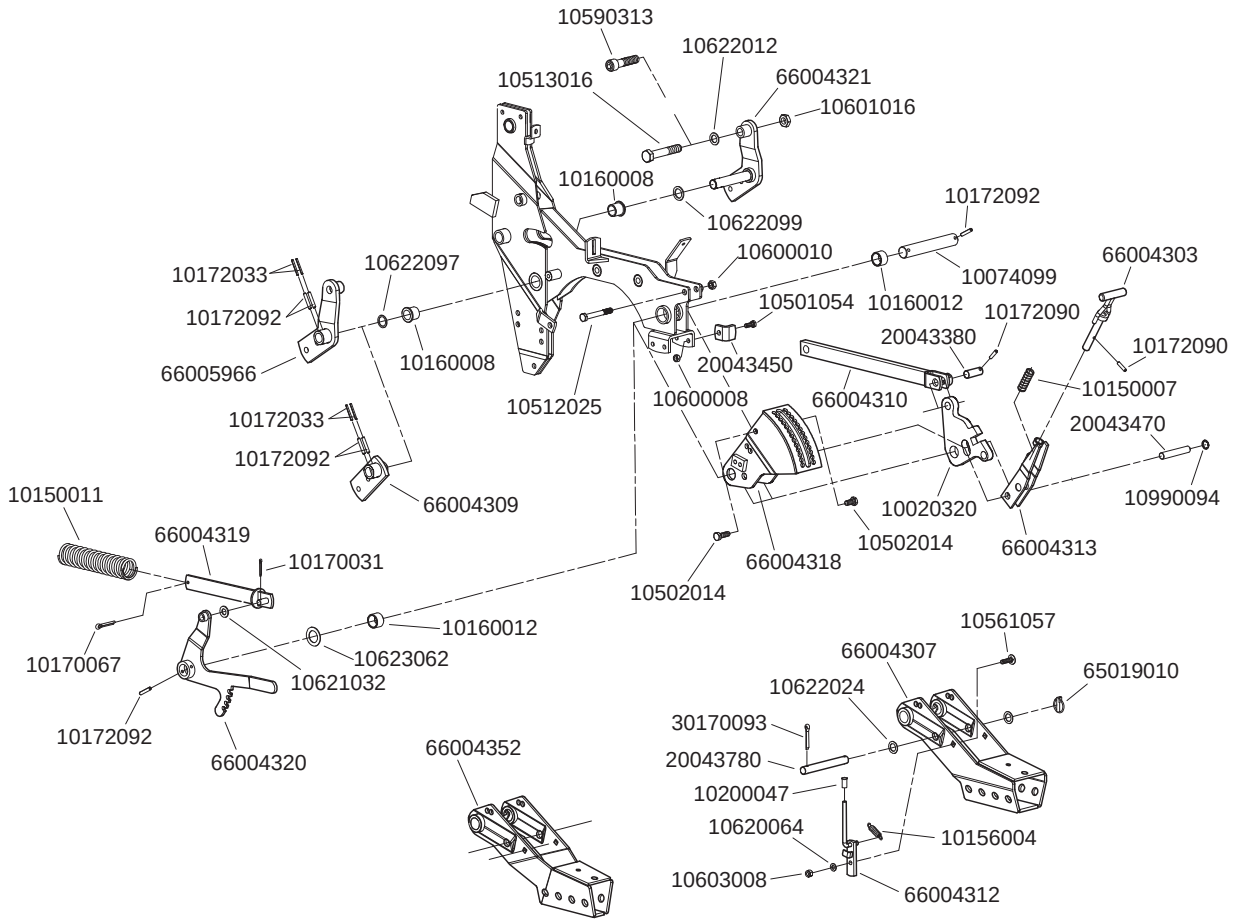

Réf. OLD	Réf. NEW		Réf. OLD	Réf. NEW	
7417	10020320		7413	66004309	
7426	10074099		7414	66004310	
5022	10150007	42		66004312	
	10150011	59	7415	66004313	
9178	10156004	66	7416	66004318	
11560	10160008	Bague autolubrifiante à collerette	7419	66004319	
6274	10160012	Bague autolubrifiante	7418	66004320	
	10170031	3 2 16	7420	66004321	
	10170067	5 28		66004352	
	10172033	3 35		66005966	
	10172090	6 25			
	10172092	6 35			
1918	10200047	8			
	10501054	8 20			
	10502014	10 20			
	10512025	10 80			
	10513016	16 90			
	10561057	8 30			
	10590313	16 65			
	10600008	8			
	10600010	10			
	10601016	16			
	10603008	8			
	10620064	8 5 16 2			
	10621032	13 24 2			
	10622012	16 2 26 1 5			
	10622024	16 5 26 1			
	10622097	20 5 27 1			
	10622099	20 5 30 2			
	10623062	26 41 1 5			
7509	10990094	14			
7440	20043380				
7425	20043450				
7424	20043470				
7436	20043780	40012013			
	30170093	6 40			
9557	65019010	6			
7438	66004303	65009284			
7412	66004307				

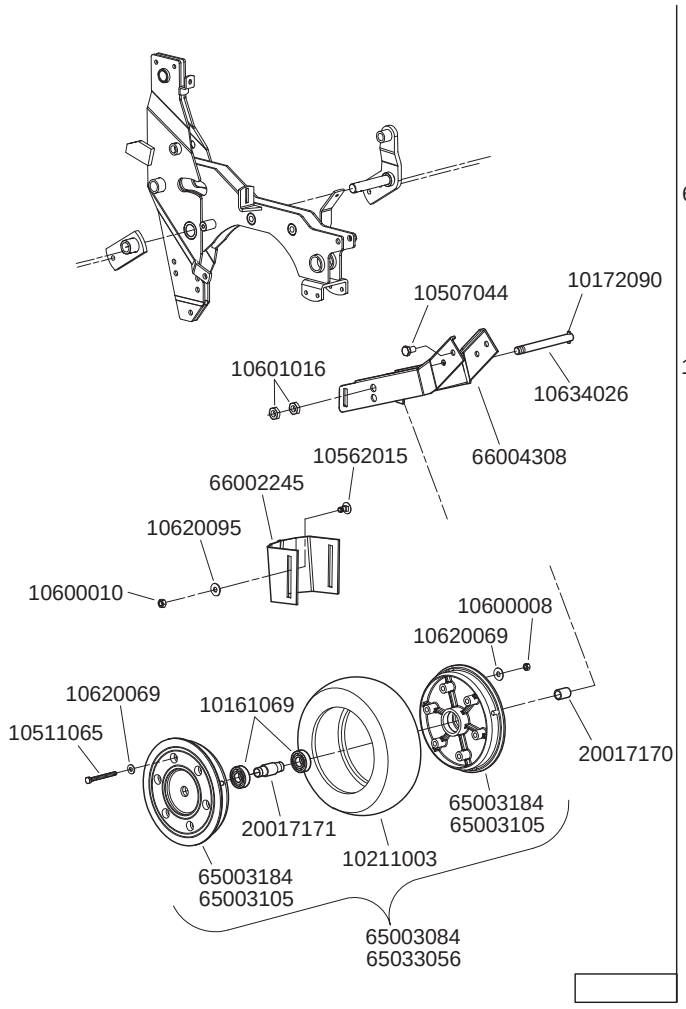

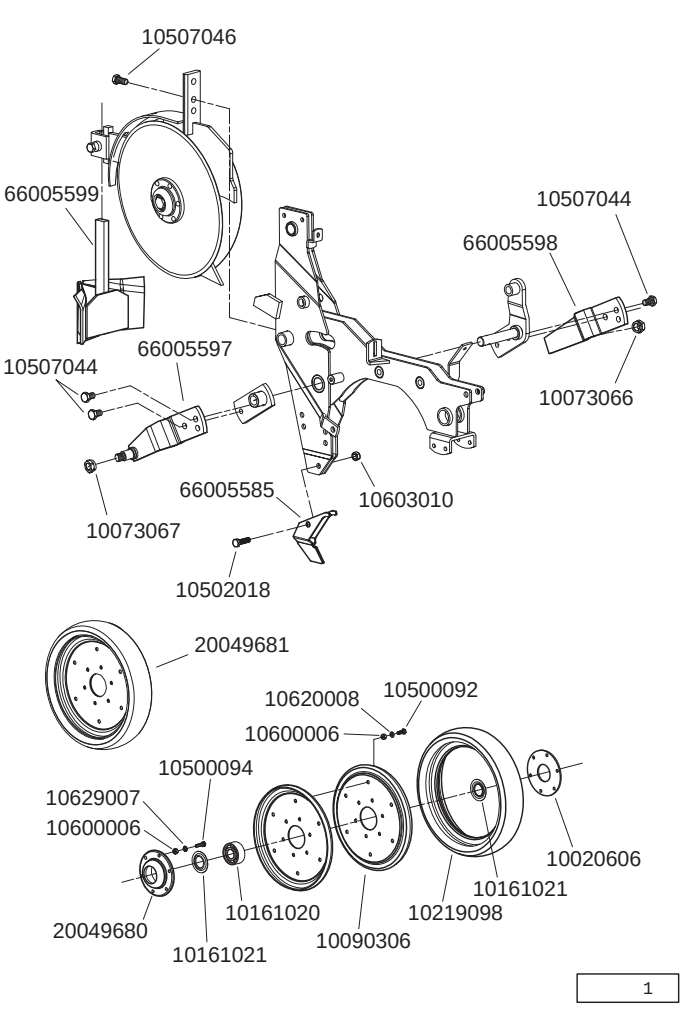

Réf. OLD	Réf. NEW		Réf. OLD	Réf. NEW	
11513	10161069	6204 2		10020606	285 65
	10172090	6 25		10073066	16
11540 1	10211003			10073067	16
	10507044	12 20		10090306	285 65
	10511065	8 80	7014	10161020	3204 2
	10562015	10 22	7015	10161021	6204
	10600008	8		10219098	285 65
	10600010	10		10500092	6 16
	10601016	16		10500094	6 20
	10620069	8 5 20 1 5		10502018	10 35
	10620095	10 5 27 2		10507044	12 20
	10634026			10507046	12 25
11544	20017170	40090015		10600006	6
11546	20017171	40090016		10603010	10
11561 2	65003105			10620008	6 5 12 0 6
11566	65003084	300 100		10629007	6
11566 2	65003184			20049680	285 65
11561	65033056	300 100		20049681	285 65 6
7200	66002245			66005585	
7446	66004308			66005597	
				66005598	
				66005599	

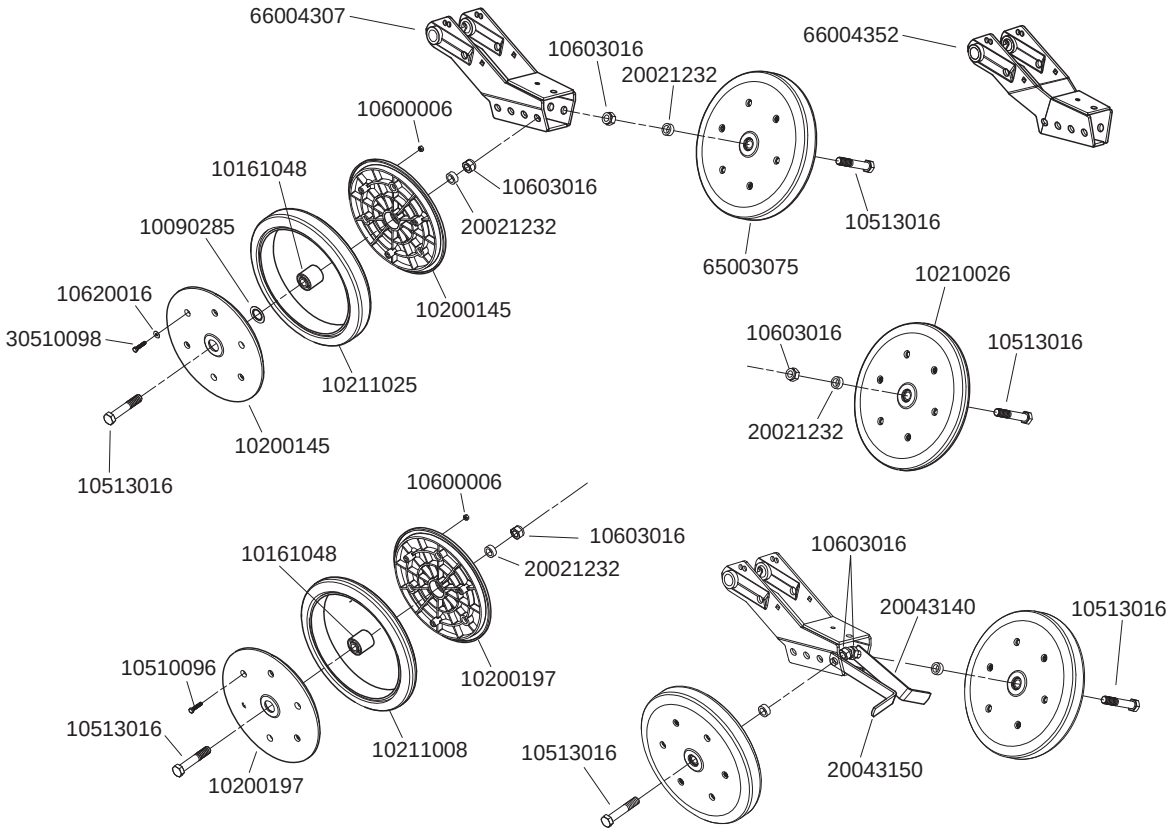

1

Réf. OLD	Réf. NEW		Réf. OLD	Réf. NEW	
7142	10090285				
7140	10161048	40			
7092 1	10200145				
7074 1	10200197				
7074	10210026	2 5			
7074 2	10211008	2 5			
7092 2	10211025	4			
	10510096	6 25			
	10513016	16 90			
	10600006	6			
	10603016	16			
	10620016	6 16 1			
9559	20021232	40160101			
7489	20043140				
7490	20043150				
	30510098	6 35			
7092	65003075	4			
7412	66004307				
	66004352				

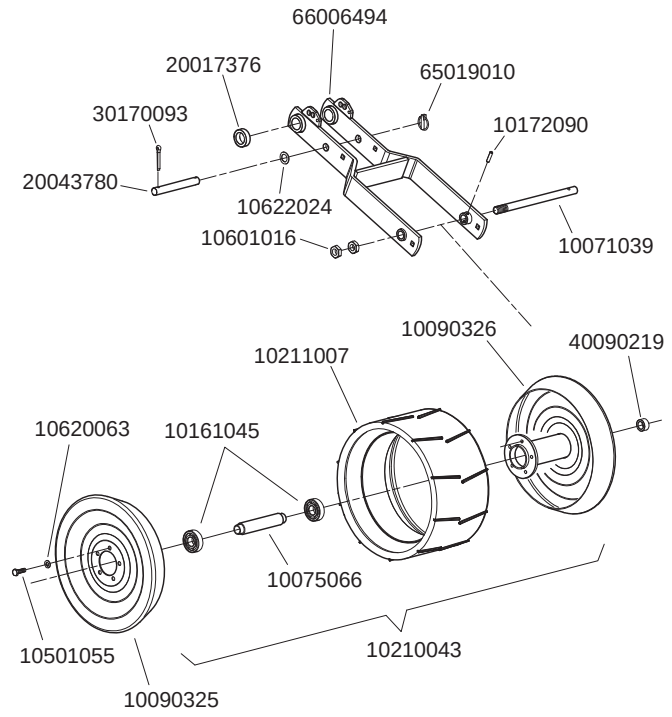

1

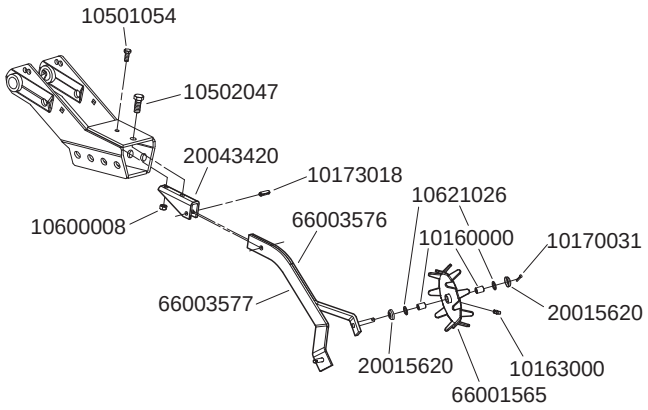

1

Réf. OLD	Réf. NEW		Réf. OLD	Réf. NEW	
7052	10071039	370	6772	10160000	Bague autolubrifiante
	10075066	5	10118	10163000	6
	10090325	5 370		10170031	3 5 25
	10090326	5 370		10173018	8 30
6221	10161045	6004 2		10501054	8 20
	10172090	6 25		10502047	12 30
7051	10210043	370 5		10600008	8
7051 1	10211007	370		10621026	13 18 2
	10501055	8 25	6773	20015620	40020119
	10601016	16	7481	20043420	
	10620063	8 5 16 1 5	6771	66001565	
	10622024	16 5 26 1	6295	66003576	
7448	20017376	40090351	6294	66003577	
7436	20043780	40012013			
	30170093	6 40			
	40090219	370			
9557	65019010	6			
7447	66006494	370			

1

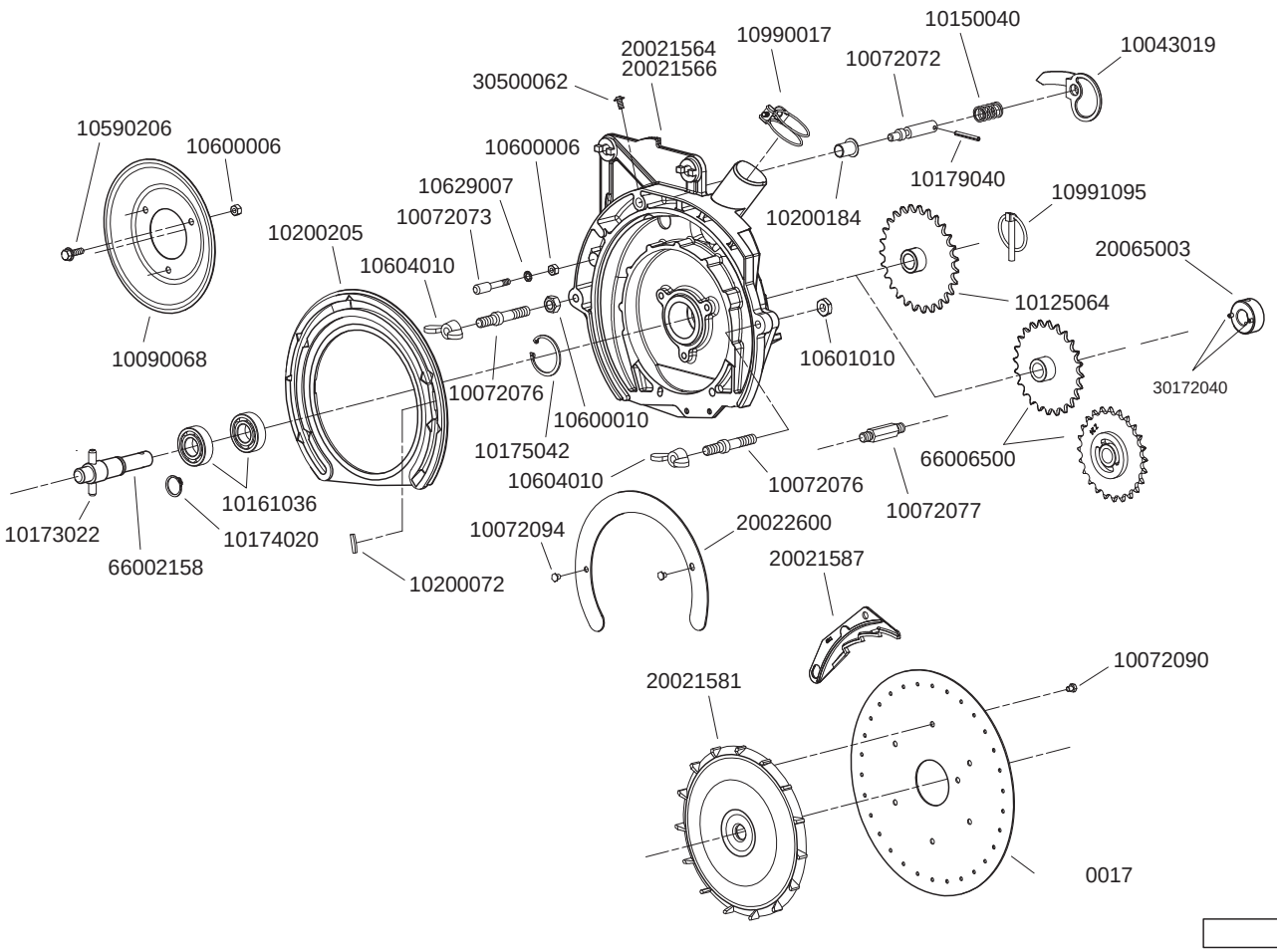

1

Réf. OLD	Réf. NEW		Réf. OLD	Réf. NEW	
6228	10043019				
6217	10072072			1818	18 1 8
6216	10072073	Axe fixe de sélecteur		1825	18 2 5
6208	10072076			1837	18 3 7
6222	10072090	5 6		1845	18 4 5
6223	10072094	Vis de fixation couronne d'appui		1850	18 5
6206	10090068			1860	18 6
	10125064	24			
6227	10150040			2425	24 2 5
	10161036	6004 2		2437	24 3 7
	10173022	8 50		2445	24 4 5
6213	10174020	20		2450	24 5
	10175042	42		2460	24 6
	10179040	4 35			
6230	10200072	6073 1		3020	30 2
	10200184			3037	30 3 7
	10590206	6 20		3045	30 4 5
	10600006	6		3050	30 5
	10600010	10		3060	30 6
	10601010	10		3065	30 6 5
5692	10604010	10			
	10629007	8		3612	36 1 2
4453	10990017			3622	36 2 2
6077	10991095			3635	36 3 5
	20021564				
	20021566			6025	60 2 5
6212	20021581			6035	60 3 5
6211	20021587			6045	60 4 5
6209	20022600				
	20065003			7212	72 1 2
	30172040	4 20			
	30530062	5 10		7222	72 2 2
6207	66002158				
	66006500	24		12012	120 1 2
	0017				

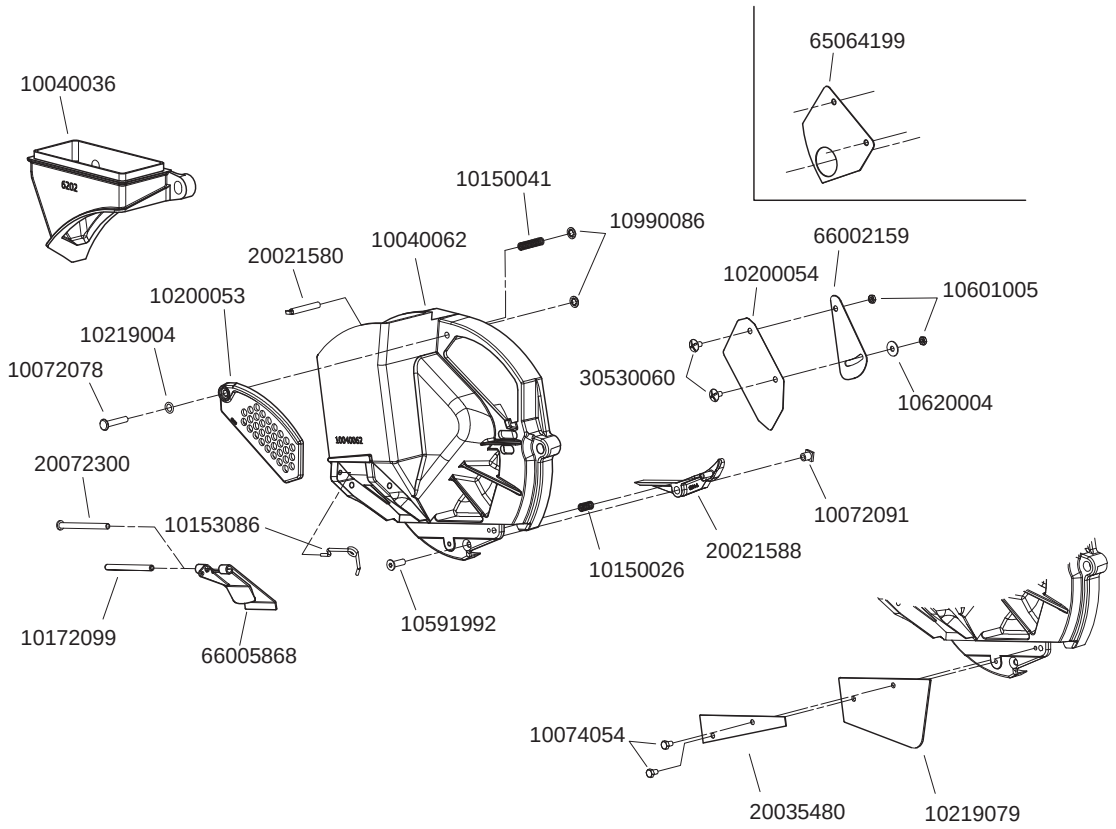

Réf. OLD	Réf. NEW		Réf. OLD	Réf. NEW	
6202	10040036				
6201	10040062				
6219	10072078				
6225	10072091				
6222 1	10074054	5 8			
6092	10150026	132			
6218	10150041				
	10153086				
	10172099	6 70			
6205	10200053				
6232	10200054				
6089	10219004				
6240	10219079	2			
	10591992	6 16			
	10601005	5			
	10620004	5 5 16 1			
6090	10990086	6			
6210	20021580	40090026			
6204	20021588				
6241	20035480				
	20072300				
	30530060	5 10			
6233 1	65064199				
6233	66002159				
	66005868	4			

1

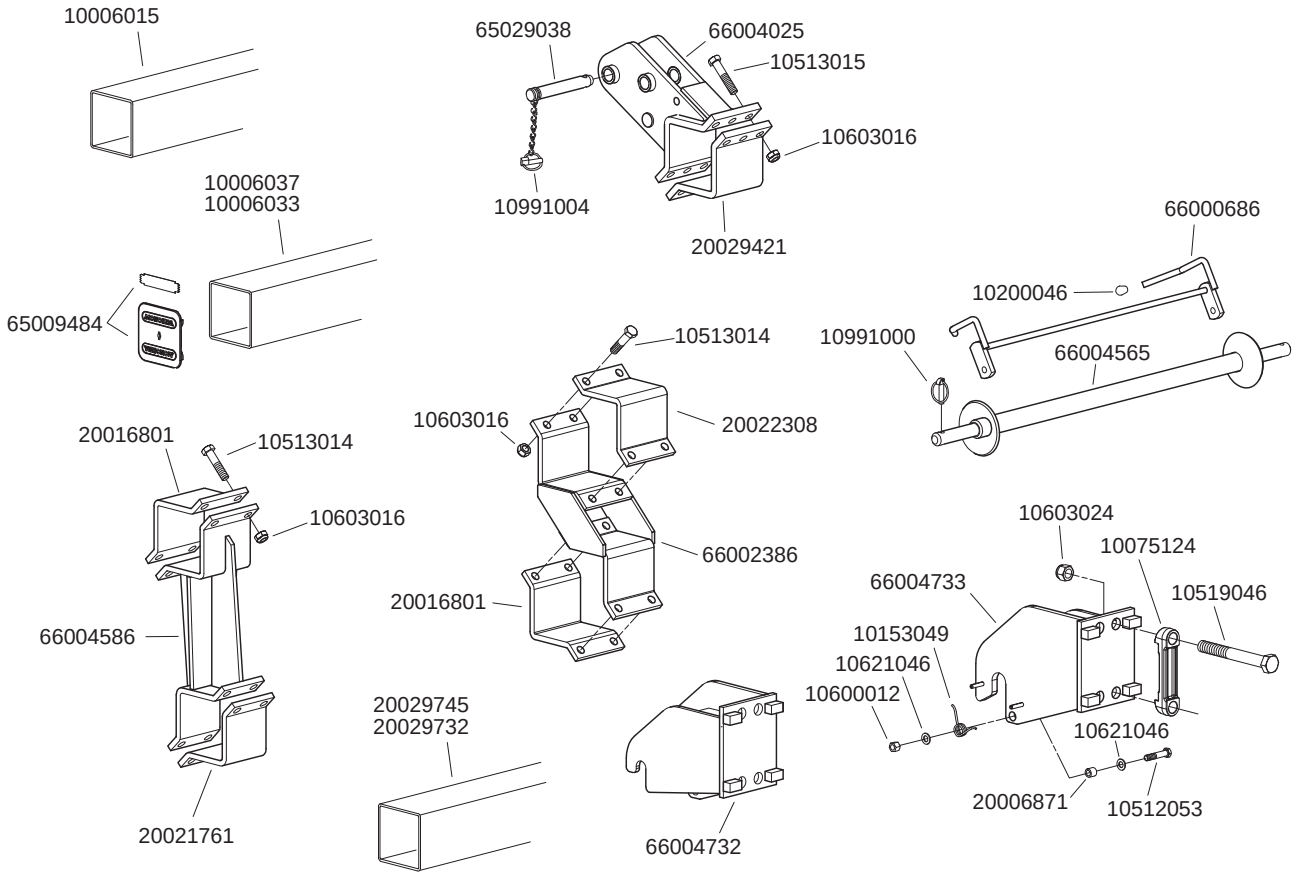

Réf. OLD	Réf. NEW		Réf. OLD	Réf. NEW	
	10006015	127 2 20			
	10006033	127 6 60			
	10006037	127 7 65			
	10075124	24			
4370	10153049				
4549	10200046				
	10512053	12 60			
	10513014	16 70			
	10513015	16 80			
	10519046	24 200			
	10600012	12			
	10603016	16			
4506 1	10603024	24			
	10621046	13 27 2			
11476	10991000	9			
11476 1	10991004	9			
4369	20006871	40060871			
4612	20016801	4 140 12 100			
1534	20021761	4 120 12 80			
4612 5	20022308	4 140 12 80			
4612 3	20029421	6 140 15			
	20029732	127 8 40			
	20029745	127 9 20			
4517	65009484				
4480 3	65029038	25			
4366	66000686				
4489	66002386				
4611 1	66004025	3			
4365 1	66004565	1060 28			
4490 1	66004586				
	66004732				
	66004733				

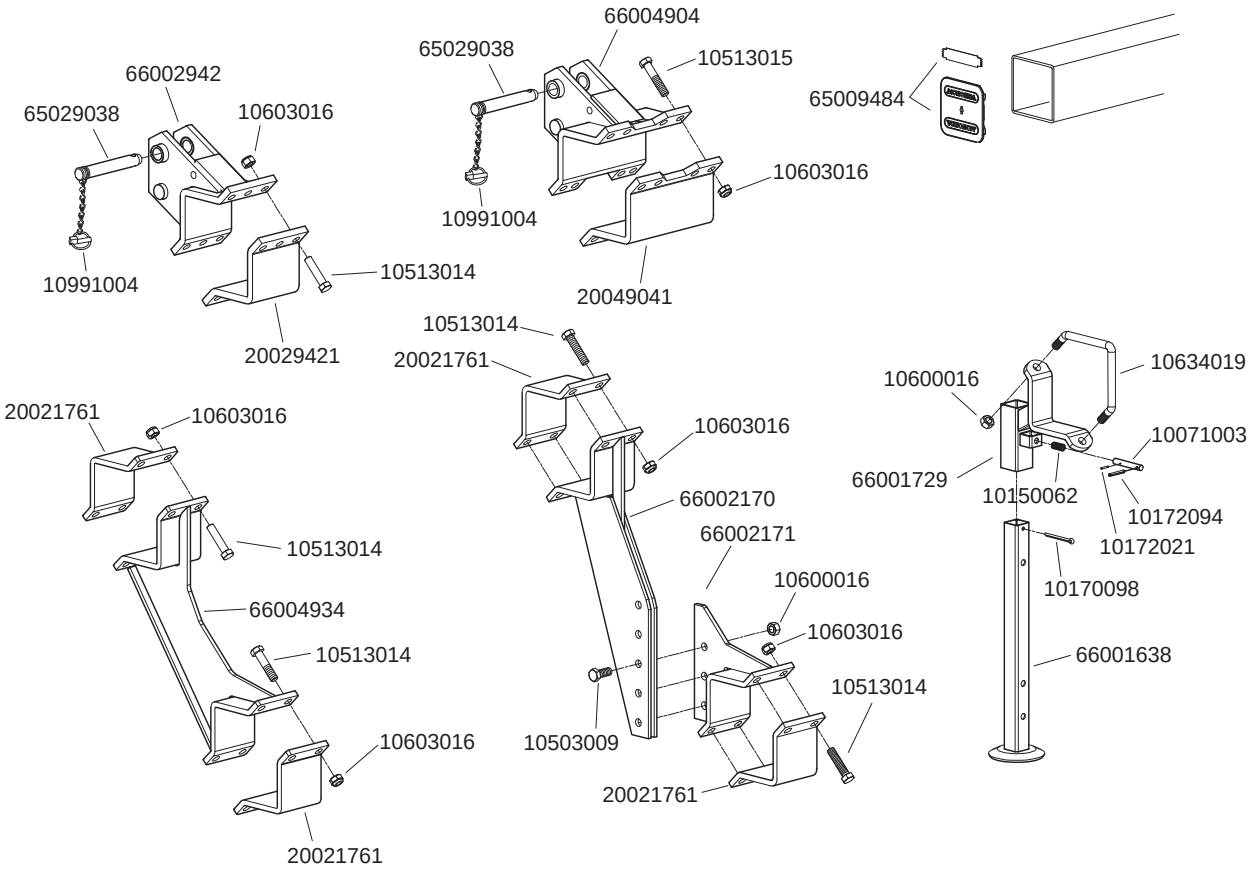

Réf. OLD	Réf. NEW		Réf. OLD	Réf. NEW	
11456	10071003				
6904	10150062	145			
	10170098	6 70			
	10172021	3 20			
	10172094	6 45			
	10503009	16 40			
	10513014	16 70			
	10513015	16 80			
	10600016	16			
	10603016	16			
4501	10634019	16			
11476 1	10991004	9			
1534	20021761	4 120 12 80			
4612 3	20029421	6 140 15			
	20049041	8 250 15			
4517	65009484				
4480 3	65029038	25			
4540	66001638				
4541	66001729				
4606 1	66002170				
4606 2	66002171				
4611	66002942	3			
	66004904	3			
	66004934				

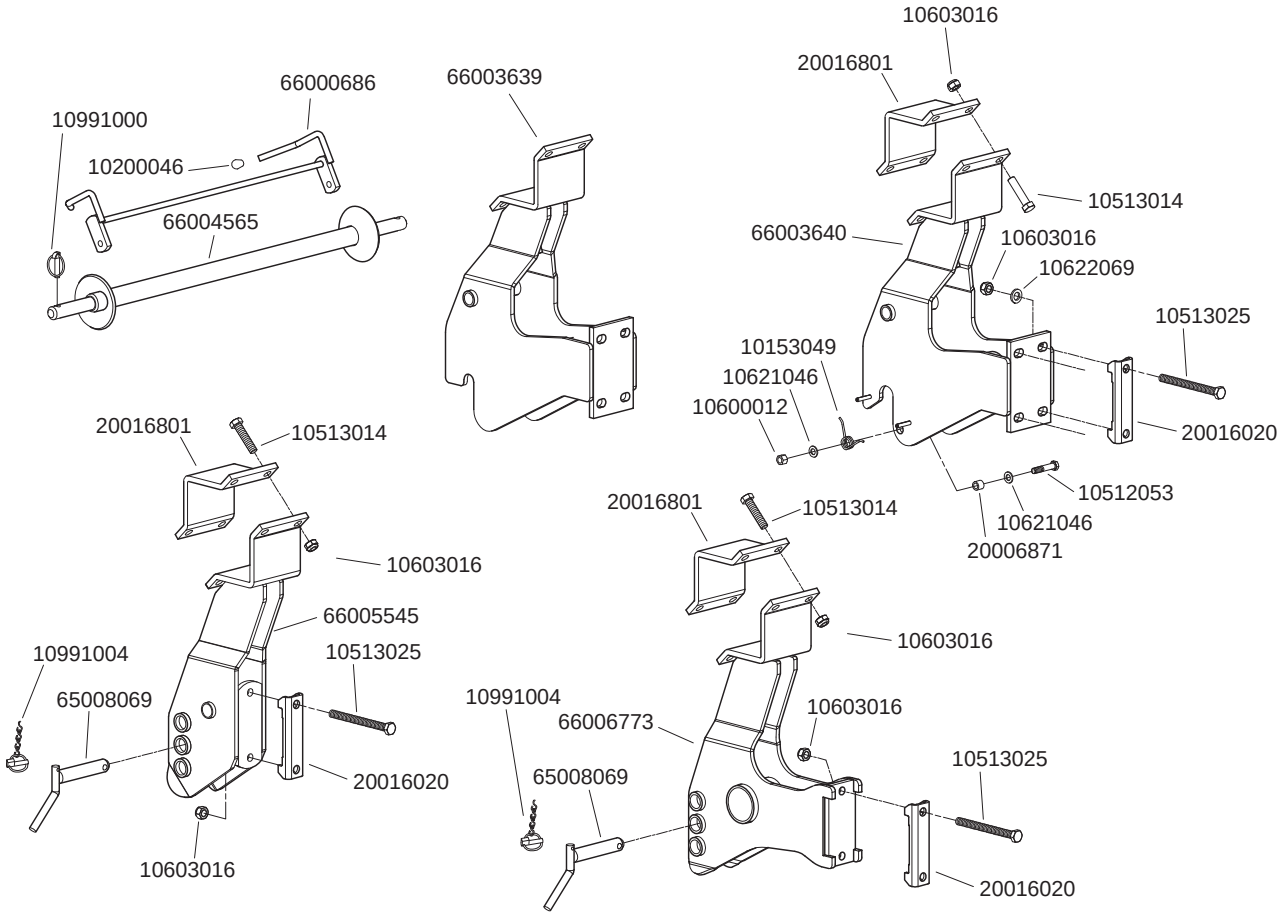

Réf. OLD	Réf. NEW		Réf. OLD	Réf. NEW	
4370	10153049				
4549	10200046				
	10512053	12 60			
	10513014	16 70			
	10513025	16 180			
	10600012	12			
	10603016	16			
	10621046	13 27 2			
	10622069	17 5 30 4			
11476	10991000	9			
11476 1	10991004	9			
4369	20006871	40060871			
6969	20016020	127 40090022			
4612	20016801	4 140 12 100			
4535 3	65008069	28 145			
4366	66000686				
	66003639				
	66003640				
4365 1	66004565	1060 28			
	66005545				
4610 1	66006773				

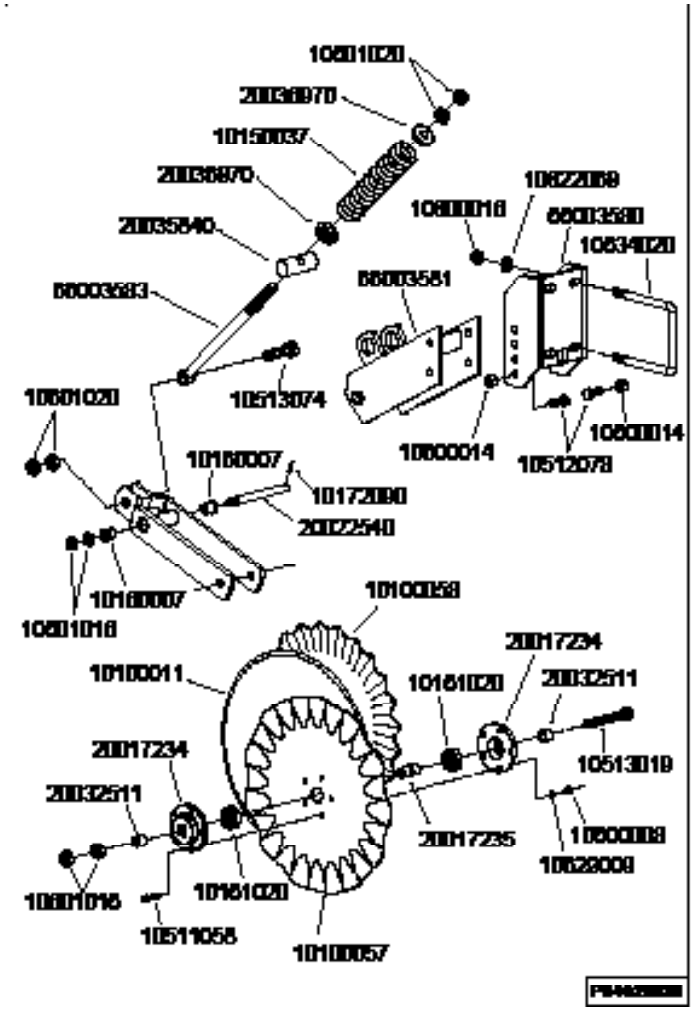

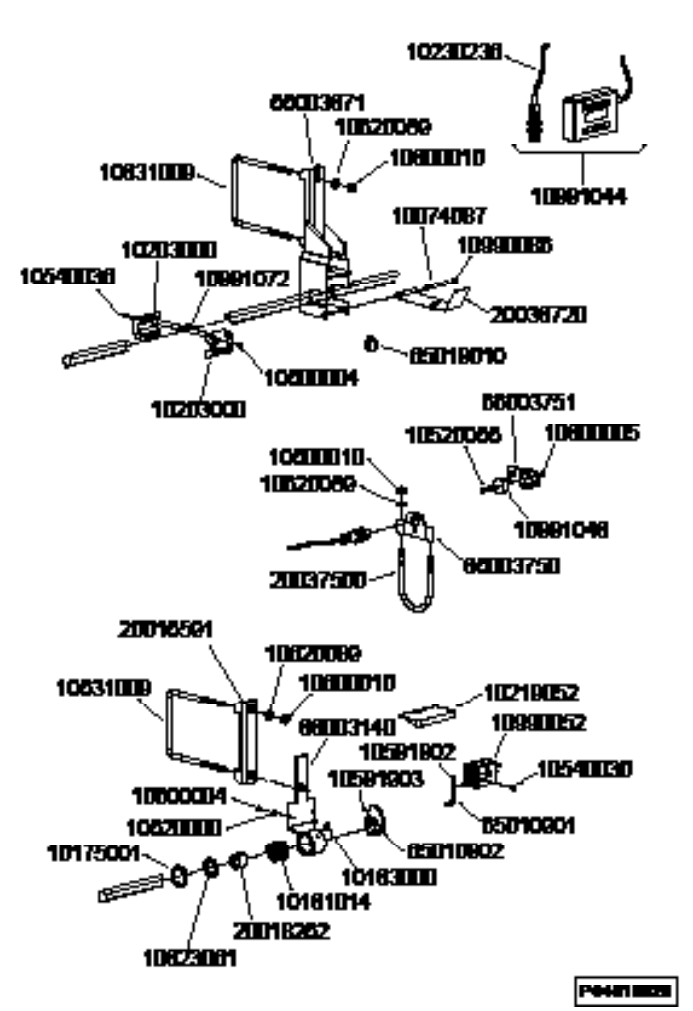

Réf. OLD	Réf. NEW		Réf. OLD	Réf. NEW	
11511	10100011	430	4722	10074087	
11511 2	10100057	430	4328	10161014	25
11511 1	10100058	430	10118	10163000	6
11508	10150037	156	4329	10175001	42
5021	10160007	Bague auto lubrifiante	4700 1	10203000	
7014	10161020	3204 2	4648	10219052	
	10172090	6 25	4723 1	10230236	
	10511058	8 35		10520066	5 25
	10512078	14 35		10540030	4 10
	10513019	16 120		10540036	4 25
	10513074	20 70		10591902	4 6
	10600008	8		10591903	6 10
	10600014	14		10600004	4
	10600016	16		10600005	5
	10601016	16		10600010	10
	10601020	20		10620000	4 7 11 8 0 8
	10622069	17 5 30 4		10620089	10 5 20 2
	10629009	8		10623061	21 40 4
4502	10634020	16	4647	10631009	
11512 1	20017234	7014	4381	10990052	
11514 1	20017235	7014	6090	10990086	6
6963	20022540		4723	10991044	
11515 1	20032511	40020122	4878	10991046	
11675	20035840		4701 1	10991072	
9244	20036970	40150105	9236	20016591	40150102
11516 1	66003580		4317 1	20018262	6 25 40050100
11502 2	66003581	Cadre fixe de coutre	4705	20036720	
11674	66003583		4876	20037500	10 40090020
			4646	65010901	
			4645	65010902	
			9557	65019010	
			4641	66003140	
			4704	66003671	
			4877	66003750	
			4879	66003751	

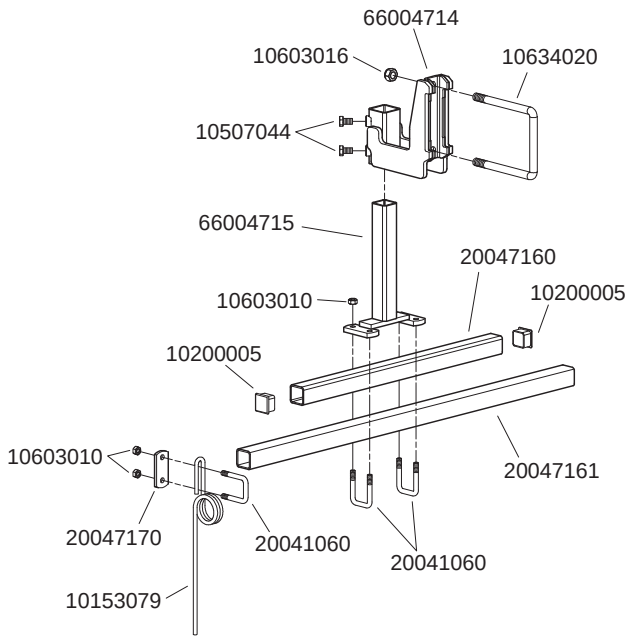

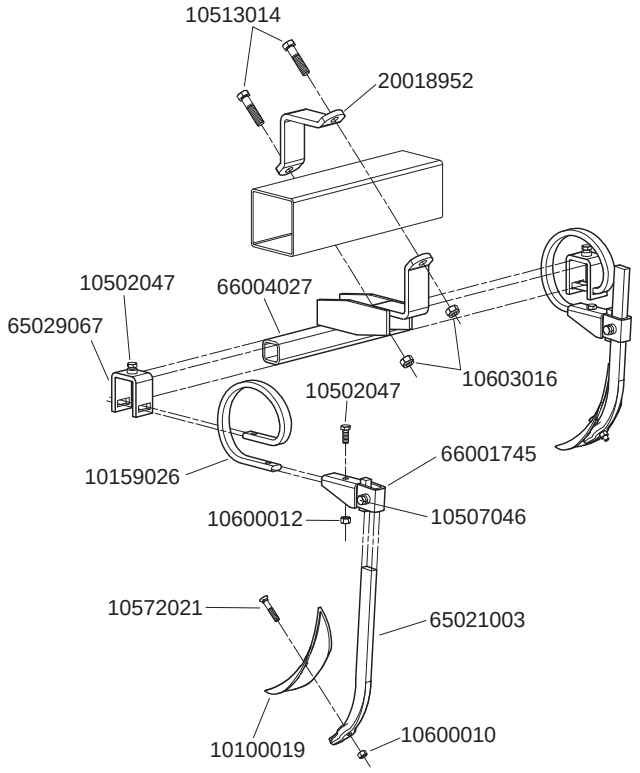

Réf. OLD	Réf. NEW		Réf. OLD	Réf. NEW	
	10153079	Ressort efface traces	11254	10100019	
9525	10200005		11550	10159026	
	10507044	12 20		10502047	12 30
	10603010	10		10507046	12 25
	10603016	16		10513014	16 70
4502	10634020	16 127		10572021	10 50
9471	20041060	10 40 40090207		10600010	10
	20047160	40 0 60		10600012	12
	20047161	40 1		10603016	16
	20047170	40	4669	20018952	60 127 40080003
	66004714	Support efface traces	11280	65021003	
	66004715	Tube fourreau support efface traces	11552	65029067	
			11551	66001745	
			4640	66004027	

A cause de leur utilisation nos semoirs ne sont d'origine pourvus d'aucun équipement de signalisation. Nous rappelons cependant aux utilisateurs que dans le cas où ils auraient un déplacement routier à effectuer

la route par un équipement signalétique en rapport avec l'encombrement.

Because of their purpose, our seeders are not fitted with any signals. However, we would like to remind users that if they are planning to transport their seeder on the public road they must first ensure that the equipment complies with the Highway Code by fitting it with signals suitable for its size.

ВАЖНАЯ ИНФОРМАЦИЯ: С учетом потребностей использования наши сеялки изначально не оснащены дорожными сигналами. Вместе с тем мы напоминаем, что при необходимости перемещать сеялки по дорогам они должны быть предварительно оборудованы сигнальными огнями, которые соответствуют их габаритам согласно правилам дорожного движения.

ВАЖЛИВА ІНФОРМАЦІЯ: Враховуючи потреби експлуатації наші сівалки не оснащені дорожніми сигналами. Тому ми нагадуємо, що в разі необхідності переміщення сівалок подорогам їх спочатку необхідно обладнати сигнальними вогнями, які відповідають їхнім габаритам згідно із правилами дорожнього руху.

Les conditions générales ne sont applicables qu'aux concessionnaires ou revendeurs assurant normalement les services indispensables : montage, livraison, mise en route du matériel neuf, stockage des pièces de rechange, service après-vente, dépannage et reprise éventuelle du vieux matériel.

(hors pièces d'usure) et la ristourne service. Nous ne pourrons en aucun cas être reconnus responsables d'une mauvaise utilisation ou de la non-vérification du bon fonctionnement de l'ensemble du matériel au moment de la mise en service et en cours de campagne. Les revendeurs ou utilisateurs ne pourront prétendre à aucune autre indemnisation de notre part pour les préjudices éventuels qu'ils pourraient subir (frais de main d'œuvre ou d'approche, travail défectueux, accidents matériels ou corporels, manque à gagner sur la récolte, etc.). La garantie est subordonnée au retour du certificat de garantie et de mise en route dûment rempli par le distributeur et l'utilisateur.
Toute pièce faisant l'objet d'une demande de garantie devra nous être adressée en port payé et accompagnée du formulaire de demande de garantie à LARGEASSE (RIBOULEAU MONOSEM) pour analyse. Un échange à neuf, une réparation ou un avoir sera établi si acceptation de la garantie. Le démontage et le remontage seront pris en charge par le revendeur dans le

The general conditions are only applicable to dealers or distributors usually providing essential services: assembly, delivery, starting up of new equipment, stocking of spare parts, after-sales services, corrective maintenance and possible trading in of old equipment.
Our warranty includes replacement of parts acknowledged to be faulty (excluding wearing parts) and the service discount. Under no circumstances may we be held liable for improper use or a failure to check that all the equipment is working correctly on commissioning and during sowing. Distributors or users are not entitled to compensation from us for any damages that they may incur (labour costs or travel allowances, faulty work, material damage or personal injury, harvest failure, etc). The warranty is subject to the return of the certificate of warranty and commissioning completed by the distributor and the user.
Any part subject to a warranty claim must be sent to us prepaid and accompanied by a complete warranty claim to LARGEASSE (RIBOULEAU MONOSEM) for inspection. An exchange for new part, repair or credit note will be made out if the warranty is accepted. Disassembly and reassembly will be covered by the dealer as part of normal service.

ВЫДЕРЖКА ИЗ ОБЩИХ УСЛОВИЙ ПРОДАЖИ КОМПАНИИ RIBOULEAU
Общие условия продаж применимы только к дистрибьюторам или торговым посредникам, обеспечивающим, как правило, необходимые услуги: сборку, доставку, ввод в эксплуатацию нового оборудования, хранение запчастей, сервисное обслуживание, ремонт и возможный выкуп старого оборудования.
Наша гарантия включает замену деталей, признанных неисправными (кроме изношенных деталей), а также систему скидок. Мы ни в коем случае не можем быть привлечены к ответственности за ненадлежащее использование или за отсутствие проверки нормального функционирования оборудования при его вводе в эксплуатацию или во время посевной кампании. Дистрибьюторы или пользователи не могут претендовать ни на какую другую компенсацию с нашей стороны возможного ущерба, который они могут понести (затраты на проведение работ или транспортные расходы, некачественная работа, происшествия, повлекшие материальный ущерб или причинение телесных повреждений, потеря предполагаемого дохода от сбора урожая и т.д.). Гарантия обеспечивается возвратом гарантийного свидетельства с актом ввода в эксплуатацию, заполненным надлежащим образом дистрибьютором и пользователем.
Любая деталь, являющаяся объектом гарантийной заявки, должна быть нам отправлена посредством оплаченной доставки с приложенным бланком гарантийной заявки в Largeasse (RIBOULEAU MONOSEM) для анализа. В случае подтверждения гарантии будет осуществлен обмен на новое изделие, ремонт или выписан отрицательный счет-фактура. Разборку и сборку будет обеспечивать дистрибьютор в рамках обычного обслуживания.

ВИТЯГ ІЗ ЗАГАЛЬНИХ УМОВ ПРОДАЖУ КОМПАНІЇ RIBOULEAU
Загальні умови продажів застосовні тільки до дистриб'юторів та торговельних посередників, які, як правило, забезпечують виконання необхідних послуг: монтаж, доставка, введення в експлуатацію нового обладнання, зберігання запчастин, сервісне обслуговування, ремонт і можливий викуп старого обладнання.
Наша гарантія включає в себе заміну деталей, визнаних несправними (крім зношених деталей), а також систему знижок. Ми в жодному разі не можемо бути притягнуті до відповідальності за неналежне використання або за відсутність перевірки нормального функціонування обладнання при його уведенні в експлуатацію або під час проведення посівної кампанії. Дистриб'ютори або користувачі не можуть претендувати на будь-яку іншу компенсацію з нашої сторони можливого збитку, який вони можуть понести (витрати на проведення робіт або транспортні витрати, неякісно виконані роботи, події, що призвели до матеріальних збитків або заподіяння тілесних ушкоджень, втрата передбачуваного доходу від збору врожаю і т.д.). Гарантія надається за умови повернення гарантійного талону з актом введення в експлуатацію, заповненим належним чином дистриб'ютором та користувачем.
Будь-яка деталь, що є об'єктом гарантійної заявки, повинна бути відправлена нам за допомогою оплаченої доставки, з прикладеним до неї бланком гарантійної заявки, в Largeasse (RIBOULEAU MONOSEM) для аналізу. У випадку підтвердження гарантії буде здійснений обмін на нове обладнання або ремонт, або виписаний негативний рахунок-фактура. Демонтаж та монтаж буде здійснювати дистриб'ютор у рамках звичайного обслуговування.

⚠ Par souci d'amélioration continue de notre production, nous nous réservons le droit de modifier sans préavis nos matériels qui, de ce fait, pourront par certains détails être différents de ceux décrits sur cette notice.
D'autre part, les instructions de cette notice sont destinées à nos semoirs complets, elles ne concernent pas les sous-ensembles utilisés seuls ou sur d'autres machines.

⚠ With the aim of continuously improving our products, we reserve the right to modify our equipment without notice. As a result, some elements may differ from those described in these instructions.
In addition, these instructions apply to our complete seeders and do not concern sub-assemblies used alone or on other machines.

⚠ Руководствуясь неуклонным стремлением к совершенствованию своей продукции, мы оставляем за собой право модифицировать наше оборудование без предварительного уведомления, что может привести к отклонениям в отдельных деталях от описания в настоящем руководстве.
В то же время сведения, приводимые в данном руководстве, относятся к нашим сеялкам в сборе и не применимы к их узлам, используемым отдельно или в составе других машин.

⚠ Керуючись неухильним прагненням до вдосконаленнясвоєї продукції, ми залишаємо за собою право модифікуватинаше обладнання без попереднього повідомлення користувачів про це, що може призвести до відхилень деяких параметрів в окремих деталях від тих, що зазначені в цьому керівництві.
В той же час дані, що приводяться в даному керівництві, відносяться до наших сівалок в зборі, і не застосовні до їхніх вузлів, використовуванихокремо або в складі інших машин.

⚠

ФОТОГРАФИИ ИМЕЮТ ИСКЛЮЧИТЕЛЬНО ИНФОРМАЦИОННЫЙ ХАРАКТЕР
ФОТОГРАФІЇ МАЮТЬ ІНФОРМАЦІЙНИЙ ХАРАКТЕР

… et pour tous vos travaux de binage et sarclage, Consultez-nous !

… and for all your cultivating and hoeing, Please consult us !

… и для вашего культивирования и рыхления. Пожалуйста консультируйтесь с нами !

Якщо у вас з'являться питання щодо проведення робіт з культивації та прополки – зверніться до нас!

КУЛЬТИВАТОРЫ
Культиватори

SUPER-CROP

MONOSEM

Revendeur :

15, rue Beaujon – 75008 PARIS

12, rue Edmond Ribouleau – 79240 LARGEASSE France
1

www.monosem.com